mecafer

GARAGE EQUIPMENT

MANUEL D'UTILISATION ET D'ENTRETIEN
(notice originale)

PALAN P400
PALAN P200

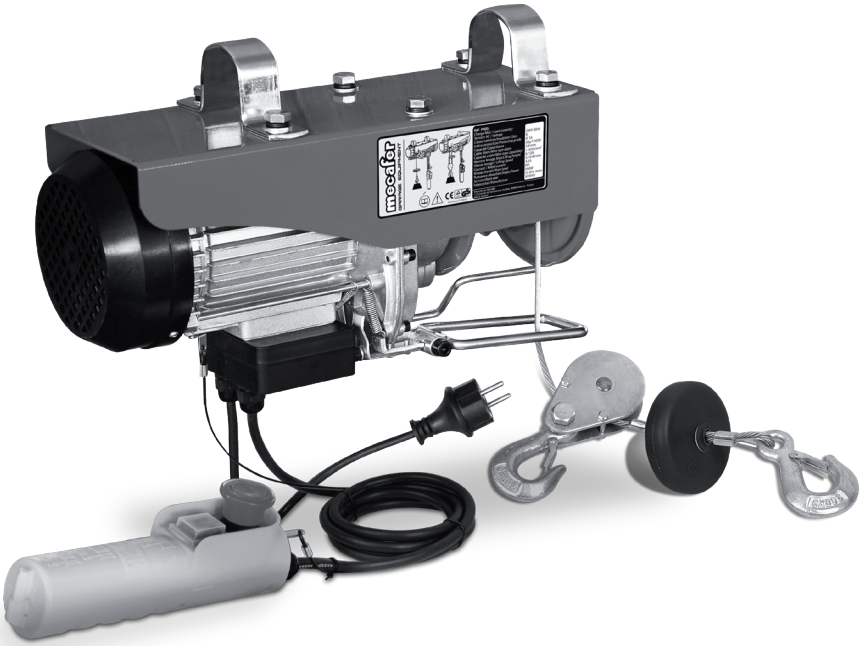

470102 **470104**

F IMPORTANT : Lire et comprendre ce manuel avant d'utiliser l'appareil Une mauvaise utilisation de cet appareil peut causer de graves blessures. Conserver ce manuel pour pouvoir le consulter ultérieurement.

AVANT PROPOS

INTRODUCTION

Nous vous remercions d'avoir choisi ce produit qui a été soumis aux contrôles les plus sévères afin d'en garantir la qualité. Toutes les précautions possibles ont été prises pour qu'il vous parvienne en parfaite condition. Si vous remarquiez toutefois la présence d'un problème, ou si vous avez besoin d'assistance ou de conseils, n'hésitez pas à contacter le service après-vente du magasin où vous avez effectué votre achat.

LA SÉCURITÉ AVANT TOUT

Avant d'utiliser cet appareil, les règles de sécurité fondamentales doivent être prises afin de réduire tout risque d'incendie, d'électrocution et de blessures. Il est important de lire le manuel d'instructions pour comprendre les limites, les applications et les dangers potentiels associés à ce produit.

CERTIFICAT DE GARANTIE COMMERCIALE

Le fabricant garantit le produit pendant 24 mois à compter de la date d'achat. Cette garantie ne couvre pas les produits destinés à la location. Toute pièce jugée défectueuse dûe à un vice ou défaut de fabrication sera remplacée. La garantie ne donnera en aucun cas lieu à un remboursement ou à quelque indemnité que ce soit, directe ou indirecte. En outre, cette garantie ne couvre pas: les accessoires et consommables, la mauvaise utilisation du produit, l'utilisation à des fins professionnelles et frais de port et d'emballage retour de l'appareil ; ces derniers restent à la charge du client. Tout article envoyé en réparation en port dû sera refusé. La garantie sera automatiquement annulée si le produit a été modifié sans le consentement de la part du fabricant ou en cas d'utilisation d'accessoires non autorisés par le fabricant. Ce dernier décline toute responsabilité civile dérivant d'un emploi abusif de la machine ou non conforme aux instructions, au réglage et à l'entretien. L'assistance sous garantie ne sera accordée que si la demande est adressée au service après-vente agréé accompagnée d'une preuve d'achat. Aussitôt après l'achat du produit, nous vous conseillons de bien vouloir vérifier que le produit est intact et de lire attentivement les instructions avant l'utilisation.

DROITS PREVUS PAR LA LOI

Cette garantie vient s'ajouter à vos droits statutaires et ne les affecte d'aucune façon.

MISE AU REBUT DU PRODUIT

Conformément à la directive européenne 2012/19/CE relative aux déchets d'équipements électriques et électroniques (DEEE) : lorsqu'il doit être mis au rebut car devenu inutilisable ou pour toute autre raison que ce soit, ce produit ne peut en aucun cas être traité comme le sont les ordures ménagères. Pour sauvegarder l'environnement et minimiser l'impact nocif sur l'environnement, suivre avec soin les procédures de recyclage ou la mise au rebut du produit, en le confiant à un centre local de ramassage des ordures ou à tout autre centre de traitement agréé. En cas de doutes, s'adresser aux autorités locales responsables de la collecte et du traitement, qui vous renseigneront concernant les solutions possibles au niveau du recyclage et/ou du traitement.

Points de collecte sur www.quefairedemesdechets.fr
Privilégiez la réparation ou le don de votre appareil !

MECAFER est un pionnier de la distribution du gros outillages technique au grand public.

Filiale depuis 2015 du groupe **THERMADOR** (côté en bourse par EURONEXT), elle partage ses convictions et ses démarches en adéquation avec l'environnement.

Avec l'entrée dans ce groupe, **MECAFER** a pu bénéficier du regard avisé concernant l'importance de la RSE (Responsabilités Sociale des Entreprises) et ainsi développer des actions concrètes que le groupe a déjà préalablement mises en place.

Pour cela, différentes actions ont été mise en place dans les sociétés du groupe **THERMADOR**. Ces actions ont été découpées en 3 axes majeurs : environnemental, économique et social.

En ce qui concerne l'environnement, il a été mis en place des systèmes de récupération et traitement des eaux de pluie, la réduction de l'émission des déchets ou encore la sensibilisation à une baisse de l'utilisation des véhicules polluants.

Deux directives sont respectées :

- ROHS : Limite l'utilisation de 10 substances dangereuses
- REACH : Améliorer la protection de la santé et de l'environnement, renforcer les connaissances sur les substances chimiques et favoriser la communication entre les différents acteurs

EN MATIÈRE D'ÉCONOMIE, les clients et fournisseurs sont respectés dans notre processus. Le prix n'est pas l'unique critère de sélection d'un fournisseur, un soin tout particulier est apporté à la qualité des produits et des services, à leur réactivité et à leur transparence. L'intégralité des impôts du groupe sont payés en France. L'essentiel des fournisseurs asiatiques du groupe sont certifiés BSCI, c'est-à-dire qu'ils ont pour but d'améliorer les conditions sociales de travail des salariés chez les fabricants.

CONCERNANT LE SOCIAL, le point d'honneur est celui de l'égalité entre les hommes et les femmes que ce soit en matière de salaires ou de postes.

Cette préoccupation pour l'environnement a valu au groupe **THERMADOR** d'être classé 7ème en 2018 parmi les sociétés faisant plus de 150 millions d'euros de chiffre d'affaires pour leurs investissements dans le RSE. Le groupe **THERMADOR**, a obtenu une "medaille d'or" par ETHIFINANCE en 2022 pour son engagement en RSE.

Ce très bon classement incite à poursuivre les efforts faits dans ces trois axes mais aussi de mettre en place de nouvelles solutions. **MECAFER** est fier de s'engager auprès de ces actions pour une meilleure égalité, transparence et préservation de la nature.

mecafer

Thermador Groupe

SOMMAIRE

1. EXEMPLES D'UTILISATION 4

2. INSTRUCTIONS DE SÉCURITÉ 5

3. DESCRIPTION 7

4. CONSEILS D'INSTALLATION 8

5. CONSEILS D'UTILISATION 11

6. ENTRETIEN 12

7. DÉPANNAGE 12

8. TRANSPORT 12

9. CARACTÉRISTIQUES 13

10. VUE ECLATÉE ET LISTE DES PIECES P 200 14

11. VUE ECLATÉE ET LISTE DES PIECES P 400 16

12. GARANTIE 18

13. DÉCLARATION DE CONFORMITÉ UE 20

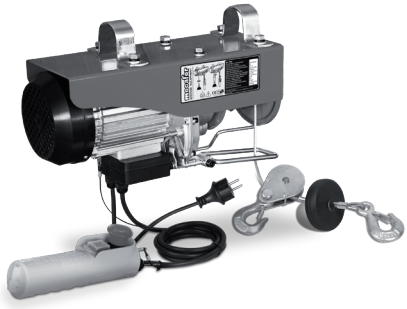

Les descriptions et les illustrations sont fournies à titre indicatif. Les données techniques peuvent être modifiées sans aucun préavis.

EXEMPLES D'UTILISATION

- ATELIER
- GARAGE
- CHANTIER
- AGRICULTURE
- JARDIN
- NAUTISME

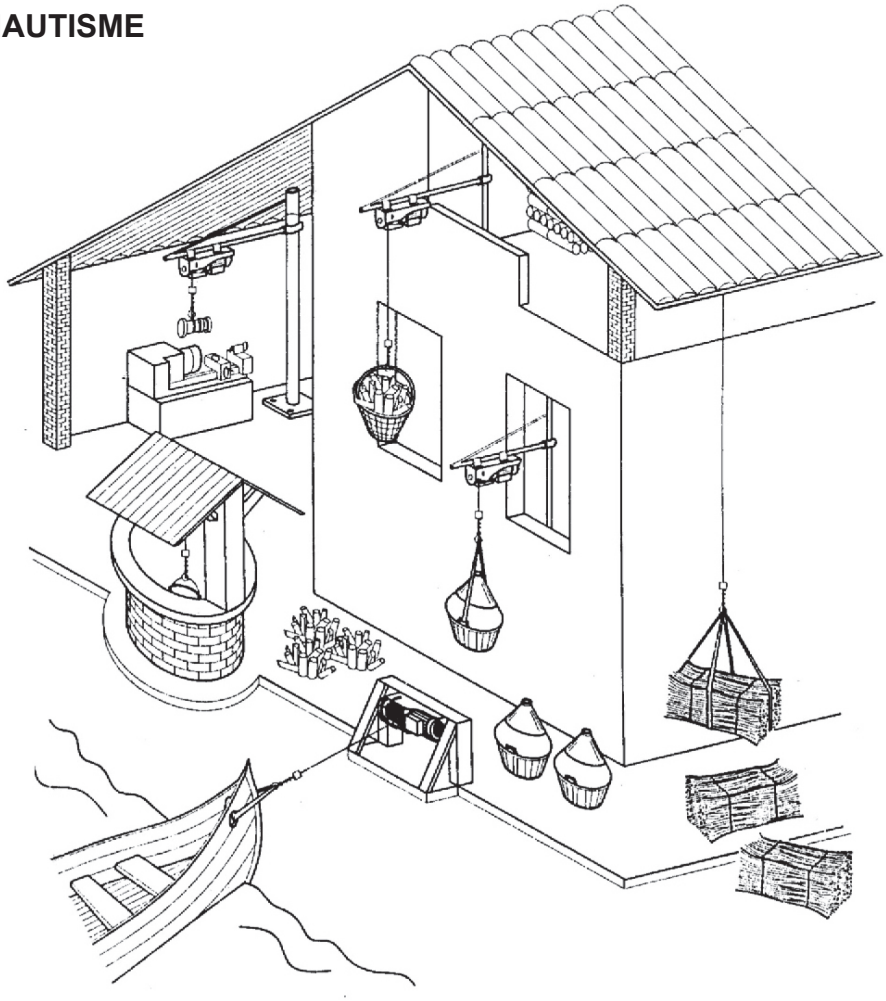

AVERTISSEMENT !
Avant d'utiliser cet outil électrique, lisez attentivement les normes générales de sécurité qui suivent. Le non respect de ces normes pourrait entraîner des blessures aux personnes ou des dommages aux équipements.

Tous nos compliments. Vous venez d'effectuer un excellent choix. Votre nouvel outil électrique est fabriqué selon des standards de qualité et de fiabilité très élevés.

1. SÉCURITÉ ÉLECTRIQUE :

- Vos installations électriques (prises) doivent correspondre aux normes de sécurité. En cas de doute, faites-les vérifier par un électricien professionnel
- La fiche de votre prise de courant doit obligatoirement être reliée à la terre et votre installation électrique doit être équipée d'une protection magnétothermique (disjoncteur ou fusibles associé(s) à un relais thermique)
- Ne tirez pas sur le cable électrique pour débrancher la fiche

2. SÉCURITÉ GÉNÉRALE :

- L'appareil doit être manipulé uniquement par des personnes spécialement formées et compétentes à son utilisation et qui connaissent bien les règles et reglements de sécurité
- Ne laissez jamais l'appareil sans surveillance en présence d'enfants
- Protégez l'appareil du gel et des très basses températures
- Ne pas utiliser en cas de forte pluie ou de neige.
- Toujours démonter ou protéger avec une housse étanche l'appareil lorsqu'il n'est pas utilisé
- Si l'appareil ne parvient pas à soulever une charge, ne continuez pas à appuyer sur le bouton de levage. Ceci signifie que la charge est supérieure à la capacité maximale de l'appareil
- Ne surchargez pas l'appareil. N'utilisez pas plusieurs palans électriques pour soulever un élément
- Ne soulevez pas de charges lourdes en biais, n'utilisez pas le palan électrique pour traîner des charges au sol
- Ne soulevez pas des éléments immobiles
- Ne démontez jamais l'appareil pendant qu'il est en fonctionnement, ni avec le câble d'alimentation branché
- Ne faites pas fonctionner l'appareil sous la pluie ou en cas de tempête
- Ne soulevez jamais des personnes.Ne circulez pas sous les charges suspendues
- Avant de commencer le travail, verifiez que le câble en acier est enroulé correctement sur le tambour avec un pas correspondant au diametre du câble (fig. 1)

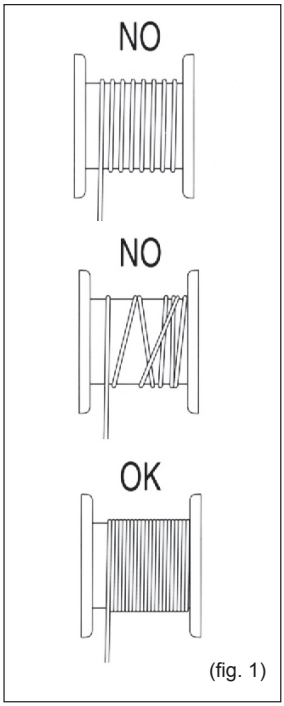

(fig. 1)

- Laissez au moins trois tours de câble sur le palan pour ne pas endommager la fixation du câble
- N'enroulez pas plus de 15 m de cable sur le palan

- Appuyez sur le bouton avant de charger le palan, éliminez tout relâchement dans le câble d'acier puis soulevez la charge
- Respectez la charge maximale indiquée sur l'étiquette du palan et non celle indiquée sur le crochet. Ne laissez pas des éléments lourds suspendus trop longtemps afin d'éviter une déformation permanente des pièces et d'empêcher que des accidents ne surviennent
- Si le câble en acier est usé, remplacez-le par un câble de mêmes caractéristiques que le câble d'origine. Nos câbles sont disponibles chez tous les réparateurs agréés
- Avant de commencer le travail, vérifiez le bon fonctionnement des interrupteurs. Attention: Le palan n'a pas de fonction de coupure en cas de surcharge, s'il ne parvient pas à soulever une charge, arrêtez et laissez refroidir le moteur, réduisez la charge et essayez à nouveau

3. DISPOSITIF DE SECURITÉ DE LIMITE DE POSITION :

- Le dispositif de sécurité de limite de position est conçu pour empêcher le dépassement des limites de capacité lors du levage ou de la descente d'une charge
- Ne l'utilisez pas comme un commutateur de déplacement et ne le démontez jamais
- La fiche de votre prise de courant doit obligatoirement être reliée à la terre et votre installation électrique doit être équipée d'une protection magnétotherrmique (disjoncteur ou fusibles associé(s) à un relais thermique)

4. SYSTÈME DE FREIN DE PALAN :

- Le système de frein de palan est réglé en usine pour fonctionner dans les conditions de charge nominale. Aprés une utilisation prolongée, le caoutchouc du système de frein s'use et ce dernier n'est alors plus aussi efficace. Si vous constatez que le palan ne peut plus soulever la charge pour laquelle il est prévu, contactez votre revendeur pour faire remplacer la plaque de friction
- Le palan électrique est équipé de dispositifs de sécurité de position limite supérieure et inférieure. Lorsqu'une charge est levée jusqu'au niveau de position limite, l'appareil arrête son opération de levage. Réciproquement, si le déplacement vers le bas est trop rapide, le disjoncteur de protection se déclenche et l'appareil arrête son opération. Le disjoncteur de protection vers le bas est installé sur le côté de l'appareil. Il doit y avoir au moins 2 tours de câble d'acier sur le tambour lorsque le disjoncteur de protection vers le bas se déclenche. Dans le cas contraire, son réglage est incorrect et vous devez le faire réinitialiser auprès de votre revendeur
- Pensez à vérifier tous les 6 mois toutes les pièces qui s'usent facilement, telles qu'indiquées ci-dessus, pour garantir la sécurité de l'opérateur et de l'appareil

PALAN P400
PALAN P200

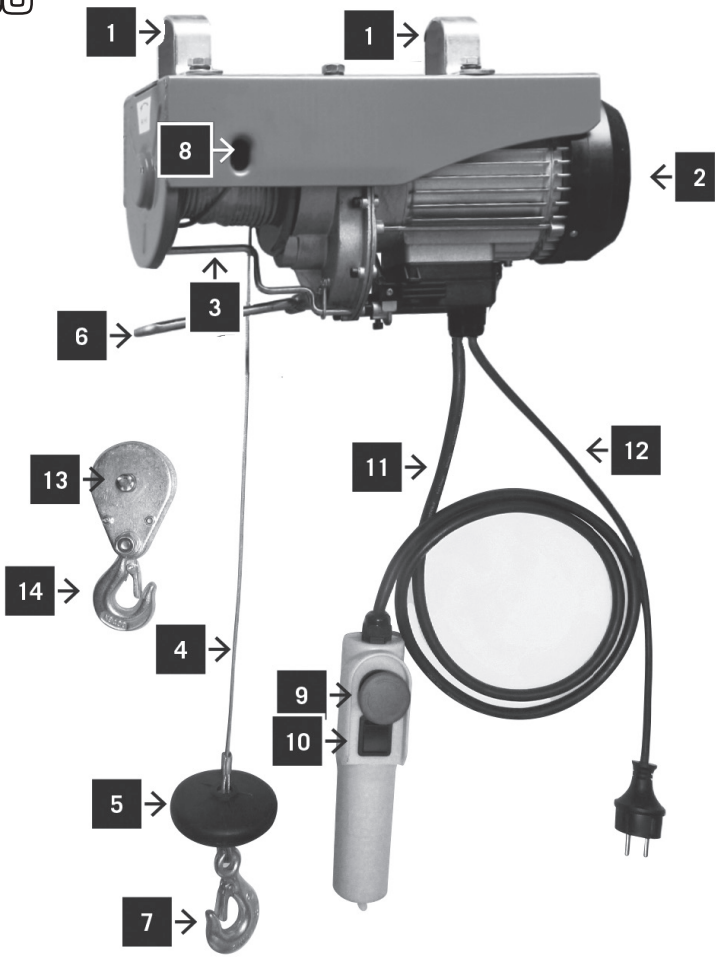

1	Étrier de fixation	8	Trou de fixation pour crochet
2	Moteur	9	Interrupteur d'arrêt d'urgence
3	Tambour	10	Bouton-poussoir Montée / Arrêt / Descente
4	Câble d'acier	11	Câble de commande
5	Tampon d'arrêt	12	Cordon d'alimentation
6	Levier d'arrêt automatique	13	Poulie
7	Crochet	14	Crochet auxiliaire avec roulette

INSTALLATION

1. COMPOSITION DU CARTON

Le carton doit comporter l'ensemble des pièces suivantes :

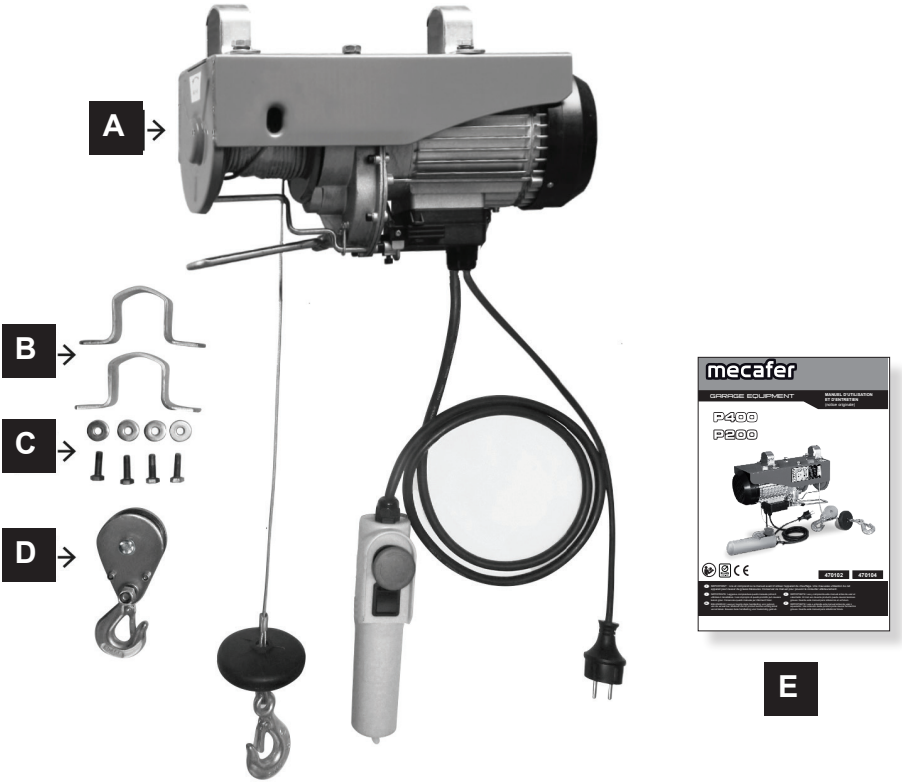

N°	Désignation	quantité
A	Treuil électrique complet avec boîtier de commande	1
B	Étrier de fixation	2
C	Vis de fixation + rondelles	4
D	Crochet auxiliaire avec roulette	1
E	Manuel d'utilisation	1

APRÈS CHAQUE INSTALLATION ET AVANT TOUTE MISE EN SERVICE, L'ENSEMBLE DU SYSTÈME DE LEVAGE DOIT ÊTRE SOUMIS À L'ESSAI AVEC LA CHARGE MAXIMALE.

2. FIXATION À UN SUPPORT, UN BRAS OU POTENCE PIVOTANTE :

- La "version de base" du palan est dotée d'un système de fixation spécialement conçu pour son boulonnage à un support rond, carré ou rectangulaire
- Vérifiez l'état et la fixation de votre potence avant installation
- Sa capacité de charge doit supporter à minimum 5 fois le poids de charge maxi de votre palan.
- Montez les deux étriers de fixation (1) avec 4 vis hexagonales et 4 rondelles (fig. 2)
- Assurez-vous de fixer correctement à fond les 4 boulons et rondelles sur l'appareil

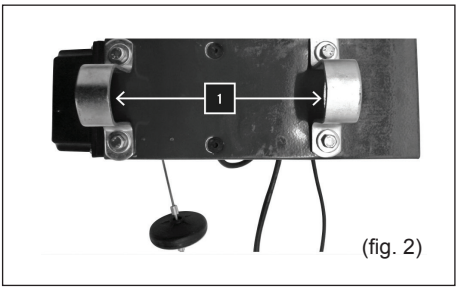

(fig. 2)

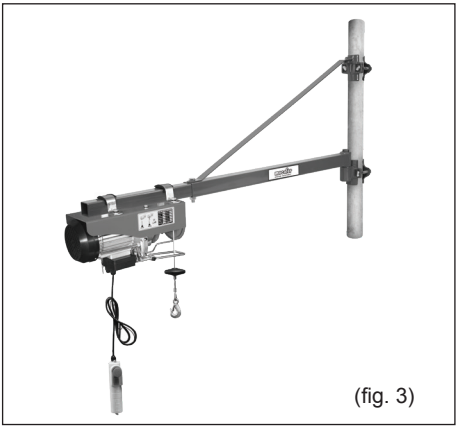
(fig. 3)

3. CHARGE :

a) Utilisation en charge simple (fig. 4)

- Dans ce cas, on utilise le palan sans poulie. La charge maximum est de 100 kg pour le P200 et de 200 kg pour le P400. La longueur maximum utile est de 12 mètres.

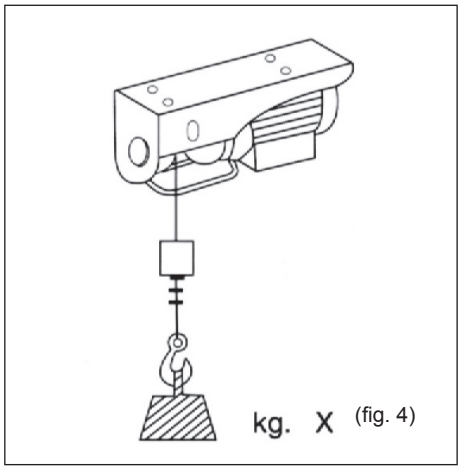

(fig. 4)

B) Utilisation en double capacité de charge (fig. 5)

- La double capacité de charge est réalisée avec la poulie (13) et le crochet auxiliaire (14)
- Le crochet (7) monté de manière fixe doit être accroché dans le trou de fixation (8) (fig 7)
- La capacité de charge est ainsi doublée et le levage est maintenant assuré par deux câbles d'acier. La longueur maximum utile est de 6 mètres

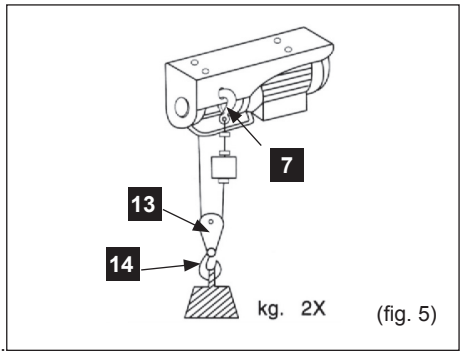

(fig. 5)

- Pour cela, il convient de monter la poulie (13) avec le crochet auxiliaire (14) - (fig. 6) :
  a) Devissez les 2 boulons A et le boulon B pour faire sortir le crochet (14)
  b) Faire passer le câble (7) dans la gorge de la poulie
  c) Revissez les 2 boulons A puis revissez l'axe (B) du crochet (14)

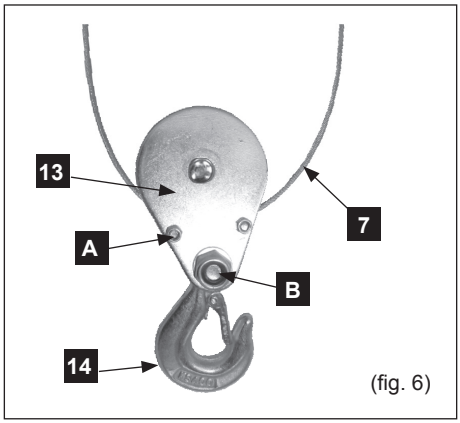

(fig. 6)

(fig. 7)

4. BRANCHEMENT ELECTRIQUE :

- Après avoir vérifié que les caractéristiques de courant à votre prise (volt/hertz) correspondent à celles indiquées sur la plaque signalétique de l'appareil, vous pouvez brancher la fiche.
- La source d'électricité doit etre équipée d'un dispositif de mise à la terre et d'un disjoncteur différentiel 30mA
- En cas d'utilisation d'une rallonge, il est indispensable de respecter les indications selon le tableau ci~dessus :

Longeur de la rallonge électrique	Section du câble
jusqu'à 20 m	1,5 mm^2
de 20 à 50 m	2,5 mm^2

Attention : ne pas laisser l'appareil accessible aux enfants. Après utilisation : toujours débrancher l'appareil

- Utiliser le bouton noir (10) de la télécommande pour faire monter ou descendre votre charge
- Le bouton rouge (9) est le bouton d'arrêt d'urgence. Veillez à vérifier qu'il fonctionne avant utilisation. Après avoir appuyé dessus, déverrouiller le bouton en le tournant sur la droite

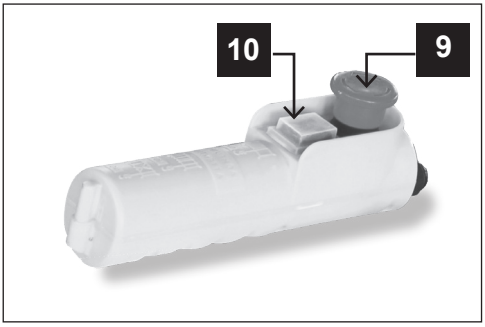

- Attention la charge doit toujours etre perpendiculaire au palan pour éviter les balancements et les blessures potentiels
- Assurez-vous que le câble d'acier soit correctement enroulé sur le tambour et qu'il n'y ait pas d'espacement entre les spires

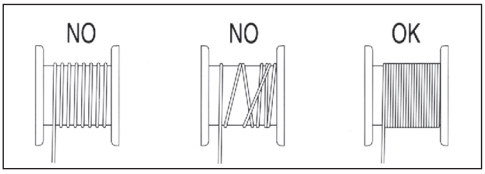

- Contrôlez l'interrupteur de fin de course lors du levage du treuil électrique, lorsque le levier d'arrêt automatique (6) a atteint sa hauteur maximale
- Contrôlez l'interrupteur de fin de course lors de l'abaissement du treuil électrique, lorsque le câble a atteint sa longueur maximale. (S'arrête automatiquement)
- Les charges ne doivent être fixées qu'à l'aide de moyens adapté et avec verrouillage automatique
- Lors du levage des charges, assurez-vous que le câble soit tendu et que la charge soit équilibrée
- Soulevez la charge à la vitesse la plus basse.
- Toujours respecter une certaine distance lors du levage des charges
- Ne jamais laisser les charges suspendues sans surveillance
- Le moteur est équipé d'un interrupteur thermostatique. Lorsque le moteur s'arrête pendant l'utilisation, attendez que le moteur refroidisse

ENTRETIEN / DEPANNAGE / TRANSPORT

Attention : débrancher la machine avant toute opération d'entretien, de maintenance ou de dépannage.

1. ENTRETIEN ET MAINTENANCE :

(1 utilisation = 1 x levage et 1 x abaissement)

a) AVANT CHAQUE UTILISATION ET LORS DE CHAQUE ENTRETIEN :

- VERIFIEZ l'interrupteur d'arrêt d'urgence (9) et le bouton-poussoir (10)
- VERIFIEZ le serrage des vis qui fixent l'attache supérieure de l'appareil et du réducteur
- VERIFIEZ l'état et le serrage des écrous du serre-câble en acier
- VERIFIEZ l'abrasion du crochet ; si l'usure/ l'abrasion s'étend sur plus de 10 % de la surface du crochet, remplacez le crochet par un crochet neuf

b) APRÈS CHAQUE UTILISATION :

- Nettoyez le treuil avec un chiffon. Gardez les grilles de ventilation du moteur propres

c) APRÈS 30 UTILISATIONS :

- Contrôlez l'ensemble du câble d'acier (4), et en cas de dommages (fig 1 ou 2), remplacez-le avec un câble équivalent

d) APRÈS 100 UTILISATIONS :

- Contrôlez le cordon d'alimentation (12) et le câble de commande (11) à l'égard des dommages
- Contrôlez l'interrupteur de fin de course pendant les opérations de levage et d'abaissement

d) APRÈS 200 UTILISATIONS :

- Lubrifiez le câble d'acier et la poulie avec graisse spécifique

e) APRÈS 1000 UTILISATIONS :

- Contrôlez les crochets (7 / 14) et la poulie (13).
- Serrez toutes les vis de l'étrier de fixation (1) et de la poulie (13)

f) STOCKAGE :

- En cas de stockage prolongé, conservez l'appareil dans un endroit sec à l'abri du gel, et hors de la portée des enfants, si possible dans son emballage d'origine

En cas de bruit anormal du moteur ou si la charge ne peut pas être soulevée, il est possible que le système de freinage nécessite une révision.

3. TRANSPORT :

- En cas de transport de l'appareil, utilisez si possible l'emballage d'origine, sinon l'appareil doit être enroulé, et tous les éléments calés.

3. DEPANNAGE :

PROBLÈME	CAUSES	SOLUTIONS
La charge ne peut pas être soulevée	La charge est trop lourde	Passez au mode double capacité de charge
	Le système de freinage est défectueux	Contacter le SAV de votre revendeur
Le moteur ne réagit pas	Fusible défectueux	Remplacez le fusible
	Bouton-poussoir défectueux	Contacter le SAV de votre revendeur

N'utilisez que les accessoires et pièces de rechange recommandés par le fabricant. Si l'appareil arrivait à tomber en panne en dépit de nos contrôles de la qualité et de son entretien, confiez la réparation de celui-ci à un centre agréé uniquement.

CARACTERISTIQUES / GARANTIE

référence	470102		470104	
Désignation	**Palan P 200**		**Palan P 400**	
Poulie de mouflage	avec	sans	avec	sans
Force portante	100 kg	200 kg	200 kg	400 kg
Hauteur de levage	12 m	6 m	12 m	6 m
Vitesse de levage	10 m/min	5 m/min	10 m/min	5 m/min
Longueur du câble	12,5 m		12,5 m	
Diamètre du câble	3 mm		3,8 mm	
Résistance du câble	> 1870 N/mm^2		>1870 N/mm^2	
Résistance du câble à la rupture	800 kg		1100 kg	
Service S3	S3-20% 10 mn		S3-20% 10 mn	
Tension du réseau	230 V AC - 50Hz		230 V AC - 50Hz	
Puissance du moteur	480 W		950 W	
Intensité en charge	2,2 A		4,5 A	
Classification de service	M1		M1	
Indice de protection	IP 54		IP 54	
Température de fonctionnement	0 - 40° C		0 - 40° C	
Pression acoustique opérateur Lpa	70 dB(A)		70 dB(A)	
Niveau puissance acoustique à 4 m (LwA) mesuré	60 dB(A)		60 dB(A)	
Niveau puissance acoustique à 4 m (LwA) garantit	83 dB(A)		83 dB(A)	
Incertitude de mesure	3 dB(A)		3 dB(A)	
Classe d'échauffement	B		B	
Classe d'isolation	I		I	
Condensateur	20µF / 450 V		30µF / 450 V	

Les valeurs d'émission de bruit ont été calculées conformément à la norme EN ISO 3744

VUE ÉCLATÉE

P200

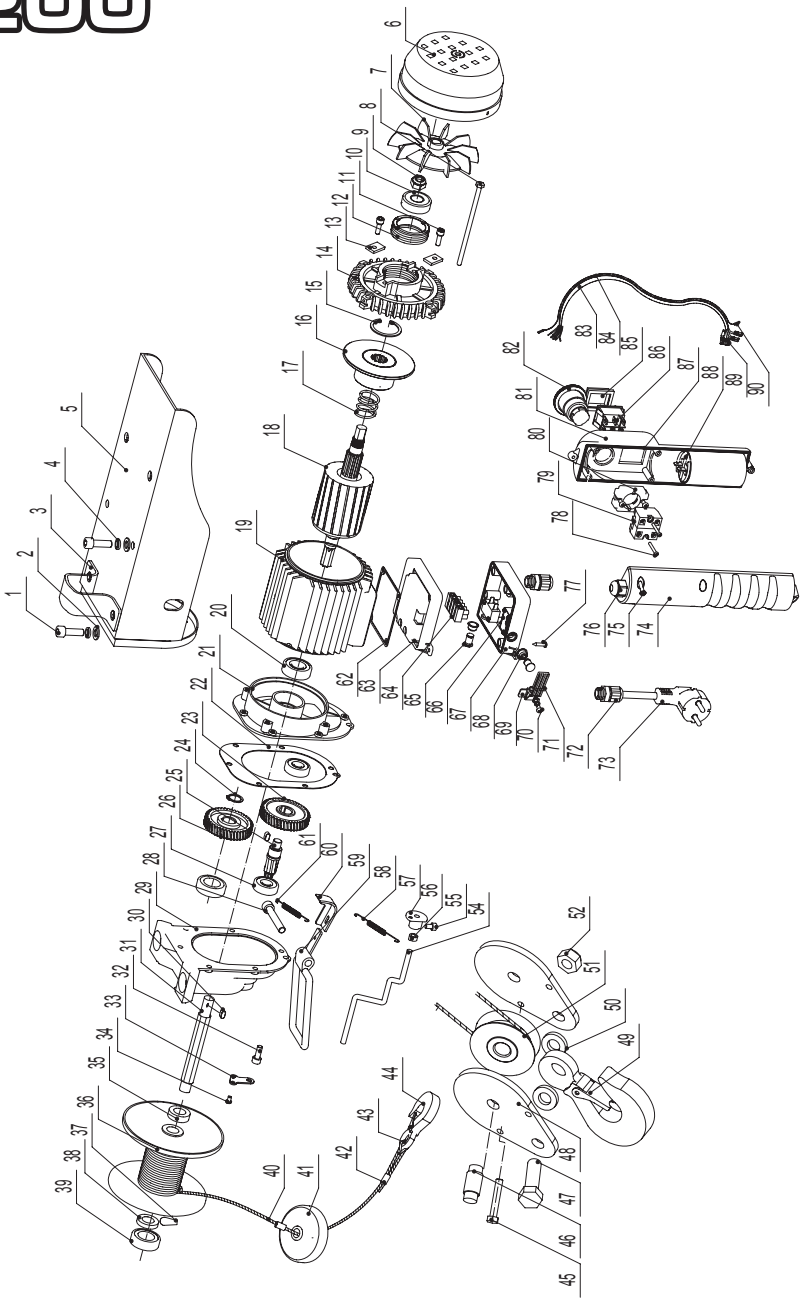

LISTE DES PIECES

P200

N°	Désignation
1	Vis à tête hexagonale
2	Rondelle plate
3	Bague de fixation
4	Rondelle à ressort
5	Support
6	Boîtier de ventilateur
7	Pâles du ventilateur
8	Vis à tête hexagonale
9	Ecrou frein hexagonal
10	Roulement
11	Vis à tête creuse hexagonale
12	Douille de roulement
13	Collier
14	Flasque arrière
15	Circlips interne
16	Frein
17	Ressort
18	Rotor moteur
19	Stator moteur
20	Roulement
21	Flasque avant
22	Joint
23	Roue dentée 1
24	Collier élastique
25	Arbre de transmission
26	Roue dentée 2
27	Roulement
28	Vis à tête creuse hexagonale
29	Corps de boîte de vitesses
30	Clavette
31	Arbre du treuil

N°	Désignation
32	Vis à tête creuse hexagonale
33	Plaque
34	Vis
35	Intercalaire intérieure du treuil
36	Treuil
37	Cale
38	Intercalaire extérieure du treuil
39	Roulement
40	Câble acier
41	Tampon d'arrêt
42	Sertissage en aluminium
43	Bague
44	Crochet
45	Vis à tête creuse hexagonale
46	Axe de poulie (serti)
47	Vis à tête hexagonale
48	Corps de poulie
49	Crochet
50	Rondelle de poulie
51	Poulie
52	Ecrou hexagonal
54	Butée
55	Boulon rond à fente croisée
56	Rondelle plastique de butée
57	Extrémitée de butée
58	Ressort de tension
59	Cadre
60	Pièce limite
61	Ressort de tension
62	Joint d'étanchéité

N°	Désignation
63	Couvercle du boîtier
64	Bornier
65	Contacteur
66	Interrupteur de fin de course
67	Boîtier de raccordement
68	Contacteur
69	Came de limite
70	Boulon rond à tête fendue
71	Interrupteur de fin de course
72	Bague de serrage câble
73	Fiche 2P + Terre
74	Corps inférieur du boîtier de commande
75	Vis cruciforme
76	Passage du câble
77	Vis à tête hexagonale
78	Vis à tête hexagonale
79	Contacteur d'arrêt d'urgence
80	Support du bloc d'interrupteurs
81	Corps supérieur du boîtier de commande
82	Bouton d'arrêt d'urgence
83	Câble
84	Protection metallique du câble
85	Bouclier contre l'eau
86	Bouton de montée et descente
87	Boîtier de commande
88	Condensateur
89	Fiches
90	Cordon électrique

P400

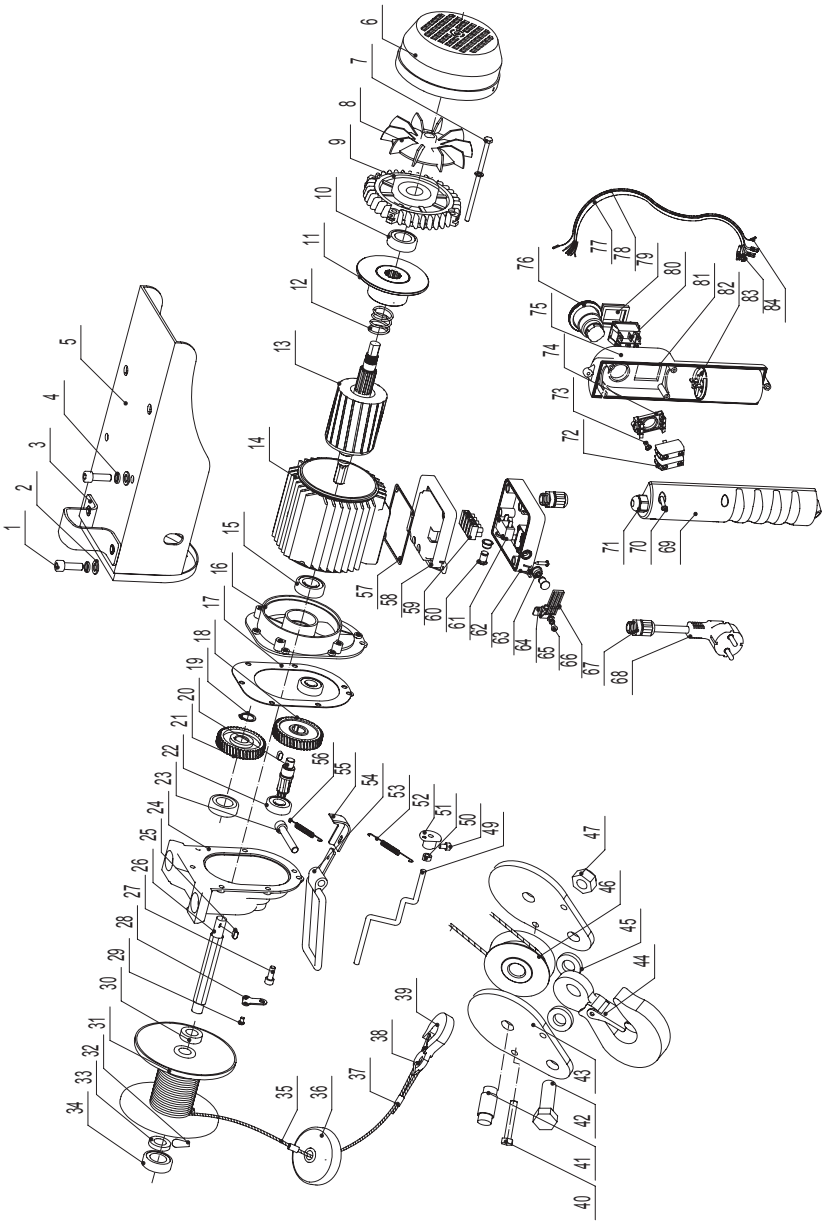
1
2
3
4
5
6
7
8
9
10
11
12
13
14
15
16
17
18
19
20
21
22
23
24
25
26
27
28
29
30
31
32
33
34
35
36
37
38
39
40
41
42
43
44
45
46
47
49
50
51
52
53
54
55
56
57
58
59
60
61
62
63
64
65
66
67
68
69
70
71
72
73
74
75
76
77
78
79
80
81
82
83
84

LISTE DES PIECES

P400

N°	Désignation
1	Vis à tête hexagonale
2	Rondelle plate
3	Bague de fixation
4	Rondelle à ressort
5	Support
6	Boîtier de ventilateur
7	Vis à tête hexagonale
8	Pales de ventilateur
9	Flasque arrière
10	Roulement
11	Frein
12	Ressort
13	Rotor du moteur
14	Stator du moteur
15	Roulement
16	Capot avant
17	Joint
18	Roue dentée 1
19	Collier élastique
20	Arbre de transmission
21	Roue dentée 2
22	Roulement
23	Vis à tête cylindrique
24	Vis à tête creuse hexagonale
25	Clavette
26	Arbre du treuil
27	Vis à tête creuse hexagonale
28	Plaque
29	Vis cruciforme

N°	Désignation
30	Intercalaire intérieure du treuil
31	Treuil
32	Cale
33	Intercalaire extérieure du treuil
34	Roulement
35	Câble acier
36	Tampon d'arrêt
37	Sertissage en aluminium
38	Bague
39	Crochet
40	Vis à tête creuse hexagonale
41	Axe de poulie (serti)
42	Boulon hexagonal
43	Corps de poulie
44	Crochet de poulie
45	Rondelle de poulie
46	Poulie
47	Ecrou hexagonal
49	Butée
50	Vis cruciforme
51	Rondelle plastique de butée
52	Extrémitée de butée
53	Ressort
54	Cadre
55	Limite de butée
56	Ressort
57	Joint d'étanchéité
58	Couvercle du boîtier

N°	Désignation
59	Bornier
60	Contacteur
61	Interrupteur de fin de course
62	Boîtier de raccordement
63	Contacteur
64	Came de limite
65	Boulon rond à tête fendue
66	Interrupteur de fin de course
67	Bague de serrage câble
68	Fiche 2P + Terre
69	Corps inférieur du boîtier de commande
70	Boulon rond cruciforme
71	Support de fixation
72	Bouton d'arrêt d'urgence
73	Vis cruciforme
74	Support du bloc d'interrupteurs
75	Corps supérieur du boîtier de commande
76	Bouton d'arrêt d'urgence
77	Câble
78	Protection metallique du câble
79	Joint
80	Bouton de montée et descente
81	Corps supérieur du boîtier de commande
82	Condensateur
83	Fiches
84	Cordon électrique

GARANTIE

- Ce produit est garanti conformément aux réglementations légales pour une période de 24 mois effective à compter de la date d'achat par le premier utilisateur.
- Cette garantie couvre toutes les défaillances matérielles ou de fabrication, elle n'inclut pas : les défauts dus à l'usure normale des pièces, telles que les roulements, les brosses, les câbles, les fiches ou les accessoires tels que les foreuses, les forets, les lames de scie, etc. les dommages ou les défauts résultant d'une utilisation excessive, d'accidents ou de modifications; ni les coûts de transport.
- Nous nous réservons le droit de rejeter toute réclamation dans les cas où l'achat ne peut être vérifié ni lorsqu'il est évident que le produit n'a pas été correctement entretenu. (Nettoyage régulier des orifices de ventilation, entretien régulier des balais de charbon).
- Votre ticket d'achat doit être conservé comme preuve de date d'achat. Votre outil non démonté doit être renvoyé à votre revendeur dans un état de propreté acceptable, dans son emballage d'origine (le cas échéant), accompagné de votre preuve d'achat.

NOTES

mecafer

Déclaration de conformité UE

La société MECAFER déclare que les produits mentionnés ci-dessous :

- **Réf. Palan P200 470102 (HGS B1 200E)**
- **Réf. Palan P400 470104 (HGS B1 400E)**

Sont conformes aux exigences des directives européennes suivantes :

Machine : 2006/42/CE
Basse tension : 2014/35/UE
Emissions sonores : 2000/14/CE
CEM : 2014/30/UE
ROHS : 2011/65/UE telle que modifiée par 2015/863/UE

aux normes harmonisées suivantes :
EN ISO 12100: 2010
EN 14492-2 : 2019 : 2009/AC : 2010
EN 60034-1 : 2010
EN 60034-5:2001+A1:2007
EN 60204-32 : 2008
EN 55014-1 : 2017
EN 55014-2 : 2015
EN 61000-3-2 : 2014
EN 61000-3-3 : 2013

Dossiers techniques disponibles
auprès de Monsieur Hervé BEAUJEAN

Valence 21/04/2026

Marylène PATTARD
Directrice Générale - General Manager

importé par :

mecafer

MECAFER 112, chemin de la forêt aux Martins
ZAC BRIFFAUT EST
BP 167 - 26906 VALENCE cedex 9 - France
info@mecafer.com

FR 22 PAP

Made in PRC