mecafer

POWER STATION

STATION D'ÉNERGIE LITHIUM

PW1000

MANUEL D'UTILISATION ET D'ENTRETIEN
(notice originale)

429100

F IMPORTANT : Lire et comprendre ce manuel avant d'utiliser la station d'énergie. Une mauvaise utilisation de cet appareil peut causer de graves blessures. Conserver ce manuel pour pouvoir le consulter ultérieurement.

I IMPORTANTE: Leggere e capire questo manuale prima di utilizzare la stazione di energia portabile . L'uso improprio di questo prodotto può causare lesioni gravi. Conservare questo manuale per riferimenti futuri.

NL BELANGRIJK: Lees en begrijp deze handleiding voor gebruik van de generator. Misbruik van dit product kunnen ernstig letsel veroorzaken. Bewaar deze handleiding voor toekomstig gebruik.

E IMPORTANTE: Lea y comprenda este manual antes de usar el generador. El mal uso de este producto puede causar lesiones graves. Guarde este manual para referencia en el futuro.

P IMPORTANTE: Leia e entenda este manual antes de usar o gerador. Uso indevido deste produto pode causar ferimentos graves. Guarde este manual para referência futura.

INTRODUCTION

Nous vous remercions d'avoir choisi ce produit qui a été soumis aux contrôles les plus sévères afin d'en garantir la qualité. Toutes les précautions possibles ont été prises pour qu'il vous parvienne en parfaite condition. Si vous remarquez toutefois la présence d'un problème, ou si vous avez besoin d'assistance ou de conseils, n'hésitez pas à contacter le service après-vente du magasin où vous avez effectué votre achat.

LA SÉCURITÉ AVANT TOUT

Avant d'utiliser cet appareil, les règles de sécurité fondamentales doivent être prises afin de réduire tout risque d'incendie, d'électrocution et de blessures. Il est important de lire le manuel d'instructions pour comprendre les limites, les applications et les dangers potentiels associés à ce produit.

CERTIFICAT DE GARANTIE COMMERCIALE

Le fabricant garantit le produit pendant 24 mois à compter de la date d'achat. Cette garantie ne couvre pas les produits destinés à la location. Toute pièce jugée défectueuse dûe à un vice ou défaut de fabrication sera remplacée. La garantie ne donnera en aucun cas lieu à un remboursement ou à quelque indemnité que ce soit, directe ou indirecte. En outre, cette garantie ne couvre pas: les accessoires et consommables, la mauvaise utilisation du produit, l'utilisation à des fins professionnelles et frais de port et d'emballage retour de l'appareil ; ces derniers restent à la charge du client. Tout article envoyé en réparation en port dû sera refusé. La garantie sera automatiquement annulée si le produit a été modifié sans le consentement de la part du fabricant ou en cas d'utilisation d'accessoires non autorisés par le fabricant. Ce dernier décline toute responsabilité civile dérivant d'un emploi abusif de la machine ou non conforme aux instructions, au réglage et à l'entretien. L'assistance sous garantie ne sera accordée que si la demande est adressée au service après-vente agréé accompagnée d'une preuve d'achat. Aussitôt après l'achat du produit, nous vous conseillons de bien vouloir vérifier que le produit est intact et de lire attentivement les instructions avant l'utilisation.

DROITS PREVUS PAR LA LOI

Cette garantie vient s'ajouter à vos droits statutaires et ne les affecte d'aucune façon.

MISE AU REBUT DU PRODUIT

Conformément à la directive européenne 2012/19/CE relative aux déchets d'équipements électriques et électroniques (DEEE) : lorsqu'il doit être mis au rebut car devenu inutilisable ou pour toute autre raison que ce soit, ce produit ne peut en aucun cas être traité comme le sont les ordures ménagères. Pour sauvegarder l'environnement et minimiser l'impact nocif sur l'environnement, suivre avec soin les procédures de recyclage ou la mise au rebut du produit, en le confiant à un centre local de ramassage des ordures ou à tout autre centre de traitement agréé. En cas de doutes, s'adresser aux autorités locales responsables de la collecte et du traitement, qui vous renseigneront concernant les solutions possibles au niveau du recyclage et/ou du traitement.

MECAFER est un pionnier de la distribution du gros outillage technique au grand public.

Filiale depuis 2015 du groupe **THERMADOR** (côté en bourse par EURONEXT), elle partage ses convictions et ses démarches en adéquation avec l'environnement.

Avec l'entrée dans ce groupe, **MECAFER** a pu bénéficier du regard avisé concernant l'importance de la RSE (Responsabilités Sociale des Entreprises) et ainsi développer des actions concrètes que le groupe a déjà préalablement mises en place.

Pour cela, différentes actions ont été mises en place dans les sociétés du groupe **THERMADOR**. Ces actions ont été découpées en 3 axes majeurs : environnemental, économique et social.

EN CE QUI CONCERNE L'ENVIRONNEMENT, il a été mis en place des systèmes de récupération et traitement des eaux de pluie, la réduction de l'émission des déchets ou encore la sensibilisation à une baisse de l'utilisation des véhicules polluants.

Deux directives sont respectées :

- ROHS : Limite l'utilisation de 6 substances dangereuses
- REACH : Améliorer la protection de la santé et de l'environnement, renforcer les connaissances sur les substances chimiques et favoriser la communication entre les différents acteurs

EN MATIÈRE D'ÉCONOMIE, les clients et fournisseurs sont respectés dans notre processus. Le prix n'est pas l'unique critère de sélection d'un fournisseur, un soin tout particulier est apporté à la qualité des produits et des services, à leur réactivité et à leur transparence. L'intégralité des impôts du groupe sont payés en France. L'essentiel des fournisseurs asiatiques du groupe sont certifiés BSCI, c'est-à-dire qu'ils ont pour but d'améliorer les conditions sociales de travail des salariés chez les fabricants.

CONCERNANT LE SOCIAL, le point d'honneur est celui de l'égalité entre les hommes et les femmes que ce soit en matière de salaires ou de postes.

Cette préoccupation pour l'environnement a valu au groupe **THERMADOR** d'être classé 7ème en 2018 parmi les sociétés faisant plus de 150 millions d'euros de chiffre d'affaires pour leurs investissements dans le RSE.

Ce très bon classement incite à poursuivre les efforts faits dans ces trois axes mais aussi de mettre en place de nouvelles solutions. **MECAFER** est fier de s'engager auprès de ces actions pour une meilleure égalité, transparence et préservation de la nature.

SOMMAIRE

1. PICTOGRAMMES DE SÉCURITÉ 4

2. DESCRIPTION DE L'APPAREIL 5

3. CARACTÉRISTIQUES 7

4. CONSIGNES GÉNÉRALES DE SÉCURITÉ 8

5. MISE EN ROUTE ET FONCTIONNEMENT 9

6. RÉSOLUTION DES PROBLÈMES 10

7. STOCKAGE 11

8. DÉCLARATION DE CONFORMITÉ UE 12

F PICTOGRAMMES DE SÉCURITÉ

Vous trouverez les pictogrammes suivants sur votre station d'énergie et dans son manuel d'utilisation.

Ils correspondent à des obligations, des avertissements, des interdictions et des informations.

Ils sont destinés à transmettre les bonnes règles de sécurité et de fonctionnement.

	OBLIGATION : lire attentivement et assurer vous de comprendre toutes les instructions de ce manuel avant utilisation.		**CLASSE D'ISOLATION : 2**
	AVERTISSEMENT : Danger, agir avec prudence.		Utilisation à l'intérieur conseillée notamment pour la recharge
	AVERTISSEMENT : présence de courant électrique, risque de commotion électrique.		Transformateur électrique isolé, protegé des courts circuits
	INTERDICTION : de placer l'appareil dans un endroit humide, projections d'eau, pluie…		Alimentation électrique à découpage
	TENIR ÉLOIGNÉ DU FEU OU DE TOUTE AUTRE SOURCE DE CHALEUR		**OBLIGATION :** Les déchets des appareils électriques et électroniques (DEEE) ne doivent pas être jetés avec vos ordures ménagères. Déposez-les dans un centre de recyclage des déchets local ou chez votre revendeur.

Attention, le PW 1000 et le PW 2000 contiennent une batterie Lithium-Ion potentiellement inflammable et explosive.

Pour le transport aérien, renseignez vous auprès de votre compagnie aérienne ou de l'IATA avant de mettre votre station d'energie en valise ou en cabine.

1. PANNEAU DE COMMANDE - FACE AVANT

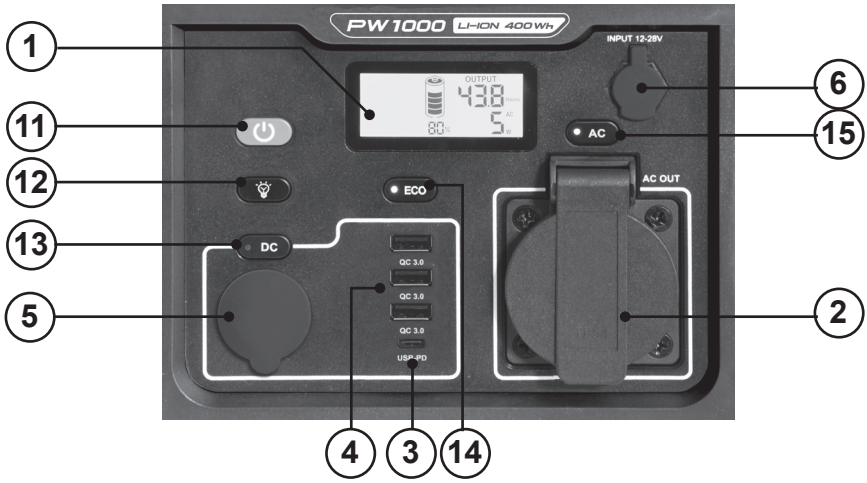

1. Ecran digital LCD retro éclairé
2. Sortie AC 230 V - 50 Hz
3. Sortie USB QC 3.0 - 60 W
4. Sorties USB PD (x3)
5. Sortie 12V type allume cigare - 10 A max
6. Entrée type Jack pour recharge DC
11. Bouton Marche/Arrêt
12. Bouton marche/arrêt de la torche et de la liseuse
13. Interrupteur sorties DC : mise en marche des sorties 12V DC et USB
14. Bouton Marche/Arrêt de la fonction ECO
15. Interrupteur mise en marche sorties AC 230 V

B. DETAIL ECRAN LCD (1)

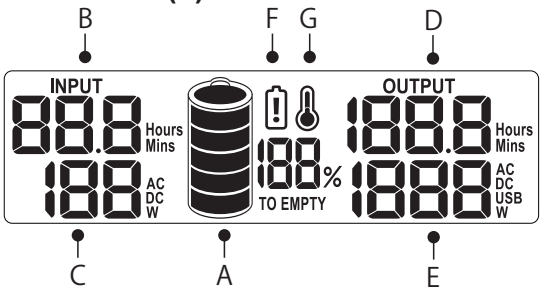

A Indicateur état de charge de la batterie interne de la station d'energie
B Temps restant pourt une recharge complète
C Puissance d'entrée / charge
D Temps d'utilisation restant
E Puissance de sortie instantanée
F Avertissement batterie trop faible
G Avertissement surchauffe station

F DESCRIPTION DE L'APPAREIL

C. VUE GÉNÉRALE

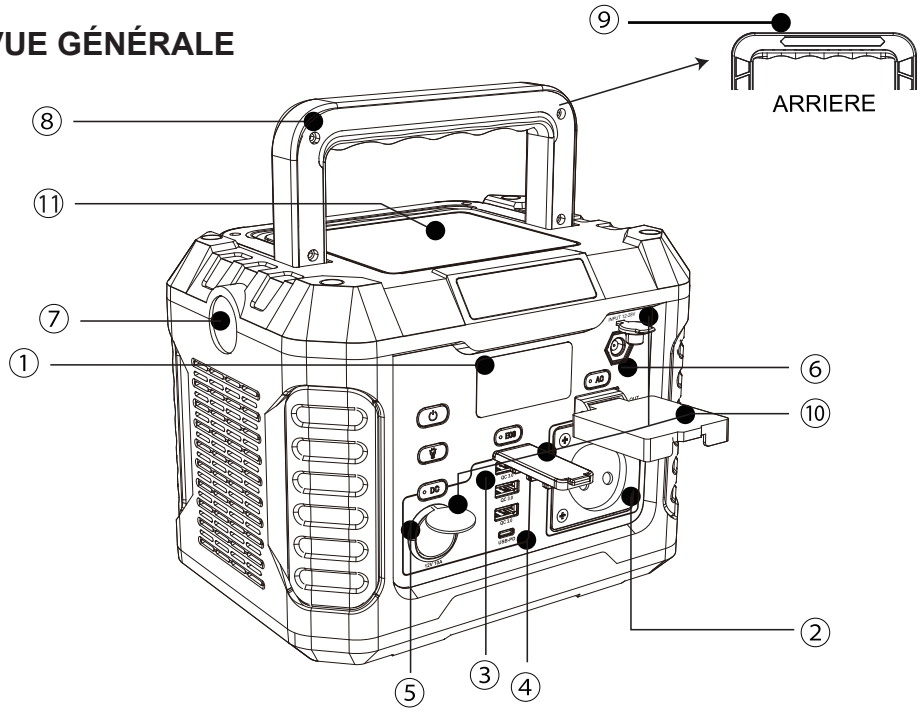

1. Ecran digital LCD retro-éclairé
2. Sorties AC 230 V - 50 Hz
3. Sorties USB A QC x3
4. Sortie USB C x 1
5. Sorties 12 V type allume-cigare.
6. Entrée type Jack pour recharge DC
7. Lampe LED torche
8. Poignée escamotable
9. Liseuse LED
10. Couvercles de protection
11. Zone pour charge inductive

D. DESCRIPTION DE LA PLAQUE SIGNALÉTIQUE :

CARACTÉRISTIQUES

F

N° sur plaque signalétique	STATION D'ÉNERGIE PW 1000 - 429100		
1	Modèle	PW 1000 429100 / ADVANCE 1000	
2	Type batterie	Batterie Lithium-ion 18650	
3	Tension batterie	22,2 V	
	Capacité batterie	18 Ah	
	Autonomie	400 Wh	
	Autonomie en nombre cycle	500 cycles à > 80% de capacité	
4	Entrée / Recharge	DC 12 -28 V - (10 A - 100 W) MAX.	
5	Sortie AC	x 1	
	Tension	230 V ± 3 % - 50 Hz	
	Puissance continue maximum totale	500 W	
	Puissance maximum totale (5 secondes)	1000 W	
6	Sortie DC 12 V Type allume cigare	DC 12V - 10 A Max	
7	Sortie USB Type C (x1)	DC 5V/3A, 9V/3A, 12V/3A, 15V/3A, 20V/3A	Soit 60 W max
8	Sorties USB Type A QC 3.0	DC 5V/3A, 9V/3A, 12/3A	Soit 54 W max
9	Lampe LED + Liseuse LED	2 x (1 W / 1000 lumens)	
11	Température d'utilisation et environnement	-10°C à 40°C	
	Humidité ambiante entre 20% et 90%		
12	Température de recharge	0°C à 40°C	
	Type convertisseur (Inverter)	Pure Sinus	
	Protections integrées :	Contre la surchage, la surchauffe, les courts circuits	
		Contre la surcharge de la batterie	
		Contre la décharge complete de la batterie	
		Contre la sous tension et surtension AC	
	Dimensions et poids net	230 x 168 x 178 mm / 4,3 kg	
10	Classe de protection	IP20	
13	Numéro de lot de production	Année / Mois / N° de commande	
14	Année de production		
15	Classe isolation	II	
	Chargeur par induction	10 W	
Chargeur inclus			
	Référence	YHY240-04000	
	Courant entrée	AC 220-240 V 50-60 Hz – 4 A max	
	Courant sortie	DC 24 V - 4 A max	
	Classe isolation	II	
	Classe de protection	IP20	

F CONSIGNES GÉNÉRALES DE SÉCURITÉ

Cette station d'énergie a été conçue pour garantir un service sûr et fiable si elle est utilisée conformément aux instructions.

Précautions à prendre pour l'utilisation de la station d'énergie et de sa batterie intégrée Lithium ion

1. Ne pas utiliser si le produit est endommagé ou a des traces visibles de chocs
2. Ne pas exposer l'appareil à un environnement très corrosif ou très poussiéreux. Ce produit peut générer des étincelles lorsqu'il est branché et débranché en entrée. Ne pas utiliser dans un environnement contenant des gaz inflammables et explosifs.
3. Ne pas recharger la batterie ou utiliser l'appareil dans des conditions de témpératures inférieures à 0°C ou supérieures à 40°C, ni dans une atmosphère très humide (pluie, bruine, neige, grêle, brouillard dense) : cela pourrait occassionner des courts circuits et l'électrocution de l'utilisateur. S'assurer que l'appareil soit completement sec avant de le remettre en route si par inadvertance il a été mouillé.
4. Ne jamais mettre la station d'energie et sa batterie dans l'eau
5. Ne pas utiliser la station d'énergie à proximité immédiate d'une source de chaleur (moins d'un mètre d'un feu, poêle, four…) cela pourrait endommager, voir faire exploser la batterie Lithium.
6. S'assurer que les orifices de ventilation ne soient pas obstrués et la station d'energie soit dans un endroit ventilé pour faciliter son refroidissement en cas d'utilisation intensive.
7. Protéger l'unité contre les fortes vibrations, les chutes et les collisions. Ne pas renverser l'appareil. Ne pas stocker d'autres produits dessus.
8. Le produit peut être endommagé en cas de chute, il doit être placé sur une surface plane et sûre.
9. Ne pas introduire d'objets ou pièces métalliques dans les orifices de ventilation ou les prises. Ne pas toucher la prise de courant à l'intérieur des parties métalliques ou court-circuiter le circuit intentionnellement.
10. Ne pas démonter pas cet appareil si vous n'êtes pas un professionnel de l'électricité, car la batterie intégrée pourrait vous électrocuter.
11. Toute modification non autorisée du système peut entraîner un défaut produit et donc un accident. En outre, la garantie commerciale sera caduque.
12. La station d'énergie peut produire une température élevée lorsqu'ielle est utilisée et doit être éloignée des matériaux qui peuvent être affectés par une température élevée.
14. Cet équipement ne doit pas être utilisé par des enfants ou des personnes déficientes sans la supervision complète d'un adulte ayant lu ce présent manuel d'instructions
15. Lorsque le produit n'est pas utilisé, veuillez retirer la fiche d'alimentation de la prise du produit et débrancher le chargeur de la prise murale.
16 Si l'appareil prenait accidentellement feu, utiliser de l'eau, du sable, une couverture anti-feu ou un extincteur C02.

INSTRUCTIONS PARTICULIERES CONCERNANT LA BATTERIE INTEGRÉE

- Assurez-vous que la batterie ne reste pas déchargée longtemps. Afin de garantir une meilleure longévité de la batterie, recharger **dès que possible après votre achat** et au minimum tous les 3 mois.
- Toujours recharger la station d'énergie avec le chargeur original ou à défaut avec un chargeur ayant exactement les mêmes spécifités de tension et d'ampérage. En cas d'utilisation de panneau solaire s'assurer que le courant délivré soit conforme en tension et en ampérage maximum.
- Ne pas démonter l'appareil et changer la batterie sans y avoir été invité par un technicien dûment habilité à réparer ce type d'appareil
- Ne pas jeter la station d'énergie ou sa batterie à la poubelle, elle doit être retraitée dans un centre local de tri/déchetterie.
- Si, suite à la chute de l'appareil la batterie est ouverte, du liquide peut sortir de celle-ci. Éviter tout contact notamment avec les yeux. Si malheureusement c'est le cas, contacter un médecin ou le centre anti-poison régional.

Conseils : Si vous devez utiliser la station d'energie avec des températures inférieures à -10°C, nous vous conseillons de mettre la station d'energie à l'abri, voire dans une glacière isotherme (mais ventiler à minima) afin de garantir une utilisation dans une atmosphère > 0°C et ne pas endommager la batterie.

A. BRANCHEMENTS DES APPAREILS

1. Vérifier que les câbles de branchement de vos appareils soient en bon état, conformes aux normes IEC pour les appareils électriques AC. Utiliser un câble endommagé peut provoquer une électrocution.

2. Compatibilité des appareils branchés en AC 230 V :

a) Vérifier que la puissance consommée de l'appareil ne dépasse pas 500 W.

b) La prise 230 V est dépourvue de prise de terre (T). Vous ne pouvez brancher qu'un seul appareil de classe I (2P+T) par prise sur la station d'énergie afin de garantir une bonne protection.

3. Utilisation de rallonge et de prise multiple :

a) Ne pas utiliser de rallonge ou prise multiple pour un appareil de classe I (P+N+T)

b) L'utilisation de prise multiple ou rallonge (câbles 0,75 mm^2 minimum) ne peut être envisagée qu'avec des appareils électriques de classe II (P+N) sans prise de terre.

CONSEILS : Attention certains appareils électriques (dits inductifs) notamment avec un moteur électrique ont un coefficient de démarrage. Par exemple : un réfrigérateur peut consommer 3 x fois au démarrage, une perceuse 1,5 x plus. Par contre, les appareils dits résistifs (ampoule par exemple) ou la plupart des appareils électroniques, ne consomment pas plus de courant au démarrage.

Si la sécurité se met en route (code erreur E02 + indicateur n° 19 puis extinction de l'appareil) et que station d'énergie ne délivre plus de courant, c'est que la puissance demandée par votre appareil est trop importante.

B. MISE EN ROUTE

Appuyer une fois, rapidement, sur le bouton n°11 pour allumer l'appareil. Vérifier l'état de la batterie. Si la charge est inférieure à 20 %, nous vous conseillons de recharger la batterie.

Appuyer sur le bouton n°13 pour brancher un appareil en courant continu DC (12 V ou USB)

Vous pouvez utiliser toutes les prises disponibles mais dans ce cas la puissance disponible sera de 120 W en 12 V DC, de 54 W sur les prises USB type A. et de 60 W sur la prise USB C (cf. tableau caractéristiques)

Appuyer sur le bouton n°15 puis brancher un appareil en 230 V consommant moins de 500 W en continu et 1000 W au démarrage. NB : Allumer l'appareil électrique une fois la prise branchée.

Vérifier la consommation électrique instantanée, l'autonomie restante et l'état de la batterie.

NB : La station d'énergie dispose de ventilateurs intégrés servant à réguler la température de la batterie et du convertisseur. Lors d'une utilisation à pleine puissance ou prolongée, ils se déclenchent et s'arrêtent automatiquement (même après avoir débranché l'appareil électrique).

En cas de surchauffe, le témoin G s'allume et la station d'énergie coupe la sortie de courant AC ou DC.

Si la puissance demandée est trop importante, la protection contre la surcharge se déclenche (code E02 s'affiche) et l'appareil s'éteint automatiquement.

Penser à éteindre la station d'énergie après utilisation.

Utilisation de la lampe liseuse LED et de la lampe de poche

Appuyez une fois sur le bouton 12 pour allumer la lampe de poche, appuyez à nouveau dessus pour allumer la liseuseLED. Appuyez sur le bouton 12 pendant 3 secondes pour activer le mode SOS (lampe de ppoche clignotante).

Mode ECO : si les ports de sortie ne sont pas utilisés, la station s'éteint automatiquement au bout de 1 heure. Activer ou desactiver le mode ECO avec le bouton 14.

C. RECHARGE DE LA BATTERIE INTÉGRÉE

La batterie Lithium Ion est composée de cellules pour une tension totale de 22,2 V et une capacité de 18 Ah (soit 22,2 x 18 = 399,6 Wh).

IMPORTANT :

Après une utilisation intensive, nous vous recommandons d'attendre 1 à 2 heures afin que la batterie refroidisse avant de la recharger pour préserver sa durée de vie.

Vous pouvez recharger la station d'energie de 3 manières différentes :

1. Avec le chargeur AC DC 230 V livré avec : il suffit de brancher le chargeur à une prise murale délivrant du 220-240 V 50 hHz et de brancher la prise jack sur la prise n°6

L'écran va s'allumer et l'indicateur d'état batterie en % va augmenter.

2. Avec des panneaux solaires : vous devez vous assurer que la tension fournie soit suffisante (> 12 V et continu DC) . Utiliser des panneaux capables de fournir la tension requise (entre 12 V et 18 V DC) et un minimum d'intensité (nous vous recommandons un panneau solaire de 60 Wc minimum et de 120 Wc maximum). La station d'énergie intègre un contrôleur de charge intelligent de la batterie qui arrêtera automatiquement la charge via le panneau solaire si la batterie est pleine.

3. Avec une prise allume-cigare : vous devez vous assurer que la tension fournie est sufffisante (> 12 V DC).

IMPORTANT : Une fois la station d'énergie rechargée, débrancher le câble de recharge.

D. CHARGEUR À INDUCTION

Le charge induction fonctionne des que la station est en fonctionnement. Il suffit de poser votre téléphone portable compatible charge induction sur le haut de l'appareil sous la poignée pour commencer la charge (max 10W).

F RÉSOLUTION DES PROBLÈMES

PROBLÈME	CAUSE POSSIBLE	DESCRIPTION	SOLUTION POSSIBLE
L'appareil ne s'allume pas	Charge batterie trop faible	Batterie déchargée	Recharger à 100% la batterie
	Problème de charge	Court-circuit sur la charge	Débrancher le chargeur ou panneaux solaires
	Produit endommagé		Contacter le SAV de votre revendeur
	Protection contre la surcharge	Tension de charge trop forte	Vérifier l'état tension de charge
L'appareil ne se recharge pas ou mal	Intervention de la protection themique à cause de la surchauffe du moteur		Laisser refroidir le moteur Aérer le local
	Protection contre la surcharge	Tension de charge trop forte	Vérifier l'état tension de charge
	La recharge ralentit en fin de cycle	Effet de «Stade», les batteries se remplissent comme un stade : plus rapidement au début car le stade est vide, plus lentement à la fin car les places libres sont plus difficiles à trouver	Normal
	Ne se recharge pas correctement (très lentement)	Le chargeur ou les panneaux solaires ne délivrent pas la tension requise	Vérifier si le courant de charge est suffisant (12 V)
L'appareil ne délivre pas de courant DC (12V ou USB)	Protection basse tension déclenchée	La batterie n'a plus assez d'énergie	Recharger à 100% la batterie
	Protection Surcharge déclenchée	L'appareil branché dépasse la puissance disponible	Vérifier si vous pouvez baisser la puissance demandée (ou enlever un des appareils branchés)
	Protection surchauffe déclenchée	Température de la station trop élevée	Disposer la station dans un endroit ventilé au frais. Débrancher les appareils les plus consommateurs
	Charge lente	Câble de charge en mauvaise état	Vérifier que les câbles et connections sont en parfait état, changez les le cas échéant
	Protection court-circuit déclenchée	Appareil branché endommagé	Vérifier sur une autre source, faites réparer ou changer l'appareil défaillant
L'appareil ne délivre pas de courant AC	Charge batterie trop faible	Batterie déchargée	Recharger la batterie à 100%
	Protection basse tension déclenchée	La batterie n'a plus assez d'énergie	Recharger la batterie à 100%
	Protection Surcharge déclenchée	L'appareil branché dépasse la puissance disponible	Vérifier si vous pouvez baisser la puissance demandée (ou enlever un des appareils branchés)
	Protection surchauffe déclenchée	Température de la station trop élevée	Disposer la station dans un endroit ventilé au frais. Débrancher les appareils les plus consommateurs
	Protection court-circuit	Appareil électrique défaillant	Vérifier sur une autre source, faites réparer ou changer l'appareil défaillant

RÉSOLUTION DES PROBLÈMES

AFFICHAGE DU N° ERREUR	DESCRIPTION	SOLUTION
E1	Avertissement de surcharge sortie AC	Brancher des appareils dont la puissance continue au démarrage ne dépasse pas la puissance de sortie de la station. Sinon le bouton AC (15) s'éteindra automatiquement
E2	Sortie AC désactivée	Brancher les appareils dans la plage nominale de puissance puis appuyez sur le bouton AC (15) pour redémarrer
E3	Surtension / Sous-tension sorties DC	Branchere les appareils dans la plage nominale de tension DC, puis appuyez sur le bouton ON/OFF (11) remettre en route.
E7	Protection surcharge DC	Brancher les appareils dans la plage nominale de puissance DC, puis appuyez sur le bouton ON/OFF (11) remettre en route.
E8	Protection surcharge USB	Veuillez charger/alimenter les appareils dans la plage nominale de puissance USB, puis appuyez sur le bouton ON/OFF (11) remettre en route.
E4 / E5 / E6 / E9	Avertissement de surcharge sortie AC	Lorsque E1 / E7 / E8 apparaît, E4 / E5 / E6 / E9 sera affiché pour déterminer le problème avec plus avec précision. Veuillez brancher les appareils dans les puissances nominales, puis poussez le bouton correspondant pour redémarrer.
E62	Rappel : durée de charge trop longue	Arrêtez de charger après 100 %.
E72	Mise en sécurité de la charge	Débranchez le câble de charge et éteignez l'appareil, rebranchez après un certain temps.

STOCKAGE DE L'APPAREIL

- Disposer la station d'énergie (mise à l'arrêt) dans un endroit sec, tempéré et à l'abri de la poussière.
- La batterie pleinement chargée peut tenir un an mais nous vous conseillons vivement de la recharger tous les 3 mois selon la méthode suivante : consommer la batterie jusqu'à 30% puis la recharger jusqu'à 80%.
- Ne jamais ranger la station pour un long moment si l'état de la batterie est inférieure à 10% cela endommagera la durée de vie et la capacité de charge de celle-ci.

Déclaration de conformité UE

La société MECAFER déclare que les produits mentionnés ci-dessous :

- **Station Energie référence 429100 - PW 1000 (ADVANCE 500) et son chargeur AC DC : YHY240-04000**

Sont conformes aux exigences des directives européennes suivantes :

RED 2014/53/UE

CEM 2014/30/UE,

Basse tension 2014/35/UE

ROHS 2011/65/UE amendée par 2015/863/UE

et évalués selon les normes applicables en vigueur suivantes :

EN 303417 V1.1.1:2017 / EN 50665:2017
EN IEC 62311:2020 / EN 301489-3 V 2.1.1:2019
EN 301489-1 V 2.2.3:2019 / EN 61547:2009
EN IEC 55015:2019+A11 / EN IEC 61000-6-3:2021
EN IEC 61000-6-1:2019 / EN 62368-1:2014+A11

EN IEC 61000-6-3:2021 / EN IEC 61000-6-1:2019
EN 55032:2015+A11+A1 / EN 55035:2017+A11
EN IEC 61000-3-2:2019+A1 / EN 61000-3-3:2013+A1+A2

EN 62368-1:2014+A11:2017 / EN 61558-2-16:2009
EN IEC 61558-1:2019 / NF C 61-314:2017
EN IEC 62368-1:2020+A11

Chargeur Réf. YHY240-04000 :
EN IEC 62368-1:2020+A11;

EN IEC 61000-3-2:2019+A1:2021,

EN 55032:2015/A11:2020,

EN 55035:2017/A11:2020,

EN 61000-3-3:2013+A1:2019

Dossiers techniques disponibles
auprès de Monsieur Hervé BEAUJEAN

Valence 24/03/2023

Philippe BORIES
Président Directeur Général - Chairman and managing director

importé par :

MECAFER 112, chemin de la forêt aux Martins
ZAC BRIFFAUT EST
BP 167 - 26906 VALENCE cedex 9 - France

FR 22 PAP

Made in PRC