STANLEY®

FATMAX®

EN
IT
DE
EL
ES
FR
HR
HU
LT
LV
PL
PT
RO
SV

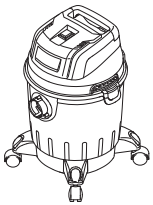

SXFVC20P

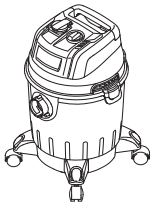

SXFVC20PT

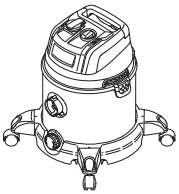

SXFVC20XTD

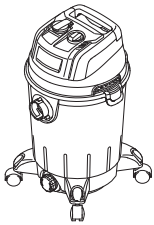

SXFVC25PTD

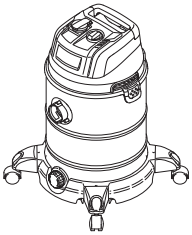

SXFVC30XTD

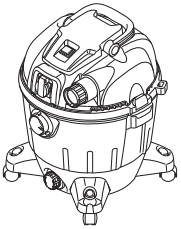

SXFVC35PTD

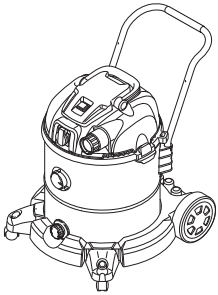

SXFVC50XTD

SXFVC20P
SXFVC20PT
SXFVC20XTD
SXFVC25PTD
SXFVC30XTD
SXFVC35PTD
SXFVC50XTD

cod. 97141 - HF

stanleytools.com

EN	*Please read these instructions carefully before use. Please retain these instructions for future reference.* *In case of problems or difficulties, please contact the consumer helpline:* ***www.2helpu.com***	***Page: 8-15***
IT	*Leggere attentamente queste istruzioni prima dell'uso. Conservare queste istruzioni per future consultazioni.* *In caso di problemi o difficoltà, contattate l'helpline consumatori:* ***www.2helpu.com***	***Pagina: 16-23***
DE	*Lesen Sie bitte diese Bedienungsanleitung vor Gebrauch aufmerksam durch.* *Bewahren Sie diese Bedienungsanleitung sorgfältig auf, damit Sie sie auch später zu Rate ziehen können.* *Wenden Sie sich im Falle von Problemen bitte an die Verbraucher-Hotline:* ***www.2helpu.com***	***Seite: 24-32***
EL	*Διαβάστε προσεκτικά αυτές τις οδηγίες πριν από τη χρήση. Φυλάξτε αυτές τις οδηγίες για μελλοντικές αναφορές.* *Σε περίπτωση προβλημάτων ή δυσκολιών, επικοινωνήστε με τη γραμμή helpline υποστήριξης καταναλωτών:* ***www.2helpu.com***	***Σελίδα: 33-41***
ES	*Leer atentamente estas instrucciones antes de usar el equipo. Guardar estas instrucciones para poder consultarlas en el futuro.* *En caso de problemas o dificultades, ponerse en contacto con el servicio de asistencia al cliente:* ***www.2helpu.com***	***Página: 42-49***
FR	*Lire attentivement ces instructions avant emploi. Conserver ces instructions pour toute consultation à venir.* *En cas de problèmes ou de difficultés, contacter l'assistance consommateur :* ***www.2helpu.com***	***Page : 50-58***
HR	*Molimo vas da prije uporabe pažljivo pročitate ovaj priručnik. Sačuvajte ove upute za buduće korištenje.* *Ako naiđete na kakve probleme ili poteškoće, molimo vas da se obratite službi za podršku korisnicima:* ***www.2helpu.com***	***Stranica: 59-66***
HU	*A készülék használatba vétele előtt gondosan olvassa el az útmutatót. A későbbi hivatkozások érdekében őrizze meg az útmutatót.* *Kérdés vagy probléma esetén forduljon ügyfélszolgálatunkhoz:* ***www.2helpu.com***	***67-74. oldal***
LT	*Prieš pradėdami naudoti įrenginį, atidžiai perskaitykite šias instrukcijas. Išsaugokite šias instrukcijas, kad bet kada galėtumėte jas vėl perskaityti.* *Jei kyla problemų arba sunkumų, kreipkitės į klientų pagalbos liniją:* ***www.2helpu.com***	***Puslapiai: 75-82***
LV	*Pirms lietošanas, lūdzu, rūpīgi izlasiet šo pamācību. Lūdzu, saglabājiet šos norādījumus turpmākai uzziņai.* *Ja rodas kādas problēmas vai grūtības, lūdzu, sazinieties ar klientu palīdzības dienestu:* ***www.2helpu.com***	***Lappuse: 83-90***
PL	*Przed użyciem należy uważnie przeczytać niniejszą instrukcję obsługi. Instrukcję należy zachować na przyszłość.* *W razie jakichkolwiek problemów lub trudności można skontaktować się z działem pomocy technicznej pod adresem:* ***www.2helpu.com***	***Strona: 91-99***
PT	*Leia atentamente estas instruções antes de utilizar o aparelho. Conserve estas instruções para consultas futuras.* *Em caso de problemas ou dificuldades, contacte a helpline de atendimento aos consumidores:* ***www.2helpu.com***	***Página: 100-107***
RO	*Vă rugăm să citiți cu atenție aceste instrucțiuni înainte de utilizare. Vă rugăm să păstrați aceste instrucțiuni pentru consultarea pe viitor.* *În caz de probleme sau dificultăți, vă rugăm să contactați linia de asistență a clienților:* ***www.2helpu.com***	***Pagina: 108-116***
SV	*Läs bruksanvisningen noggrant före användning. Förvara bruksanvisningen för framtida bruk.* *Vid ev. problem eller frågeställningar, kontakta kundtjänst på* ***www.2helpu.com***	***Sid.: 117-124***

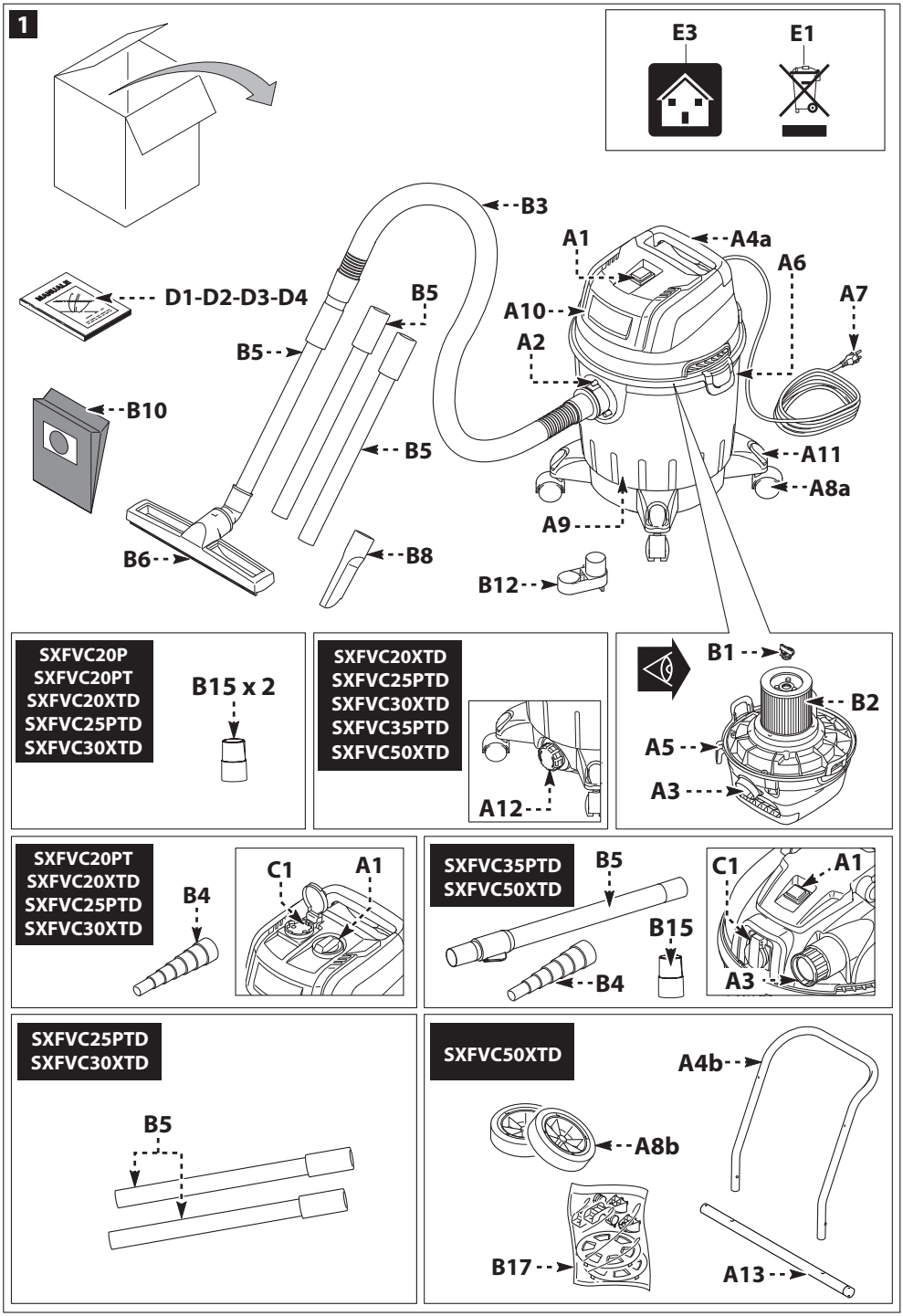
1
E3
E1
B3
A1
A4a
A6
A7
D1-D2-D3-D4
B5
A10
A2
B5
B10
B5
A11
A8a
A9
B6
B8
B12
SXFVC20P
SXFVC20PT
SXFVC20XTD
SXFVC25PTD
SXFVC30XTD
B15 x 2
SXFVC20XTD
SXFVC25PTD
SXFVC30XTD
SXFVC35PTD
SXFVC50XTD
A12
B1
B2
A5
A3
SXFVC20PT
SXFVC20XTD
SXFVC25PTD
SXFVC30XTD
B4
C1
A1
SXFVC35PTD
SXFVC50XTD
B5
B15
B4
C1
A1
A3
SXFVC25PTD
SXFVC30XTD
B5
SXFVC50XTD
A4b
A8b
B17
A13

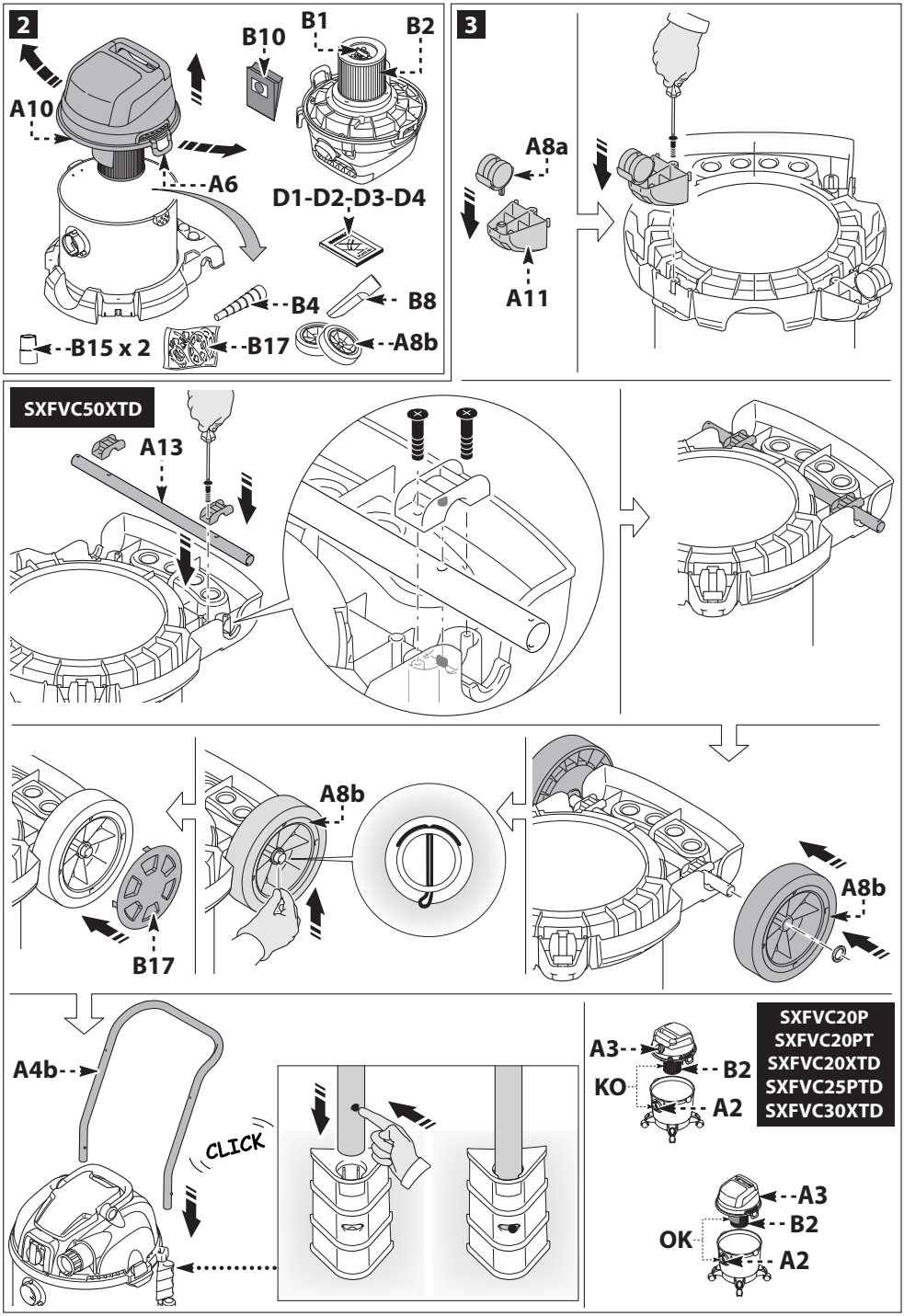
2
B10
B1
B2
A10
A6
D1-D2-D3-D4
B4
B8
B15 x 2
B17
A8b
3
A8a
A11
SXFVC50XTD
A13
A8b
B17
A8b
A4b
CLICK
A3
B2
KO
A2
SXFVC20P
SXFVC20PT
SXFVC20XTD
SXFVC25PTD
SXFVC30XTD
A3
B2
OK
A2

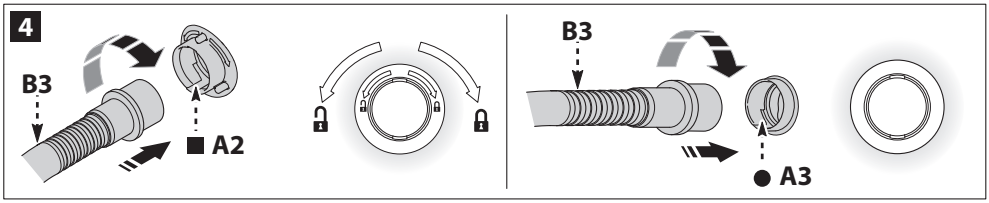
4
B3
A2
B3
A3

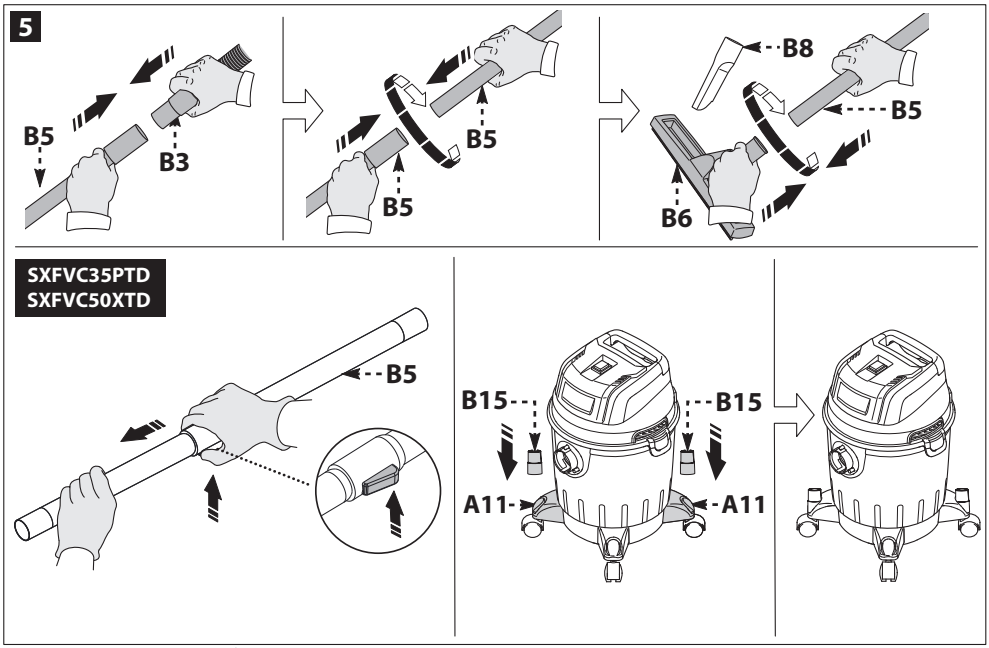
5
B5
B3
B5
B5
B8
B5
B6
SXFVC35PTD
SXFVC50XTD
B5
B15
B15
A11
A11

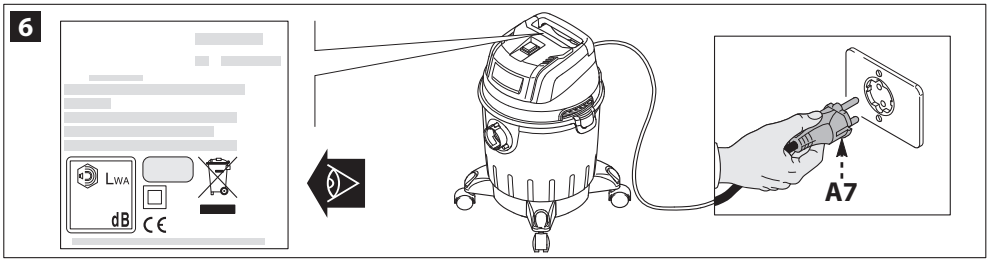
6
LWA
dB
CE
A7

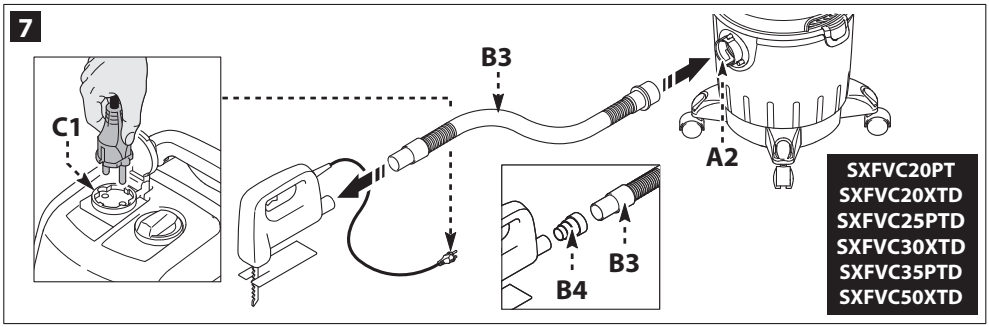
7
C1
B3
A2
B3
B4
SXFVC20PT
SXFVC20XTD
SXFVC25PTD
SXFVC30XTD
SXFVC35PTD
SXFVC50XTD

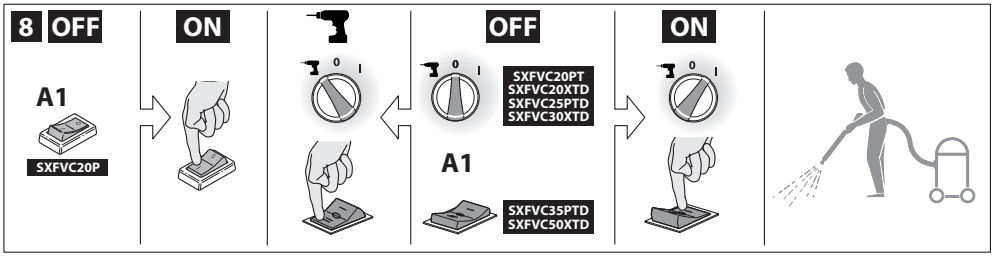
8
OFF
ON
A1
SXFVC20P
OFF
ON
SXFVC20PT
SXFVC20XTD
SXFVC25PTD
SXFVC30XTD
A1
SXFVC35PTD
SXFVC50XTD

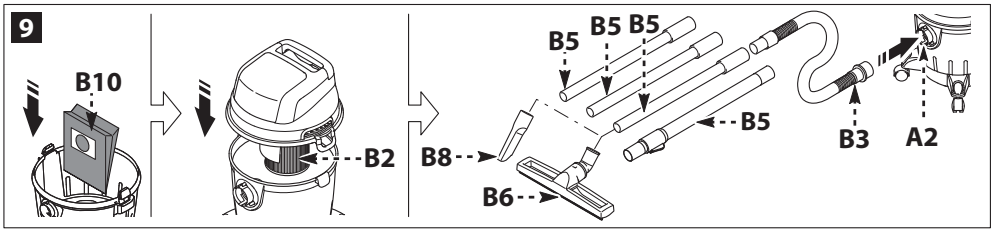
9
B10
B2
B5
B5 B5
B5
B8
B6
B3
A2

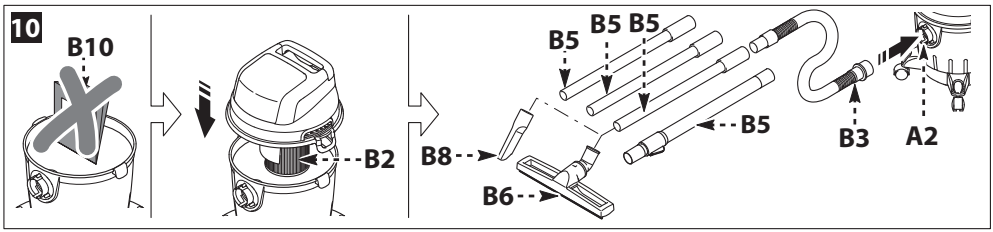
10
B10
B2
B5
B5 B5
B5
B8
B6
B3
A2

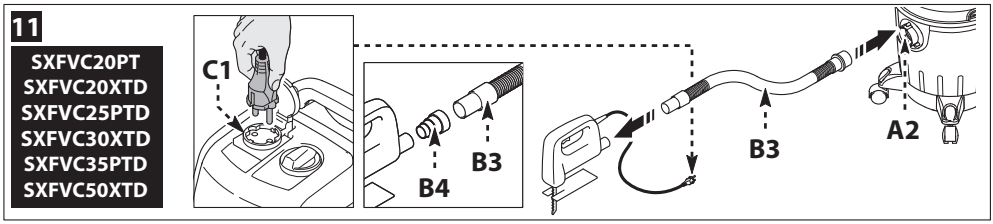
11
SXFVC20PT
SXFVC20XTD
SXFVC25PTD
SXFVC30XTD
SXFVC35PTD
SXFVC50XTD
C1
B4
B3
B3
A2

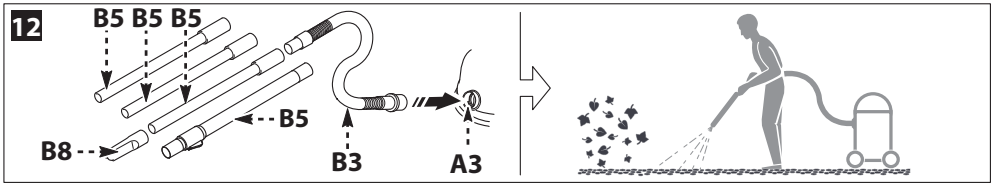
12
B5 B5 B5
B5
B8
B3
A3

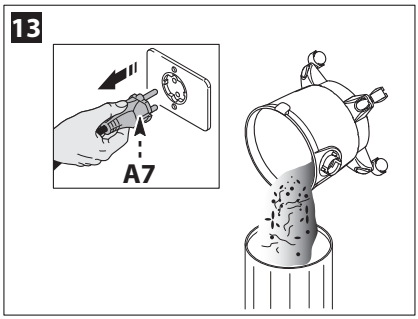
13
A7

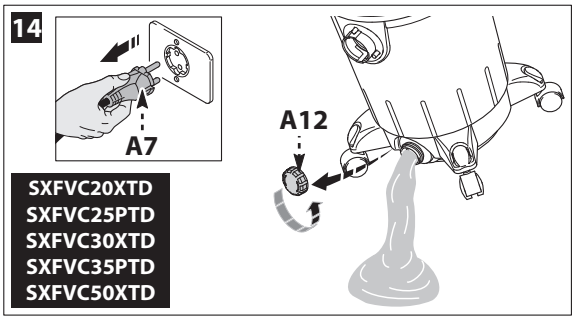
14
A7
A12
SXFVC20XTD
SXFVC25PTD
SXFVC30XTD
SXFVC35PTD
SXFVC50XTD

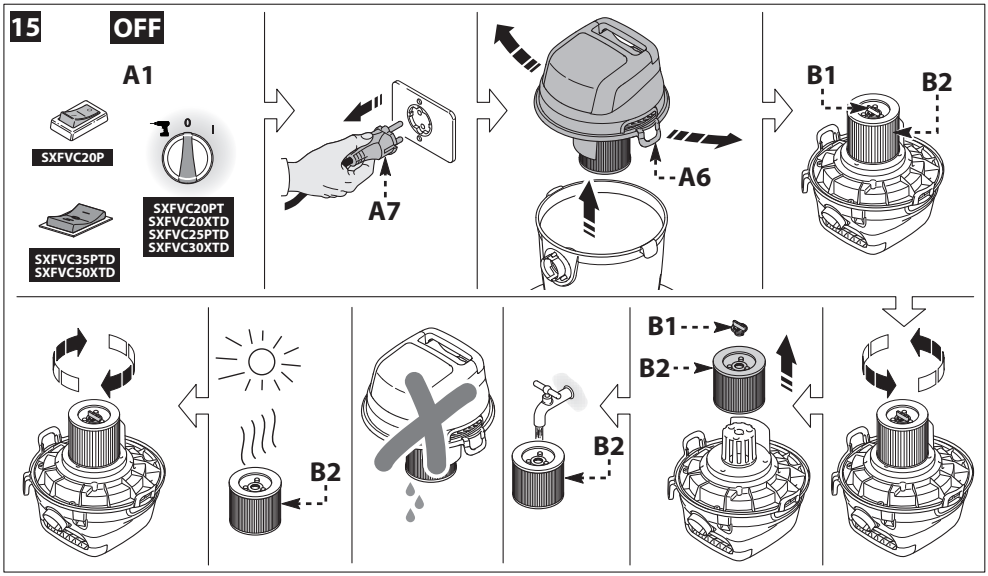
15
OFF
A1
SXFVC20P
SXFVC35PTD
SXFVC50XTD
SXFVC20PT
SXFVC20XTD
SXFVC25PTD
SXFVC30XTD
A7
A6
B1
B2

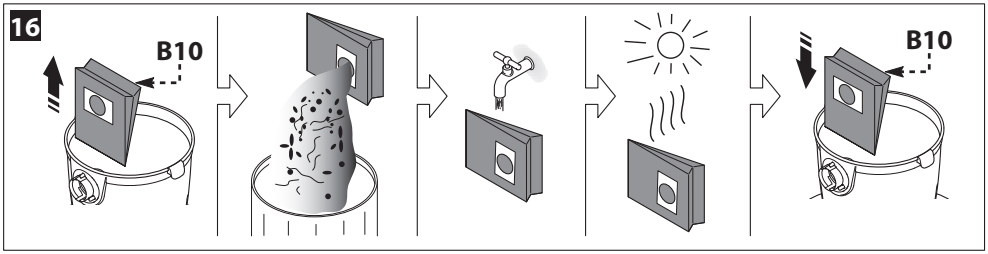
16
B10

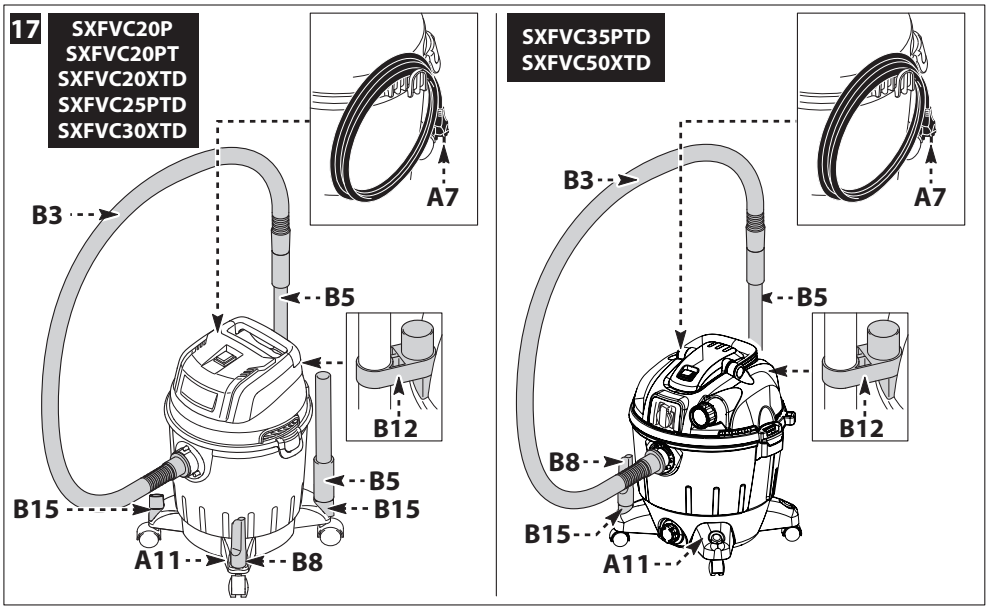
17
SXFVC20P
SXFVC20PT
SXFVC20XTD
SXFVC25PTD
SXFVC30XTD
SXFVC35PTD
SXFVC50XTD
A7
B3
B5
B12
B15
A11
B8

EN

STANLEY FATMAX

User manual

Dear Customer,

Please read these original instructions before using the appliance for the first time, comply with the information they provide and keep them in a safe place for future use or to be handed on to any subsequent owners.

1 SAFETY INSTRUCTIONS

1.1 The appliance you have purchased is a technologically advanced product designed by one of the leading European manufacturers. This appliance is intended for use as a multi-purpose vacuum cleaner, in compliance with the descriptions and safety precautions contained in these instructions. This information is provided to enable you to get the best from your appliance; please read it carefully and always comply with its recommendations. During connection, use and servicing of the appliance, take all possible precautions to protect your own safety and that of the people in the immediate vicinity. Read the safety regulations carefully and comply with them on all occasions; failure to do so may put health and safety at risk or cause expensive damage.

2 SAFETY SIGNS

2.1 Comply with the instructions provided by the safety signs fitted to the appliance and to those contained in this manual.
The appliance and manual only feature the symbols relevant to the model purchased. Check that the symbols and signs affixed to the appliance are always present and legible; otherwise, fit replacements in the original positions. (Contact the Service Centre).

⚠ **Warning - danger!**

Please read these instructions carefully before use.

Symbol E3 - Indicates that this appliance is designed for household use only and must not be utilised for industrial or commercial purposes.

0 **Switch “OFF” position**

I **Switch “ON” position**

Automatic vacuuming setting

II **Automatic vacuuming setting**

This product is rated in insulation class II. This means that it has reinforced or double insulation (only if the symbol appears on the appliance).

This produce is rated in insulation class I. This means that it is equipped with a protective earthing conductor (only if the symbol appears on the appliance).

CE The product complies with the relevant European directives.

Symbol E1 - Recycling the appliance. Make the old appliance unusable immediately.

Unplug the appliance.

Cut the power cable.

Do not dispose of electrical equipment together with household waste. According to the provisions of Directive 2012/19/EC concerning waste electrical and electronic equipment (WEEE), electrical component must be collected separately and recycled in an environment-friendly manner. For further information, contact the relevant local authority department or your dealer.

Wear ear defenders.

Wear a protective mask.

Wear respiratory protection.

Wear protective gloves.

Wear safety footwear.

Wear safety clothing.

3 SAFETY RULES/RESIDUAL RISKS

3.1 SAFETY "DO NOTS"

3.1.1 WARNING. DO NOT allow the appliance to be used by children less than 8 years of age or persons with impaired physical, sensory or mental capabilities, or who do not have the necessary experience and knowledge, unless they are suitably supervised and have been instructed in the safe use of the appliance and the risks involved..

3.1.2 WARNING. Children MUST NOT use the appliance as a toy. Supervise children to ensure that this does not occur.

3.1.3 Cleaning and user maintenance must NOT be carried out by children or incompetent persons unless properly supervised.

3.1.4 Keep the packaging film out of reach of children. Suffocation hazard!

3.1.5 WARNING. The appliance MUST NOT be operated by children or anyone who has not read and understood the instructions.

3.1.6 WARNING. NEVER use the appliance with flammable or toxic liquids, or liquids with characteristics incompatible with its proper operation. Use of the appliance in a potentially flammable or explosive atmosphere is forbidden.

3.1.7 WARNING. Some substances may combine with the air sucked in to form explosive vapours and mixtures. NEVER suck in the following substances:

- Explosive or flammable gases, liquids or dust (reactive dust).
- Powdered reactive metals (e.g. aluminium, magnesium or zinc) together with strong alkaline and acid detergents.
- Pure acid and alkaline solutions.
- Organic substances (e.g. petrol, paint thinners, acetone or diesel fuel).

These substances may also corrode the materials from which the appliance is made.

3.1.8 Switch off the appliance after each use and before all cleaning/maintenance.

3.1.9 Fire hazard. NEVER suck up burning or red hot materials.

3.1.10 WARNING. NEVER use the appliance outdoors in the rain.

3.1.11 WARNING. DO NOT touch the plug and/or socket with wet hands.

3.1.12 WARNING. NEVER use the appliance if the power cable is damaged. If the power cable is damaged, it must be replaced by the manufacturer, one of its authorised Service Centres or similarly qualified persons in order to avoid a safety hazard.

3.1.13 WARNING. Check that the appliance is fitted with its data plate; contact your dealer if it is missing. Appliances without data plate must NOT be used, since they cannot be identified and are potentially hazardous.

3.1.14 WARNING. NEVER move the appliance by pulling on the POWER CABLE.

3.1.15 WARNING. The use of non-original accessories and any other accessories not specifically intended for the model in question is prohibited. All modifications to the appliance are prohibited. Any modifications made to the appliance shall render the Declaration of Conformity null and void and relieve the manufacturer of all liability under civil and criminal law.

3.2 SAFETY "MUSTS"

3.2.1 WARNING. All electrical conductors MUST BE PROTECTED from jets or splashes of water.

3.2.2 WARNING. The electric supply connection must be made by a qualified electrician and comply with IEC 60364-1. Either a residual current device that will cut off the power supply if the leakage current to earth exceeds 30 mA for 30 ms or a ground fault interrupt device must be installed.

3.2.3 WARNING. DURING start-up, the appliance may generate interference on the electrical system.

3.2.4 WARNING. Use only approved electrical extension leads with suitable conductor cross-section.

3.2.5 WARNING. Always turn off the switch when leaving the appliance unattended.

3.2.6

WARNING. The air flow may cause parts to rebound: wear all the protective clothing and equipment (PPE) needed to ensure the operator's safety.

3.2.7 WARNING. Switch the appliance off and disconnect it from the power source before any assembly, maintenance, storage and transport operations.

3.2.8 WARNING. Maintenance and/or repair of electrical components MUST be carried out by qualified staff.

3.2.9 WARNING. Before each use, and periodically, CHECK that screws are tight and all appliance components are in good condition; inspect for broken or worn parts.

3.2.10 WARNING. To ensure the appliance's safety, only use the manufacturer's genuine parts, or other parts which carry its approval.

3.2.11 WARNING. If an extension cord is used, the plug and socket must be of watertight construction.

3.2.12 WARNING. Unsuitable extension cords can be dangerous. If an extension cable is used, it must be suitable for outdoor use, and the connection must be kept dry and off the ground. Use of a power cable reel which keeps the socket at least 60 mm above the ground is strongly recommended.

EN

STANLEY FATMAX

User manual

4 GENERAL INFORMATION (PAGE 3)

4.1 Use of the manual

This manual forms an integral part of the appliance and should be kept for future reference. Please read it carefully before installing/using the unit. If the appliance is sold, the seller must pass on this manual to the new owner along with the appliance.

4.2 Delivery

The appliance is delivered partially assembled in a cardboard box.
The supply package is illustrated in fig.1.

4.2.1 Documentation supplied with the appliance

D1 Use and maintenance manual
D2 Safety instructions
D3 Declaration of conformity
D4 Warranty regulations

4.3 Disposing of packaging

The packaging materials are not environmental pollutants but must still be recycled or disposed of in compliance with the relevant legislation in the country of use.

5 TECHNICAL INFORMATION (PAGE 3)

5.1 Intended use

The appliance is intended for use as a multi-purpose vacuum cleaner, in compliance with the descriptions and safety precautions contained in these instructions.
This appliance is designed for household use only and must not be utilised for industrial or commercial purposes.
The appliance conforms to the IEC 60335-1 and IEC 60335-2-2 standards.

5.2 Operator

The symbol shown in fig. 1 identifies the appliance's intended operator (professional or non-professional)

5.3 Main components:

A1 Starter device
A2 Suction connection
A3 Blower connection
A4a Handle
A4b Metal handle
A5 Power cable stowing hook
A6 Catches
A7 Power cable with plug
A8a Front castor wheels
A8b Rear wheels
A9 Vacuum cleaner tank
A10 Cover with motor
A11 Accessories holder
A12 Liquid drain plug
A13 Rear wheel axle
C1 Power tool socket

5.3.1 Accessories (see fig. 1 for details of models - supply package is as shown on the cardboard box)

B1	Filter holder	B6	Floor brush
B2	Cartridge filter	B8	Crevice nozzle
B3	Hose	B10	Fabric filter bag
B4	Adaptor for power tools	B12	Tube hook
B5	Tube	B15	Adaptor

5.4 Safety devices

- Starter device **(A1)**
  The starter device prevents accidental use of the appliance.

6 INSTALLATION (PAGE 4-5)

⚠ Warning - danger!

All installation and assembly operations must be performed with the appliance disconnected from the mains power supply.
The assembly sequence is illustrated on page 4-5.

6.1 Assembly

When unpacking, check for any missing accessories or damage to the contents. If damage caused in transit is found, notify your dealer at once.
Lift the cover with the motor (A10) off the appliance, releasing the catches (A6) and take out the accessories supplied, checking that the filter (B2) is fitted correctly.
See fig. 2
The assembly sequence is illustrated on page 4-5.

6.2 Fitting the rear wheels and front castor wheels

Turn the vacuum cleaner tank (A9), with the cover off, upside down on a firm horizontal surface. Fit the castor wheel hubs (A8a) into the holes provided and press fully down to secure the wheels in the correct position.
Fit the axle (A13) correctly, turning it until the aligner holes mate with the locator pins. Fit the retainers supplied in the bag (B17) and fix them in place with the screws provided. Fit the wheel (A8b) and the washer and secure with the split pin, taking care to insert it fully and open it out so that it fits flush against the cross-section of the axle. Then fit the wheel guard and repeat the procedure for the other wheel (A8b).
Fit the metal handle (A4b) as shown in the diagram.
See fig. 3

6.3 Fitting the accessories

Connect the hose (B3) to the suction (A2) or the blower connection (A3) depending on the type of operation required.
See fig. 4
Then complete the sequence with the accessories required for the type of cleaning job planned. Use the tubes (B5) and the brushes (B6-B8) depending on the type of cleaning and the surface to be cleaned. The brushes (B6-B8) can be fitted straight onto the hose (B3).
See fig. 5

6.4 Electrical connection

⚠ Warning - danger!

Check that the electricity supply voltage and frequency (V/Hz) correspond to those specified on the data plate **See fig.6**

6.4.1 Use of extension cables

The cross-section of the extension cable should be proportionate to its length; the longer it is, the greater its cross-section should be.

6.5 Power tool socket

Connect the hose (B3) to the power tool's suction connection. If the two connections are not compatible, use the adaptor for power tools (B4) cutting off the surplus.
Operate the power tool using the additional socket (C1).
See fig. 7

7 INFORMATION ON USE OF THE APPLIANCE (PAGE 6)

7.1 Controls

- Starter device (A1). See fig. 8.

Set the starter device switch on (ON/I).
If there is a pilot light on the starter device, it should light up.
Set the starter device switch on (OFF/0) to stop the appliance.
If there is a pilot light on the starter device, it should go out.

⚠ Warning - danger!

During operation the appliance must be positioned as shown on a firm, stable surface. **See fig. 8.**

7.2 Start-up

7.2.1 Dry suction. See fig. 9.

Only work with the filters (B2 - B10) dry! Before using them, check the filters for damage and replace them if necessary.
To suck up dry dirt, adjust the floor brush as appropriate and fit the corresponding accessories (use brush B6).
Filter bag guidelines:
- The level to which the filter bag is filled depends on the type of dirt being collected.
- For fine dust, sand, etc., replace the filter bag often.
- A worn filter bag may burst, so it should be replaced in good time!

7.2.2 Sucking in liquids See fig.10.

⚠ Warning - danger!

Only work with the filter (B2)! If foam forms or liquid overflows, switch the appliance off at once or disconnect the mains plug! Do not use a filter bag (B10)!

⚠ Warning

When the tank is full, a float switch shuts off the suction inlet and the motor starts to race. Switch the appliance off at once and empty the tank.

7.2.3 Working with power tools. See fig 11.

The assembly sequence is illustrated in fig.11.
Switch on the appliance (automatic vacuuming switch turned left to or 2 button switch on II) and start working.
Warning: As soon as the power tool switches on, the suction fan starts up after a 0.5 second delay.
When the power tool is switched off, the suction fan keeps running for about a further 6 seconds to suck up the dirt left in the suction hose.

7.2.4 Blower function. See fig 12.

For cleaning inaccessible points or where suction is not possible, such as removing leaves from gravel.
Fit the hose to the blower connection (A3). The blower function is now active.
For more effective blowing, use of the crevice nozzle (B8) is recommended.

7.3 Stopping operation (Pauses)

Switch off the appliance. **See fig. 8.**
Connect the floor brush in the stowed position.

7.4 Finishing work

Switch off the appliance. **See fig. 8.**
Disconnect the plug.

7.5 Empty the tank

For dry dirt and dust: remove the nozzle from the appliance and empty the tank. **See fig 13.**
For liquids: use the drain screw if featured **(see fig. 14)**, or proceed as above.

8 MAINTENANCE (PAGE 7)

⚠ Warning - danger!

All installation and assembly operations must be performed with the appliance disconnected from the mains power supply.
The assembly sequence is illustrated on page 4-5.
Always switch the appliance off and disconnect the plug before any servicing or maintenance work. Repairs and work on electrical systems may only be carried out by the authorised service centre.

⚠ Warning - danger!

Never use abrasive detergents, glass detergents or universal detergents! Never immerse the cover with motor (A10) in water. Clean the appliance and plastic accessories with a standard synthetic material detergent. Rinse the tank and accessories with water if necessary and dry them before reuse.

8.1 Cleaning the cartridge filter (B2). See fig 15.

Open the vacuum-cleaner by releasing the catches (A6). Turn the cover with motor (A10) upside down and remove the cartridge filter (B2).
Rinse carefully under running water and leave to dry. Do not reassemble until dry.

8.2 Cleaning the fabric filter bag (B10). See fig 16.

Open the vacuum-cleaner by releasing the catches (A6). Remove the filter bag (B10). Empty the filter bag, rinse carefully under running water and leave to dry. Do not reassemble until dry.

9 END-OF-SEASON STORAGE (PAGE 7)

⚠ Warning - danger!

All installation and assembly operations must be performed with the appliance disconnected from the mains power supply.
After finishing work, clean the appliance and then put it and the accessories away as shown in **fig.17.**
Store the appliance in a dry place.

10 TROUBLESHOOTING

Problems	Probable causes	Remedies
The appliance does not switch on	No electrical power	Check that the plug is firmly in the socket and that the mains voltage supply is present (*)
	Problems with the electric-electronic circuit	Contact the Service Centre
The appliance does not suck in material, or sucks only weakly	Accessories fouled	Check and clean the nozzles, extensions or hoses
	Filters dirty	Clean the filters
	Bags full	Empty / change bags
	Tank full	Empty the tank
Power tool does not start	Power tool plug not fitted into vacuum cleaner socket correctly	Fit the plug properly
	Switch off or turned to I	Turn switch to power tool/II position
Dust comes out of appliance	Filter not fitted	Fit the filter
	Filter damaged	Replace the worn filter with a new one
	Hose or connections damaged	Replace damaged parts
Bad smells from appliance when in operation	Filters dirty	Replace filters

(*) If the motor stops and does not restart during operation contact the Authorised Service Centre.

EC Declaration of conformity

We, Annovi Reverberi S.p.A, of Modena, Italy, declare that the following Stanley appliance(s):

Designation of appliance: Wet&dry vacuum cleaner

Model No.:	**SXFVC20P**	**SXFVC20PT**	**SXFVC20XTD**	**SXFVC25PTD**	**SXFVC30XTD**	**SXFVC35PTD**	**SXFVC50XTD**
Rated power:	**1,2 kW**	**1,4 kW**	**1,6 kW**	**1,4 kW**	**1,6 kW**	**1,6 kW**	**1,6 kW**

is (are) compliant with the following European directives:
2014/35/EU, 2014/30/EU, 2011/65/EU, 2015/863/EU, 2009/125/EC, 2012/19/EU.
and was (were) produced in compliance with the following norms or standardised documents:
EN 60335-1; EN 60335-2-2; EN 55014-1; EN 55014-2; EN 61000-3-2; EN 61000-3-3; EN 62233; EN IEC 63000.
Name and address of the person responsible for issuing the technical file: Stefano Reverberi / AR Managing Director
Via ML King, 3 - 41122 Modena, Italy

Date: 02.08.2024
MODENA (I)
Stefano Reverberi

Managing Director

WARRANTY

The validity of the warranty is in accordance with the relevant legislation in the country where the product is sold (unless otherwise stated by the producer).
The warranty covers materials, construction and conformity defects during the warranty period, during which time the manufacturer will replace defective parts and repair the product if not excessively worn, or replace it.
The warranty does not cover components subject to normal wear and tear (filters, bags, or accessories such as the hose, brushes, wheels, etc.);
The warranty does not cover defects caused by or arising from:

- improper use, misuse, negligence,
- professional use or hire, if the product was sold for domestic use,
- failure to comply with the maintenance instructions provided in this manual,
- repair by unauthorised staff or centres,
- use of non-genuine parts or accessories,
- damage caused by transport, by dirt or foreign bodies, accidents,
- storage or warehousing problems.

Proof of purchase must be submitted to obtain warranty cover.

Technical Data	Unit	SXFVC20P	SXFVC20PT	SXFVC20XTD	SXFVC25PTD	SXFVC30XTD	SXFVC35PTD	SXFVC50XTD
Voltage	V/Hz	220-240 V ~ 50/60 Hz	220-240 V ~ 50/60 Hz	220-240 V ~ 50/60 Hz	220-240 V ~ 50/60 Hz	220-240 V ~ 50/60 Hz	220-240 V ~ 50/60 Hz	220-240 V ~ 50/60 Hz
Power	kW	1,2	1,4	1,6	1,4	1,6	1,6	1,6
Tank capacity	l	20	20	20	25	30	35	50
Maximum suction pressure	kPa	17	18	19	18	19	20	20
Maximum vacuum	mbar	170	180	190	180	190	200	200
Maximum air flow	l/s	28	33	36,5	33	36.5	39	41
No. of motors	-	1	1	1	1	1	1	1
Accessory Ø	mm	35	35	35	35	35	35	35
Power cable	m	2,5	2,5	4	4	4	5	5
Protection class	-	⧈	⏚	⏚	⏚	⏚	⏚	⏚
Motor insulation	Class	F	F	F	F	F	F	F
Motor protection	-	IPX4	IPX4	IPX4	IPX4	IPX4	IPX4	IPX4
Net weight	kg	6,0	6,7	7,6	7,0	8,0	10,5	13,8
Gross weight	kg	7,0	7,8	9,6	8,5	10,2	12,1	17,0

Subject to technical modification!

IT

STANLEY FATMAX

Manuale utente

Gentile cliente,

Prima di utilizzare l'apparecchio per la prima volta, leggere le presenti istruzioni originali, seguirle e conservarle per un uso futuro o in caso di rivendita dell'apparecchio.

1 ISTRUZIONI PER LA SICUREZZA

1.1 L'apparecchio da Voi acquistato è un prodotto ad alto contenuto tecnologico realizzato da una delle più esperte ditte europee. Questo apparecchio, in conformità alle descrizioni e alle avvertenze di sicurezza date in queste istruzioni per l'uso, è destinato per essere utilizzato come aspiratore multiuso. Per ottenere il meglio delle prestazioni, abbiamo compilato queste righe da leggere attentamente ed osservare ad ogni utilizzo. In fase di allacciamento, uso e manutenzione dell'apparecchio adottare tutte le precauzioni possibili per salvaguardare la propria incolumità e quella delle persone nelle immediate vicinanze. Leggere attentamente e rispettare le prescrizioni di sicurezza poiché se trascurate possono mettere a rischio la salute e la sicurezza delle persone o provocare danni economici.

2 SEGNALAZIONI DI INFORMAZIONE

2.1 Rispettare le segnalazioni dettate dalle targhe e dai simboli applicati sull'apparecchio e su queste istruzioni. Sono presenti sull'apparecchio e sul libretto solo i simboli opportuni per l'apparecchio acquistato. Verificare che simboli e targhe applicati sull'apparecchio siano sempre integri e leggibili; in caso contrario, sostituirli applicandoli nella posizione originale (Rivolgersi al Centro Assistenza).

⚠ **Attenzione - Pericolo**

Leggere attentamente queste istruzioni prima dell'uso.

Icona E3 - Indica che questo apparecchio è concepito per il solo uso domestico e non deve essere adibito ad uso commerciale o industriale.

0 **Posizione interruttore spento**

I **Posizione interruttore acceso**

Posizione interruttore automatico

II **Posizione interruttore automatico**

Questo prodotto è in classe di isolamento II. Ciò significa che è equipaggiato con un isolamento rinforzato o con un doppio isolamento (solo se il simbolo è presente sull'apparecchio).

Questo prodotto è in classe di isolamento I. Ciò significa che è equipaggiato di un conduttore di protezione di messa a terra (solo se il simbolo è presente sull'apparecchio).

CE Questo prodotto è conforme con le direttive Europee applicabili in materia.

Icona E1 - Riciclo dell'apparecchio. Rendere immediatamente inutilizzabile l'apparecchio a fine vita.

Staccare la spina dall'alimentazione elettrica.

Tagliare il cavo elettrico.

Non smaltire apparecchi elettrici insieme ai rifiuti domestici. Secondo quanto specificato nella direttiva WEEE 2012/19/CE sugli apparecchi elettrici ed elettronici a fine vita, i componenti elettrici devono essere raccolti separatamente e riciclati in maniera ecologica. Per ulteriori informazioni, contattare gli uffici competenti o il rivenditore di zona.

Utilizzare cuffie di protezione.

Utilizzare maschera di protezione.

Utilizzare dispositivi di protezione dell'apparato respiratorio.

Utilizzare guanti protettivi.

Utilizzare scarpe antiinfortunistiche.

Utilizzare abbigliamento di protezione.

3 PRESCRIZIONI DI SICUREZZA/RISCHI RESIDUI

3.1 AVVERTENZE: NON FARE

3.1.1 ATTENZIONE. NON permettere l'uso dell'apparecchio a bambini di età inferiore ad 8 anni e a persone con limitate capacità fisiche, sensoriali o mentali o con poca esperienza e/o conoscenza, a meno che non vengano debitamente sorvegliati e abbiano ricevuto istruzioni su come usare l'apparecchio in sicurezza e indicazioni relative ai pericoli da esso derivanti..

3.1.2 ATTENZIONE. I bambini NON devono usare l'apparecchio come giocattolo. Sorvegliare i bambini per assicurarsi che questo non accada..

3.1.3 La pulitura e la manutenzione utente NON devono essere eseguiti da bambini o da incapaci senza sorveglianza.

3.1.4 Tenere le pellicole di imballaggio fuori dalla portata dei bambini. Rischio di asfissia!

3.1.5 ATTENZIONE. L'apparecchio NON può essere azionato da coloro che non abbiano letto e compreso le istruzioni.

3.1.6 ATTENZIONE. NON utilizzare l'apparecchio con fluidi infiammabili, tossici o aventi caratteristiche non compatibili con il corretto funzionamento dell'apparecchio stesso. È vietato utilizzare l'apparecchio in atmosfera potenzialmente infiammabile od esplosiva.

3.1.7 ATTENZIONE. Determinate sostanze possono formare insieme all'aria di aspirazione vapori e miscele esplosivi. NON aspirare mai le seguenti sostanze:
– Gas esplosivi o infiammabili, liquidi e polveri (polveri reattive).
– Polveri di metallo reattive (ad es. alluminio, magnesio, zinco) insieme a detergenti fortemente alcalini ed acidi.
– Acidi e soluzioni alcaline allo stato puro.
– Soluzioni organiche (ad es. benzina, diluenti per vernici, acetone o gasolio).
Queste sostanze possono inoltre corrodere i materiali dell'apparecchio.

3.1.8 Disattivare l'apparecchio dopo ogni impiego e prima di ogni pulizia/manutenzione.

3.1.9 Pericolo d'incendio. NON aspirare oggetti brucianti o ardenti.

3.1.10 ATTENZIONE. NON utilizzare l'apparecchio all'aperto in caso di pioggia.

3.1.11 ATTENZIONE. NON toccare la spina e/o la presa con le mani bagnate.

3.1.12 ATTENZIONE. NON utilizzare l'apparecchio col cavo elettrico danneggiato. Se il cavo elettrico è danneggiato, deve essere sostituito dal produttore, da un suo Centro Assistenza o da persone ugualmente qualificate, per evitare pericoli per la sicurezza.

3.1.13 ATTENZIONE. Controllare che l'apparecchio sia provvisto della targhetta caratteristiche, se sprovvisto avvertire il rivenditore. Gli apparecchi sprovvisti di targhetta NON devono essere usati, essendo anonimi e potenzialmente pericolosi.

3.1.14 ATTENZIONE. NON spostare l'apparecchio tirando il CAVO ELETTRICO.

3.1.15 ATTENZIONE. È vietato utilizzare accessori non originali e non specifici per il modello. È vietato eseguire modifiche all'apparecchio; l'esecuzione di modifiche fa decadere la Dichiarazione di Conformità ed esonera il costruttore da responsabilità civili e penali.

3.2 AVVERTENZE: DA FARE

3.2.1 ATTENZIONE. Tutte le parti conduttrici di corrente DEVONO ESSERE PROTETTE contro getti o spruzzi d'acqua.

3.2.2 ATTENZIONE. Il collegamento elettrico dovrà essere eseguito da un elettricista qualificato in conformità alla norma IEC 60364-1. Si raccomanda di prevedere un interruttore differenziale che interrompa l'alimentazione elettrica alla presente macchina se la corrente di dispersione verso terra supera i 30 mA per 30 ms, oppure un dispositivo di controllo del circuito di terra.

3.2.3 ATTENZIONE. DURANTE la fase di avviamento, l'apparecchio può generare disturbi in rete.

3.2.4 ATTENZIONE. Utilizzare solo prolunghe elettriche autorizzate e con sezione di conduzione appropriata.

3.2.5 ATTENZIONE. Disinserire sempre l'interruttore quando si lascia l'apparecchio incustodito.

3.2.6

ATTENZIONE. Il flusso d'aria può causare il rimbalzo di parti, usare tutti quegli indumenti e protezioni (PPE) che consentano la messa in sicurezza e l'incolumità dell'operatore.

3.2.7 ATTENZIONE. Spegnere l'apparecchio e scollegarlo dalla sorgente di alimentazione prima di effettuare operazioni di montaggio, pulizia, regolazione, manutenzione, stoccaggio e trasporto.

3.2.8 ATTENZIONE. La manutenzione e/o la riparazione dei componenti elettrici DEVE essere effettuata da personale qualificato.

3.2.9 ATTENZIONE. CONTROLLARE prima di ogni utilizzo e periodicamente il serraggio delle viti ed il buon stato delle parti componenti l'apparecchio, guardare se ci sono parti rotte od usurate.

3.2.10 ATTENZIONE. Per garantire la sicurezza dell'apparecchio, utilizzare soltanto ricambi originali del fabbricante o approvati dal medesimo.

3.2.11 ATTENZIONE. Se si utilizza una prolunga, la spina e la presa devono essere a tenuta stagna.

3.2.12 ATTENZIONE. I cavi di prolunga inadeguati possono risultare pericolosi. Se s'impiega un cavo di prolunga, scegliere un tipo idoneo per l'uso all'aperto e accertarsi che il collegamento resti asciutto e distante dal terreno. Si raccomanda di utilizzare a tale scopo un avvolgicavo, che mantenga la presa ad almeno 60 mm di distanza dal terreno.

STANLEY FATMAX

Manuale utente

4 INFORMAZIONI GENERALI (PAGINA 3)

4.1 Uso del manuale

Il presente manuale è parte integrante dell'apparecchio; conservare per future consultazioni. Leggere attentamente prima dell'installazione/uso. In caso di passaggi di proprietà il cedente ha l'obbligo di consegnare il manuale al nuovo proprietario.

4.2 Consegna

L'apparecchio è consegnato all'interno di un imballo di cartone, parzialmente smontato.

Per la composizione della fornitura vedere fig.1.

4.2.1 Documentazione a corredo

D1 Manuale di uso e manutenzione
D2 Istruzioni per la sicurezza
D3 Dichiarazione di conformità
D4 Regole garanzia

4.3 Smaltimento degli imballi

I materiali costituenti l'imballo non sono inquinanti per l'ambiente, tuttavia devono essere riciclati o smaltiti secondo la normativa vigente nel paese di utilizzo.

5 INFORMAZIONI TECNICHE (PAGINA 3)

5.1 Uso previsto

L'apparecchio, in conformità alle descrizioni e alle avvertenze di sicurezza date in queste istruzioni per l'uso, è destinato ad essere utilizzato come aspiratore multiuso.

Questo apparecchio è concepito per il solo uso domestico e non deve essere adibito ad uso commerciale o industriale.

L'apparecchio è conforme alla norma IEC 60335-1 e IEC 60335-2-2.

5.2 Operatore

Per identificare l'operatore addetto all'uso dell'apparecchio (professionale o non professionale) **vedere l'icona rappresentata in fig. 1.**

5.3 Parti principali:

A1 Dispositivo d' avviamento
A2 Raccordo di aspirazione
A3 Raccordo di soffiatura
A4a Manico
A4b Manico metallico
A5 Gancio portacavo
A6 Ganci di chiusura
A7 Cavo elettrico con spina
A8a Ruotine pivottanti anteriori
A8b Ruote posteriori
A9 Contenitore
A10 Coperchio con motore
A11 Porta accessori
A12 Tappo svuotamento liquidi
A13 Assale per ruote posteriori
C1 Presa aggiuntiva per elettroutensile

5.3.1 Accessori (vedere fig. 1 con indicazioni dei modelli - la fornitura prevede quanto illustrato sull'imballo di cartone)

B1	Portafiltro	B6	Spazzola per pavimenti
B2	Filtro cartuccia	B8	Bocchetta per fessure
B3	Tubo flessibile	B10	Sacchetto filtro in tessuto
B4	Adattatore elettroutensile	B12	Gancio ferma tubo
B5	Tubo rigido	B15	Adattatore

5.4 Dispositivi di sicurezza

- Dispositivo di avviamento **(A1)**
  Il dispositivo di avviamento evita l'uso accidentale dell'apparecchio.

6 INSTALLAZIONE (PAGINA 4-5)

⚠ Attenzione - pericolo!

Tutte le operazioni d'installazione e montaggio devono essere effettuate con l'apparecchio scollegato dalla rete elettrica.

Per la sequenza di montaggio vedere pag.4-5.

6.1 Montaggio

Durante il disimballaggio controllare l'eventuale mancanza di accessori o la presenza di danni del contenuto. Nel caso in cui si riscontrino danni dovuti al trasporto, informare immediatamente il proprio rivenditore.

Alzare il coperchio con motore (A10) dell'apparecchio, aprendo i ganci di chiusura (A6) ed estrarre gli accessori forniti, verificando che il filtro (B2) sia montato correttamente.

Vedere fig.2

Per la sequenza di montaggio vedere pag.4-5.

6.2 Montaggio delle ruote posteriori e ruotine pivottanti anteriori

Capovolgere il contenitore (A9) senza coperchio su di un piano orizzontale solido. Infilare i mozzi delle ruotine pivottanti (A8a) negli appositi fori e premere a fondo fino alla battuta, per il corretto posizionamento e fissaggio delle ruotine.

Posizionare l'assale (A13) nella posizione corretta ruotandolo affinché i fori di centraggio si accoppino con i centraggi. Posizionare correttamente i fermi contenuti nel sacchetto (B17) e fermarli con le apposite viti. Infilare la ruota (A8b), la rondella e fermare il tutto con la copiglia avendo cura di infilarla profondamente e aprirla facendola aderire perfettamente alla sezione dell'assale. Posizionare poi il copriruota e ripetere l'operazione per l'altra ruota (A8b).

Montare il manico in metallo (A4b) come mostrato in figura.

Vedere fig.3

6.3 Montaggio degli accessori

Infilare il tubo flessibile (B3) nel raccordo di aspirazione (A2) o di soffiatura (A3) a seconda del tipo di operazione desiderata.

Vedere fig.4

Completare poi la sequenza con gli accessori necessari per il tipo di pulizia che dovete effettuare. Utilizzando i tubi rigidi (B5) e le spazzole (B6-B8) a seconda del tipo di pulizia e di superficie da pulire. Si possono montare le spazzole (B6-B8) direttamente sul tubo flessibile (B3).

Vedere fig.5

6.4 Collegamento elettrico

⚠ Attenzione - pericolo!

Verificare che la rete elettrica corrisponda al voltaggio e alla frequenza (V/Hz) riportata sulla targa di identificazione **Vedere fig.6**

6.4.1 Utilizzo dei cavi di prolunga

La sezione dei cavi di prolunga deve essere proporzionata alla sua lunghezza; più è lunga, maggiore deve essere la sezione.

6.5 Presa aggiuntiva per elettroutensile

Infilare il tubo flessibile (B3) nel raccordo di aspirazione dell'elettroutensile. Nel caso in cui questi non siano compatibili utilizzare l'apposito adattatore elettroutensile (B4), tagliandone le parti in eccesso.

Alimentare l'elettroutensile utilizzando la presa aggiuntiva (C1).

Vedere fig.7

7 INFORMAZIONI D'USO (PAGINA 6)

7.1 Comandi

- Dispositivo di avviamento (A1). Vedere fig.8.

Mettere il dispositivo di avviamento in pos. (ON/I).

Se il dispositivo di avviamento è dotato di spia, questa si deve accendere.

Mettere il dispositivo di avviamento in pos. (OFF/0) per arrestare il funzionamento dell'apparecchio.

Se il dispositivo di avviamento è dotato di spia, questa si deve spegnere.

⚠ Attenzione - pericolo!

L'apparecchio deve funzionare appoggiato su di un piano sicuro e stabile, posizionato come indicato. **Vedere fig.8.**

7.2 Avviamento

7.2.1 Aspirazione a secco. Vedere fig.9.

Lavorare solo con filtri (B2 - B10) asciutti! Prima di utilizzarli, verificare se i filtri presentano danneggiamenti e sostituirli se necessario. Per l'aspirazione di sporco secco, osservare la corretta regolazione della spazzola per pavimenti e collegare accessori corrispondenti (usare la spazzola B6).

Indicazioni riguardo al sacchetto filtro:

– Il livello di riempimento del sacchetto filtro dipende dallo sporco che viene aspirato.

– Nel caso di polveri fini, sabbia, ecc. sostituire spesso il sacchetto filtro.

– Il sacchetto filtro usurato può scoppiare, pertanto va sostituito in tempo!

7.2.2 Aspirazione liquidi Vedere. fig.10.

⚠ Attenzione - pericolo!

Lavorare solo con il filtro (B2)! In caso di formazione di schiuma o fuoriuscita di liquido, spegnere immediatamente l'apparecchio o staccare la spina di rete! Non utilizzare il sacchetto filtro (B10) !

⚠ Attenzione

Se il contenitore è pieno, un galleggiante chiude l'apertura di aspirazione e l'apparecchio gira con maggiore velocità. Spegnere subito l'apparecchio e svuotare il contenitore.

7.2.3 Lavori con utensili elettrici. Vedere fig 11.

Per la sequenza di montaggio vedere fig.11.

Accendere l'apparecchio (interruttore girevole a SX in posizione o interruttore a 2 pulsanti in posizione II) e procedere con il lavoro.

Avviso: Non appena l'utensile elettrico si accende, la turbina di aspirazione parte con un ritardo di 0,5 secondi.

Quando l'utensile elettrico viene spento, la turbina di aspirazione continua a funzionare per altri 6 secondi circa per consentire di aspirare lo sporco residuo nel tubo di aspirazione.

7.2.4 Funzione di soffiatura. Vedere fig 12.

Pulizia di punti difficilmente accessibili o in cui l'aspirazione non è possibile, ad es. foglie dal letto di ghiaia.

Inserire il tubo flessibile di aspirazione nell'apposito attacco (A3). In questo modo la funzione di soffiaggio è attivata.

Per una maggiore efficacia dell'effetto soffiante si consiglia di usare la bocchetta per fessure (B8).

7.3 Interrompere il funzionamento (Sosta)

Spegnere l'apparecchio. **Vedere. fig.8.**

Agganciare la spazzola per pavimenti nella posizione di parcheggio.

7.4 Fine lavoro

Spegnere l'apparecchio. **Vedere. fig.8.**

Staccare la spina.

7.5 Svuotare il contenitore

Per sporco secco e polveri: rimuovere la testa dell'apparecchio e svuotare il serbatoio. **Vedere. fig.13.**

Per liquidi: usare la vite di scarico ove presente (**vedere. fig.14.**), oppure procedere come sopra.

8 MANUTENZIONE (PAGINA 7)

⚠ Attenzione - pericolo!

Tutte le operazioni d'installazione e montaggio devono essere effettuate con l'apparecchio scollegato dalla rete elettrica.

Per la sequenza di montaggio vedere pag.4-5.

Prima di ogni intervento di cura e di manutenzione, spegnere l'apparecchio e staccare la spina. Lavori di riparazione e lavori sugli impianti elettrici possono essere effettuati solo dal servizio clienti autorizzato.

⚠ Attenzione - pericolo!

Non usare detergenti abrasivi, detergenti per il vetro o detergenti universali! Non immergere mai il coperchio con motore (A10) in acqua. Pulire l'apparecchio e gli accessori in plastica con un normale detergente per materiale sintetico. Sciacquare all'occorrenza il contenitore e gli accessori con acqua ed asciugarli prima del loro riutilizzo.

8.1 Pulizia il filtro cartuccia (B2). Vedere fig.15

Aprire l'aspiratore agendo sui ganci (A6). Rovesciare il coperchio con motore (A10) e smontare il filtro cartuccia (B2). Sciacquare con cura sotto acqua corrente e lasciare asciugare. Rimontarlo da asciutto.

8.2 Pulizia sacchetto filtro in tessuto (B10). Vedere fig.16

Aprire l'aspiratore agendo sui ganci (A6). Smontare il sacchetto filtro (B10). Svuotare il sacchetto filtro, sciacquare con cura sotto acqua corrente e lasciare asciugare. Rimontarlo da asciutto.

9 RIMESSAGGIO (PAGINA 7)

⚠ Attenzione - pericolo!

Tutte le operazioni d'installazione e montaggio devono essere effettuate con l'apparecchio scollegato dalla rete elettrica.

A lavori ultimati, dopo aver pulito l'apparecchio, riporre lo stesso e gli accessori cone indicato in **fig.17.**

Conservare l'apparecchio in luoghi asciutti.

10 INFORMAZIONI SUI GUASTI

Inconvenienti	Probabili cause	Rimedi
L'apparecchio non si accende	Mancanza di tensione	Verificare la presenza di tensione nella rete e controllare che la spina sia inserita correttamente (*)
	Problemi al circuito elettrico-elettronico	Rivolgersi al Centro Assistenza
L'apparecchio non aspira oppure aspira debolmente	Accessori otturati	Verificare e pulire bocchette prolunghe o tubi
	Filtri sporchi	Pulire i filtri
	Sacchetti pieni	Svuotare / sostituire i sacchetti
	Contenitore pieno	Svuotare il contenitore
L'elettroutensile non si mette in funzione	Inserimento non corretto della spina elettroutensile alla presa sull'aspiratore	Inserire correttamente la spina
	L'interruttore è spento od in posizione I	Posizionare interruttore in posizione utensile/ II
Fuoriesce polvere	Il filtro non è stato montato	Montare il filtro
	Il filtro è danneggiato	Sostituire il filtro usato con uno nuovo
	Il tubo od i suoi attacchi sono danneggiati	Sostituire le parti danneggiate
Durante il funzionamento l'apparecchio emana cattivi odori	Filtri/sacchetti sporchi	Sostituire filtri/sacchetti

(*) Se durante il funzionamento il motore si ferma e non riparte contattare il Centro Assistenza.

Dichiarazione di conformità CE

Noi di Annovi Reverberi S.p.A., Modena, Italia, dichiariamo che la(e) seguente(i) macchina(e) Stanley:

Denominazione dell'apparecchio: Aspiratore per polveri e liquidi

N. modello:	**SXFVC20P**	**SXFVC20PT**	**SXFVC20XTD**	**SXFVC25PTD**	**SXFVC30XTD**	**SXFVC35PTD**	**SXFVC50XTD**
Potenza assorbita:	**1,2 kW**	**1,4 kW**	**1,6 kW**	**1,4 kW**	**1,6 kW**	**1,6 kW**	**1,6 kW**

è(sono) conforme(i) alle seguenti direttive europee:
2014/35/UE, 2014/30/UE, 2011/65/UE, 2015/863/UE, 2009/125/CE, 2012/19/UE.
ed è(sono) prodotta(e) nel rispetto delle seguenti norme o dei seguenti documenti standardizzati:
EN 60335-1; EN 60335-2-2; EN 55014-1; EN 55014-2; EN 61000-3-2; EN 61000-3-3; EN 62233; EN IEC 63000.
Nome e indirizzo della persona incaricata di rilasciare il fascicolo tecnico: Stefano ReverberII / AR Managing Director
Via ML King, 3 - 41122 Modena, Italia

Data : 02.08.2024
MODENA (I)
Stefano Reverberi

Managing Director

GARANZIA

La validità della garanzia è regolamentata dalle normative vigenti nel paese in cui il prodotto viene commercializzato (salvo diverse indicazioni del produttore).
Se il prodotto risulta difettoso per qualità del materiale, della costruzione o per mancata conformità durante il periodo di validità della garanzia il fabbricante garantisce la sostituzione delle parti difettose, provvede alla riparazione dei prodotti se ragionevolmente usurati oppure alla loro sostituzione.
La garanzia non copre componenti soggetti a normale usura (filtri, sacchetti, accessori come tubi rigidi, tubo fllessibile, spazzole, ruote, ecc.);
La garanzia non copre difetti causati da o risultati da:

- uso scorretto, uso non ammesso, negligenza,
- noleggio o uso professionale qualora il prodotto sia stato venduto per uso domestico,
- mancata osservazione delle norme di manutenzione previste nell'apposito libretto,
- riparazioni eseguite da personale o centri non autorizzati,
- impiego di ricambi o accessori non originali,
- danni causati dal trasporto, da oggetti o sostanze estranee, sinistro,
- problemi di immagazzinaggio o stoccaggio.

Per attivare la garanzia è necessario esibire la prova d'acquisto.

Dati Tecnici	Unità	SXFVC20P	SXFVC20PT	SXFVC20XTD	SXFVC25PTD	SXFVC30XTD	SXFVC35PTD	SXFVC50XTD
Tensione	V/Hz	220-240 V ~ 50/60 Hz	220-240 V ~ 50/60 Hz	220-240 V ~ 50/60 Hz	220-240 V ~ 50/60 Hz	220-240 V ~ 50/60 Hz	220-240 V ~ 50/60 Hz	220-240 V ~ 50/60 Hz
Potenza	kW	1,2	1,4	1,6	1,4	1,6	1,6	1,6
Capacità contenitore	l	20	20	20	25	30	35	50
Pressione aspirazione massima	kPa	17	18	19	18	19	20	20
Depressione massima	mbar	170	180	190	180	190	200	200
Aria aspirata massima	l/s	28	33	36,5	33	36.5	39	41
N° motori	-	1	1	1	1	1	1	1
Ø accessori	mm	35	35	35	35	35	35	35
Cavo alimentazione	m	2,5	2,5	4	4	4	5	5
Classe Protezione	-	⧈	⏚	⏚	⏚	⏚	⏚	⏚
Isolamento Motore	Classe	F	F	F	F	F	F	F
Protezione Motore	-	IPX4	IPX4	IPX4	IPX4	IPX4	IPX4	IPX4
Peso netto	kg	6,0	6,7	7,6	7,0	8,0	10,5	13,8
Peso lordo	kg	7,0	7,8	9,6	8,5	10,2	12,1	17,0

Con riserva di modifiche tecniche!

STANLEY FATMAX

Benutzerhandbuch

DE

Sehr geehrte Kundin, sehr geehrter Kunde,

lesen Sie vor der ersten Benutzung Ihres Gerätes diese Bedienungsanleitung, handeln Sie danach und bewahren Sie sie für den späteren Gebrauch oder für Nachbesitzer auf.

1 SICHERHEITSANWEISUNGEN

1.1 Sie haben ein Gerät mit einem hohen technologischen Gehalt erworben, das von einem der erfahrensten europäischen Hersteller entwickelt wurde. Dieses Gerät ist entsprechend der in dieser Bedienungsanleitung gegebenen Beschreibungen und den Sicherheitshinweisen zur Verwendung als Mehrzwecksauger bestimmt. Lesen Sie die vorliegende Bedienungsanleitung aufmerksam durch und befolgen Sie bei jedem Gebrauch des Geräts alle in ihr enthaltenen Anweisungen, um alle Leistungsmerkmale des Geräts nutzen zu können. Beim Anschließen, beim Gebrauch und bei der Wartung des Geräts sind alle erforderlichen Vorsichtsmaßnahmen zu treffen, um die eigene Sicherheit und die der in unmittelbarer Nähe befindlichen Personen zu gewährleisten. Lesen Sie die Sicherheitsvorschriften aufmerksam durch und beachten Sie sie genau, da andernfalls die Gefahr von Personen- und Sachschäden besteht.

2 SCHILDER UND SICHERHEITSZEICHEN

2.1 Die Schilder und Sicherheitszeichen beachten, die am Gerät angebracht und in dieser Bedienungsanleitung abgebildet sind.
Es sind nur die Sicherheitszeichen am Gerät angebracht bzw. in der Bedienungsanleitung abgebildet, die für seinen sicheren Gebrauch zweckdienlich sind. Darauf achten, dass die am Gerät angebrachten Schilder und Sicherheitszeichen stets unversehrt und gut lesbar sind. Andernfalls sind sie durch neue Schilder bzw. Zeichen zu ersetzen, die an den ursprünglichen Stellen anzubringen sind (ein Kundendienstzentrum kontaktieren).

⚠ Achtung - Gefahr

Diese Bedienungsanleitung vor Gebrauch aufmerksam durchlesen.

Symbol E3 - Es weist darauf hin, dass dieses Gerät nur für den Gebrauch im Haushalt und nicht im Gewerbe konzipiert ist.

0 AUS-Stellung des Geräteschalters

I EIN-Stellung des Geräteschalters

Ein/Ausschaltautomatik

II Ein/Ausschaltautomatik

Dieses Gerät hat die Schutzklasse II. Das heißt, dass es eine verstärkte und doppelte Isolierung hat (nur wenn das entsprechende Zeichen am Gerät angebracht ist).

Dieses Gerät hat die Schutzklasse I. Das heißt, dass es mit einem Schutzleiter versehen ist (nur wenn das entsprechende Zeichen am Gerät angebracht ist).

CE Dieses Gerät entspricht den einschlägigen europäischen Richtlinien.

Symbol E1 - Recycling des Geräts. Das Gerät muss am Ende seines Lebenszyklus unverzüglich unbrauchbar gemacht werden.

Den Netzstecker aus der Steckdose ziehen.

Das Netzkabel durchtrennen.

Elektrogeräte dürfen nicht mit dem Hausmüll entsorgt werden. Nach den Bestimmungen der WEEE-Richtlinie 2002/96/EG über Elektro- und Elektronik-Altgeräte müssen die elektrischen Bauteile getrennt gesammelt und dem umweltgerechten Recycling zugeführt werden. Weitere Informationen erhält man bei den zuständigen Behörden oder beim Gebietshändler.

Gehörschutz benutzen.

Gesichtsschutz benutzen.

Atemschutz benutzen.

Handschutz benutzen.

Fußschutz benutzen.

Schutzkleidung benutzen.

3 SICHERHEITSVORSCHRIFTEN/RESTRISIKEN

3.1 WARNHINWEISE: VERBOTE

3.1.1 ACHTUNG. Kindern unter 8 Jahren und Personen mit eingeschränkten körperlichen, sensorischen oder geistigen Fähigkeiten bzw. mangelnder Erfahrung und Kenntnis dürfen das Gerät NUR UNTER AUFSICHT und erst dann benutzen, nachdem sie in seinen sicheren Gebrauch eingewiesen wurden und die mit seinem Gebrauch verbundenen Gefahren nachweislich verstanden haben.

3.1.2 ACHTUNG. Kindern darf NICHT erlaubt werden, das Gerät als Spielzeug zu verwenden. Kinder sollten beaufsichtigt werden, um sicherzustellen, dass dies nicht geschieht..

3.1.3 Reinigung und Pflege des Geräts dürfen von Kindern und Personen mit eingeschränkten geistigen Fähigkeiten NUR UNTER AUFSICHT ausgeführt werden.

3.1.4 Die Verpackungsfolien dürfen nicht in die Reichweite von Kindern gelangen. Erstickungsgefahr!

3.1.5 ACHTUNG. Das Gerät darf NICHT von Personen verwendet werden, die die Bedienungsanleitung nicht gelesen und verstanden haben.

3.1.6 ACHTUNG. Das Gerät NICHT mit entzündbaren, giftigen bzw. mit solchen Flüssigkeiten betreiben, die seinen ordnungsgemäßen Betrieb beeinträchtigen könnten. Es ist verboten, das Gerät in entzündlicher oder explosiver Atmosphäre zu betreiben.

3.1.7 ACHTUNG. Bestimmte Stoffe können zusammen mit der angesaugten Luft explosive Dämpfe und Gemische bilden. NIEMALS die folgenden Stoffe aufsaugen:
– Explosive oder entzündliche Gase, Flüssigkeiten und Stäube (reaktive Stäube).
– Reaktive Metallstäube (z.B. Aluminium, Magnesium oder Zink) in Verbindung mit stark alkalischen oder sauren Reinigungsmitteln.
– Reine Säuren und Laugen.
– Organische Lösungsmittel (z.B. Benzin, Farbverdünner, Aceton oder Heizöl).
Diese Stoffe können überdies die Materialien des Geräts angreifen.

3.1.8 Das Gerät nach jedem Gebrauch und vor der Ausführung von Reinigungs- und Wartungsarbeiten ausschalten.

3.1.9 Brandgefahr. Keine brennenden oder glimmenden Gegenstände aufsaugen.

3.1.10 ACHTUNG. Das Gerät NICHT bei Regen im Freien betreiben.

3.1.11 ACHTUNG. Den Stecker bzw. die Steckdose NIEMALS mit nassen Händen anfassen.

3.1.12 ACHTUNG. Das Gerät NICHT in Betrieb nehmen, wenn sein Netzkabel beschädigt ist. Wenn das Netzkabel beschädigt ist, muss man es vom Hersteller, einem autorisierten Kundendienstzentrum oder einem Fachmann austauschen lassen, damit der sichere Betrieb des Geräts gewährleistet bleibt.

3.1.13 ACHTUNG. Kontrollieren, ob das Typenschild am Gerät angebracht ist. Andernfalls den Händler hiervon unterrichten. Geräte ohne Typenschild dürfen NICHT in Betrieb genommen werden, da sie als nicht vorschriftsmäßig gekennzeichnete Geräte eine potenzielle Gefahrenquelle darstellen.

3.1.14 ACHTUNG. Das Gerät NICHT am NETZKABEL ziehen.

3.1.15 ACHTUNG. Es ist verboten, anderes als das für das jeweilige Modell bestimmte Originalzubehör zu verwenden. Es ist verboten, am Gerät irgendwelche Änderungen vorzunehmen. Unbefugte Änderungen führen zum Erlöschen der Konformitätserklärung und befreien den Hersteller von jeder zivil- und strafrechtlichen Verantwortung.

3.2 WARNHINWEISE: GEBOTE

3.2.1 ACHTUNG. Sämtliche stromführenden Teile SIND gegen Strahl- und Spritzwasser ZU SCHÜTZEN.

3.2.2 ACHTUNG. Der elektrische Anschluss muss von einem Fachmann in Einklang mit der Norm IEC 60364-1 ausgeführt werden. Es sollte ein FI-Schalter installiert werden, der die Stromversorgung unterbricht, wenn der Fehlerstrom gegen Erde 30 mA für die Dauer von 30 ms überschreitet. Alternativ kann ein Gerät zur Schutzleiterüberwachung installiert werden.

3.2.3 ACHTUNG. BEIM ANLAUF kann das Gerät Netzstörungen verursachen.

3.2.4 ACHTUNG. Ausschließlich vorschriftsmäßige Verlängerungskabel mit einem angemessenen Querschnitt verwenden.

3.2.5 ACHTUNG. Stets den Geräteschalter ausschalten, wenn das Gerät unbeaufsichtigt gelassen wird.

3.2.6

ACHTUNG. Durch den Luftstrom können Teile zurückprallen. Daher muss die Bedienungsperson die zu ihrem Schutz erforderliche Schutzkleidung und Schutzausrüstung (PSA) tragen.

3.2.7 ACHTUNG. Das Gerät vor der Ausführung von Arbeiten zur Montage, Reinigung, Einstellung, Wartung, Lagerung und zum Transport ausschalten und vom Stromnetz trennen.

3.2.8 ACHTUNG. Die Wartung bzw. Reparatur der elektrischen Bauteile DARF NUR DURCH FACHPERSONAL erfolgen.

3.2.9 ACHTUNG. Vor jedem Gebrauch sowie in regelmäßigen Zeitabständen den Festsitz der Schrauben und Muttern kontrollieren und die Komponenten des Geräts auf Bruch bzw. Verschleiß überprüfen.

3.2.10 ACHTUNG. Zur Gewährleistung der Sicherheit des Geräts ausschließlich Originalersatzteile des Herstellers oder vom Hersteller zugelassene Ersatzteile verwenden.

3.2.11 ACHTUNG. Wenn ein Verlängerungskabel verwendet wird, müssen Stecker und Steckdose wasserdicht sein.

3.2.12 ACHTUNG. Ungeeignete Verlängerungskabel können zur Entstehung von Gefahren führen. Nur für die Verwendung im Freien geeignete Verlängerungskabel verwenden und sicherstellen, dass die Kupplung vom Boden angehoben und gegen Feuchtigkeit geschützt ist. Es wird empfohlen, eine Kabeltrommel zu verwenden, die gewährleistet, dass sich die Steckdose mindestens 60 mm über dem Boden befindet.

4 ALLGEMEINE INFORMATIONEN (SEITE 3)

4.1 Gebrauch der Bedienungsanleitung

Die vorliegende Bedienungsanleitung ist ein wesentlicher Bestandteil des Geräts und muss sorgfältig aufbewahrt werden, damit sie auch später jederzeit zu Rate gezogen werden kann. Die Bedienungsanleitung vor der Installation und dem Gebrauch aufmerksam durchlesen. Der Eigentümer ist verpflichtet, die Bedienungsanleitung im Falle der Veräußerung des Geräts dem neuen Eigentümer zu übergeben.

4.2 Lieferung

Das Gerät wird teilweise zerlegt in einen Karton verpackt geliefert.
Der Lieferumfang ist in Abb. 1 dargestellt.

4.2.1 Beiliegende Dokumentation

D1 Bedienungs- und Wartungsanleitung
D2 Sicherheitsanweisungen
D3 Konformitätserklärung
D4 Garantiebedingungen

4.3 Entsorgung der Verpackung

Die Verpackungsmaterialien sind nicht umweltschädlich, müssen jedoch in jedem Fall in Einklang mit den im Verwendungsland geltenden Bestimmungen entsorgt bzw. recycelt werden.

5 TECHNISCHE INFORMATIONEN (SEITE 3)

5.1 Vorgesehener Gebrauch

Das Gerät ist entsprechend der in dieser Bedienungsanleitung gegebenen Beschreibungen und den Sicherheitshinweisen zur Verwendung als Mehrzwecksauger bestimmt.

Das Gerät ist nur für den Gebrauch im Haushalt bestimmt und darf nicht im Gewerbe eingesetzt werden.

Das Gerät entspricht den Normen IEC 60335-1 und IEC 60335-2-2.

5.2 Bedienungsperson

Die Anforderungen an die Bedienungsperson hängen davon ab, ob das Gerät für den gewerblichen oder den nicht gewerblichen Gebrauch bestimmt ist. **Siehe hierzu das entsprechende Symbol in Abb. 1.**

5.3 Wichtigste Teile:

A1 Geräteschalter
A2 Sauganschluss
A3 Blasanschluss
A4a Griff
A4b Metallgriff
A5 Kabelhalter
A6 Clip-Verschlüsse
A7 Netzkabel mit Stecker
A8a Vordere Lenkrollen
A8b Hinterräder
A9 Behälter
A10 Gerätekopf
A11 Zubehöraufbewahrung
A12 Ablassschraube zum Ablassen des Schmutzwassers
A13 Achse für die Hinterräder
C1 Steckdose für Elektrowerkzeuge

5.3.1 Zubehör (siehe Abb. 1 mit Angabe der Modelle - Der Lieferumfang entspricht den Abbildungen auf dem Verpackungskarton)

B1	Filterhalter	B6	Bodendüse
B2	Patronenfilter	B8	Fugendüse
B3	Schlauch	B10	Stofffilterbeutel
B4	Adapter für Elektrowerkzeug	B12	Rohrhalter
B5	Rohr	B15	Adapter

5.4 Sicherheitsvorrichtungen

- Geräteschalter **(A1)**
  Der Geräteschalter verhindert den unbeabsichtigten Betrieb des Geräts.

6 INSTALLATION (SEITEN 4-5)

⚠ Achtung - Gefahr!

Das Gerät muss zur Ausführung aller Installations- und Montagearbeiten vom Stromnetz getrennt sein.
Für die Reihenfolge der Montagearbeiten siehe S. 4-5.

6.1 Montage

Beim Auspacken den Inhalt der Verpackung auf fehlendes Zubehör oder Beschädigungen prüfen. Im Falle von Transportschäden unverzüglich den Händler hiervon in Kenntnis setzen.

Die Clip-Verschlüsse (A6) öffnen und den Gerätekopf (A10) anheben, um das Zubehör herausnehmen zu können. Hierbei kontrollieren, ob der Filter (B2) richtig eingesetzt ist.

Siehe Abb. 2

Für die Reihenfolge der Montagearbeiten siehe S. 4-5.

6.2 Montage der Hinterräder und der vorderen Lenkrollen

Den Behälter (A9) ohne Gerätekopf umdrehen und auf eine stabile waagrechte Unterlage stellen. Die Zapfen der Lenkrollen (A8) in die hierfür vorgesehenen Öffnungen einführen und bis zum Anschlag niederdrücken, damit sie richtig und fest sitzen.

Zum richtigen Einsetzen der Achse (A13) muss man sie so drehen, dass die Zentrierstifte in die Zentrierbohrungen eingeführt werden können. Die im Zubehörbeutel (B17) enthaltenen Feststeller richtig anordnen und mit den zugehörigen Schrauben festschrauben. Das Rad (A8b) und den Ring aufstecken und mit dem Splint sichern. Hierbei den Splint ganz einführen und dann seine Schenkel so auseinanderbiegen, dass sie vollständig an der Außenfläche der Achse anliegen. Anschließend die Radkappe anbringen und in derselben Weise mit dem anderen Rad (A8b) verfahren.

Den Metallgriff (A4b) wie in der Abbildung gezeigt anbringen.

Siehe Abb. 3

6.3 Montage des Zubehörs

Den Schlauch (B3) je nach der auszuführenden Arbeit in den Sauganschluss (A2) bzw. den Blasanschluss (A3) einstecken.

Siehe Abb. 4

Dann das weitere Zubehör montieren, das zur auszuführenden Reinigung erforderlich ist. Die Rohre (B5) und Düsen/Bürsten (B6-B8) verwenden, die sich für die auszuführende Reinigung und die zu reinigende Oberfläche am besten eignen. Die Düsen/Bürsten (B6-B8) können direkt am Schlauch (B3) angebracht werden.

Siehe Abb. 5

6.4 Elektrischer Anschluss

⚠ Achtung - Gefahr!

Sicherstellen, dass Netzspannung und -frequenz den Angaben auf dem Typenschild (V-Hz) entsprechen **(siehe Abb. 6).**

6.4.1 Gebrauch von Verlängerungskabeln

Der Querschnitt des Verlängerungskabels muss proportional zu seiner Länge sein. Je länger es ist, umso größer muss der Querschnitt sein.

6.5 Steckdose für Elektrowerkzeuge

Den Schlauch (B3) in den Sauganschluss des Elektrowerkzeugs einführen. Falls sie nicht zusammenpassen, den hierfür vorgesehenen Adapter für Elektrowerkzeug (B4) verwenden. Den zu langen Teil abschneiden.
Für die Stromversorgung des Elektrowerkzeugs die Steckdose (C1) verwenden.
Siehe Abb. 7

7 INFORMATIONEN ZUM GEBRAUCH (SEITE 6)

7.1 Bedieneinrichtungen

- Geräteschalter (A1). Siehe Abb. 8.

Den Geräteschalter in die Schaltstellung (ON/I) schalten.
Wenn der Geräteschalter über eine Kontrolllampe verfügt, muss diese Kontrolllampe aufleuchten.
Den Geräteschalter in die Schaltstellung (OFF/0) schalten, um das Gerät auszuschalten.
Wenn der Geräteschalter über eine Kontrolllampe verfügt, muss diese Kontrolllampe dann erlöschen.

⚠ Achtung - Gefahr!

Das Gerät muss für den Betrieb wie angegeben auf einem sicheren und festen Untergrund stehen. **Siehe Abb. 8.**

7.2 Einschalten

7.2.1 Trockensaugen. Siehe Abb. 9.

Nur mit trockenen Filtern (B2 - B10) arbeiten! Die Filter vor Gebrauch auf Beschädigungen prüfen und bei Bedarf austauschen. Zum Aufsaugen von trockenem Schmutz auf die richtige Einstellung der Bodendüse achten und das entsprechende Zubehör anschließen (die Düse B6 verwenden).
Hinweise zum Filterbeutel:
– Der Füllgrad des Filterbeutels ist abhängig vom aufgesaugten Schmutz.
– Bei Feinstaub, Sand usw. sollte der Filterbeutel häufiger ausgetauscht werden.
– Ein abgenutzter Filterbeutel kann platzen und sollte daher rechtzeitig ausgewechselt werden!

7.2.2 Nasssaugen Siehe Abb. 10.

⚠ Achtung - Gefahr!

Nur mit dem Filter (B2) arbeiten! Bei Schaumbildung oder Flüssigkeitsaustritt das Gerät unverzüglich ausschalten oder den Netzstecker abziehen! Keinen Filterbeutel verwenden (B10)!

⚠ Achtung

Ist der Behälter voll, schließt ein Schwimmer die Saugöffnung und das Gerät läuft mit erhöhter Drehzahl. Das Gerät dann sofort ausschalten und den Behälter entleeren.

7.2.3 Arbeiten mit Elektrowerkzeugen. Siehe Abb. 11.

Für die Reihenfolge der Montagearbeiten siehe Abb. 11.
Das Gerät einschalten (Drehschalter nach links in die Schaltstellung oder Taster II des Ein-Aus-Druckschalters), um mit der Arbeit zu beginnen.
Hinweis: Wenn das Elektrowerkzeug eingeschaltet wird, läuft die Saugturbine mit einer Verzögerung von 0,5 Sekunden an. Wird das Elektrowerkzeug wieder ausgeschaltet, läuft die Saugturbine noch ca. 6 Sekunden nach, um den Restschmutz im Saugschlauch einzusaugen.

7.2.4 Blasfunktion. Siehe Abb. 12.

Zum Reinigen von schwer erreichbaren Stellen oder wo das Saugen nicht möglich ist, z.B Laub aus dem Kiesbeet.
Den Schlauch in den Blasanschluss (A3) einstecken. Die Blasfunktion ist damit aktiviert.
Die größte Blaswirkung erzielt man mit der Fugendüse (B8).

7.3 Betrieb unterbrechen (Arbeitspause)

Das Gerät ausschalten. **Siehe Abb. 8.**
Die Bodendüse in die Parkposition einhängen.

7.4 Betrieb beenden

Das Gerät ausschalten. **Siehe Abb. 8.**
Den Netzstecker abziehen.

7.5 Den Behälter entleeren.

Bei trockenem Schmutz und Stäuben: Den Gerätekopf abnehmen und den Behälter entleeren. **Siehe Abb. 13.**
Bei Flüssigkeiten: Die Ablassschraube verwenden, falls das Gerät darüber verfügt (**siehe Abb. 14.**), oder wie oben beschrieben verfahren.

8 PFLEGE UND WARTUNG (SEITE 7)

⚠ Achtung - Gefahr!

Das Gerät muss zur Ausführung aller Installations- und Montagearbeiten vom Stromnetz getrennt sein.
Für die Reihenfolge der Montagearbeiten siehe S. 4-5.
Vor allen Pflege– und Wartungsarbeiten das Gerät ausschalten und den Netzstecker abziehen. Reparaturarbeiten und Arbeiten an elektrischen Bauteilen dürfen nur vom autorisierten Kundendienst durchgeführt werden.

⚠ Achtung - Gefahr!

Keine Scheuermittel, Glas- oder Allzweckreiniger verwenden! Den Gerätekopf (A10) keinesfalls in Wasser eintauchen.. Das Gerät und die Zubehörteile aus Kunststoff mit einem handelsüblichen Kunststoffreiniger säubern. Den Behälter und das Zubehör bei Bedarf mit Wasser spülen und vor der Wiederverwendung trocknen.

8.1 Reinigung des Patronenfilters (B2). Siehe Abb. 15

Die Clip-Verschlüsse (A6) lösen, um den Sauger zu öffnen. Den Gerätekopf (A10) umdrehen und den Patronenfilter (B2) herausnehmen.
Den Filter unter fließendem Wasser gründlich spülen und trocknen lassen. Wenn er trocken ist, kann er wieder eingesetzt werden.

8.2 Reinigung des Stofffilterbeutels (B10). Siehe Abb. 16

Die Clip-Verschlüsse (A6) lösen, um den Sauger zu öffnen. Den Filterbeutel (B10) herausnehmen. Den Filterbeutel entleeren, unter fließendem Wasser gründlich spülen und trocknen lassen. Wenn er trocken ist, kann er wieder eingesetzt werden.

9 LAGERUNG (SEITE 7)

⚠ Achtung - Gefahr!

Das Gerät muss zur Ausführung aller Installations- und Montagearbeiten vom Stromnetz getrennt sein.
Das Gerät nach beendeter Arbeit reinigen und wie in **Abb. 17** gezeigt mit dem Zubehör lagern.
Das Gerät an einem trockenen Ort lagern.

10 INFORMATIONEN ZU BETRIEBSSTÖRUNGEN

Störungen	Wahrscheinliche Ursachen	Abhilfe
Das Gerät lässt sich nicht einschalten.	Versorgungsspannung fehlt.	Kontrollieren, ob die Netzspannung vorhanden ist und ob der Netzstecker richtig in die Steckdose eingesteckt ist. (*)
	Probleme bei der elektrischen-elektronischen Schaltung	Ein Kundendienstzentrum kontaktieren.
Gerät saugt nicht oder nur mit geringer Saugleistung.	Zubehör verstopft.	Düsen, Verlängerungen und Rohre kontrollieren und bei Bedarf säubern.
	Filter verschmutzt.	Filter reinigen.
	Filterbeutel voll.	Filterbeutel entleeren bzw. auswechseln.
	Behälter voll.	Behälter entleeren.
Das Elektrowerkzeug schaltet sich nicht ein.	Der Netzstecker des Elektrowerkzeugs ist nicht richtig in die Steckdose des Saugers eingesteckt.	Den Netzstecker richtig einstecken
	Der Schalter ist ausgeschaltet oder in Schaltstellung I.	Den Schalter in die Schaltstellung Elektrowerkzeug/II schalten.
Aus dem Gerät tritt Staub aus.	Der Filter wurde nicht eingesetzt.	Den Filter einsetzen.
	Der Filter ist beschädigt.	Den alten Filter durch einen neuen ersetzen.
	Das Rohr oder seine Anschlüsse sind beschädigt.	Die beschädigten Teile auswechseln.
Beim Betrieb treten unangenehme Gerüche aus dem Gerät aus.	Filter/Filterbeutel verschmutzt.	Filter/Filterbeutel auswechseln.

(*) Wenn sich der Motor während des Betriebs ausschaltet und nicht wieder einschaltet, den technischen Kundendienst kontaktieren.

CE-Konformitätserklärung

Die Firma Annovi Reverberi S.p.A., Modena, Italien, erklärt, dass das/die folgende/n Gerät/e Stanley:

Bezeichnung des Geräts: Nass- und Trockensauger

Modellnr.:	**SXFVC20P**	**SXFVC20PT**	**SXFVC20XTD**	**SXFVC25PTD**	**SXFVC30XTD**	**SXFVC35PTD**	**SXFVC50XTD**
Leistungsaufnahme:	**1,2 kW**	**1,4 kW**	**1,6 kW**	**1,4 kW**	**1,6 kW**	**1,6 kW**	**1,6 kW**

den folgenden europäischen Richtlinien entspricht/entsprechen:
2014/35/EU, 2014/30/EU, 2011/65/EU, 2015/863/EU, 2009/125/EG, 2012/19/EU.
und gemäß den folgenden Normen oder vereinheitlichten Dokumenten hergestellt wurde/n:
EN 60335-1; EN 60335-2-2; EN 55014-1; EN 55014-2; EN 61000-3-2; EN 61000-3-3; EN 62233; EN IEC 63000.
Name und Anschrift der für die Zusammenstellung der technischen Unterlagen bevollmächtigten Person: Stefano ReverberII / AR Managing Director
Via ML King, 3 - 41122 Modena, Italien

Datum: 02.08.2024
MODENA (I)
Stefano Reverberi

Managing Director

GARANTIE

Die Gültigkeit der Garantie wird von den Bestimmungen in dem Land geregelt, in dem das Produkt in Verkehr gebracht wird (vorbehaltlich anderer Angaben des Herstellers).

Wenn sich das Produkt innerhalb des Gültigkeitszeitraums der Garantie wegen eines Material- oder Herstellungsfehlers oder nicht gegebener Konformität als mangelhaft erweist, garantiert der Hersteller den Austausch der defekten Teile und veranlasst die Reparatur der Produkte, falls sich ihr Verschleiß in zumutbaren Grenzen hält, bzw. ihren Austausch.

Von der Garantie ausgeschlossen sind alle Teile, die dem normalen Verschleiß unterliegen (Filter, Filterbeutel, Zubehör wie Rohr, Schlauch, Bürsten, Düsen, Rollen, Räder usw.).

Von der Garantie ausgeschossen sind Defekte aufgrund oder infolge von:

- unsachgemäßem Gebrauch, unzulässigem Gebrauch, mangelnder Sorgfalt;
- Vermietung oder gewerblicher Einsatz, falls das Produkt für den Gebrauch im Haushalt verkauft wurde;
- Missachtung der in der entsprechenden Anleitung enthaltenen Wartungsvorschriften;
- Reparaturen, die von unbefugten Personen oder Werkstätten ausgeführt wurden;
- Verwendung von nicht originalen Ersatz- oder Zubehörteilen;
- Schäden, die durch einen Unfall, den Transport, Fremdkörper oder Fremdstoffe verursacht wurden;
- Problemen bei der Lagerung oder Aufbewahrung.

Um die Garantie in Anspruch nehmen zu können, muss der Kaufbeleg vorgelegt werden.

Technische Daten	Einheit	SXFVC20P	SXFVC20PT	SXFVC20XTD	SXFVC25PTD	SXFVC30XTD	SXFVC35PTD	SXFVC50XTD
Spannung	V/Hz	220-240 V ~ 50/60 Hz	220-240 V ~ 50/60 Hz	220-240 V ~ 50/60 Hz	220-240 V ~ 50/60 Hz	220-240 V ~ 50/60 Hz	220-240 V ~ 50/60 Hz	220-240 V ~ 50/60 Hz
Leistung	kW	1,2	1,4	1,6	1,4	1,6	1,6	1,6
Behältervolumen	l	20	20	20	25	30	35	50
Max. Saugdruck	kPa	17	18	19	18	19	20	20
Max. Unterdruck	mbar	170	180	190	180	190	200	200
Max. Luftmenge	l/s	28	33	36,5	33	36.5	39	41
Anz. Motoren	-	1	1	1	1	1	1	1
Ø Zubehör	mm	35	35	35	35	35	35	35
Netzkabel	m	2,5	2,5	4	4	4	5	5
Schutzklasse	-	⧈	⏚	⏚	⏚	⏚	⏚	⏚
Isolationsklasse Motor	Klasse	F	F	F	F	F	F	F
Schutzart Motor	-	IPX4	IPX4	IPX4	IPX4	IPX4	IPX4	IPX4
Nettogewicht	kg	6,0	6,7	7,6	7,0	8,0	10,5	13,8
Bruttogewicht	kg	7,0	7,8	9,6	8,5	10,2	12,1	17,0

Technische Änderungen vorbehalten!

Αγαπητέ πελάτη,

Πριν χρησιμοποιήσετε τη συσκευή για πρώτη φορά, διαβάστε τις γνήσιες οδηγίες, ακολουθήστε τις και φυλάξτε τις για μελλοντική χρήση ή σε περίπτωση μεταπώλησης της συσκευής.

1 ΟΔΗΓΙΕΣ ΓΙΑ ΤΗΝ ΑΣΦΑΛΕΙΑ

1.1 Η συσκευή που αγοράσατε είναι ένα προϊόν υψηλής τεχνολογίας το οποίο κατασκευάστηκε από μία από τις πιο έμπειρες ευρωπαϊκές εταιρίες. Η συσκευή αυτή, είναι συμβατή με τις περιγραφές και τις προειδοποιήσεις για την ασφάλεια που δίδονται με τις παρούσες οδηγίες χρήσης και προορίζεται ως πολυχρηστική ηλεκτρική σκούπα αναρρόφησης. Για την επίτευξη της καλύτερης απόδοσης, συντάξαμε τα παρακάτω τα οποία πρέπει να διαβάσετε με προσοχή και να τηρήσετε με κάθε χρήση. Κατά τη σύνδεση, χρήση και συντήρηση της συσκευής λάβετε όλες τις δυνατές προφυλάξεις για τη διασφάλιση της ακεραιότητάς σας και όσων βρίσκονται κοντά. Διαβάστε με προσοχή και ακολουθήστε τις προδιαγραφές ασφαλείας καθώς εάν δεν τηρηθούν μπορούν να θέσουν σε κίνδυνο την υγεία και την ασφάλεια των ατόμων ή να προκαλέσουν οικονομικές ζημιές.

2 ΕΝΔΕΙΞΕΙΣ ΠΛΗΡΟΦΟΡΙΩΝ

2.1 Τηρείτε τις ενδείξεις που αναφέρονται στις πινακίδες και στα σύμβολα που υπάρχουν επάνω στη συσκευή και στις παρούσες οδηγίες.
Στη συσκευή και στο βιβλίο υπάρχουν μόνο τα σύμβολα που αφορούν τη συσκευή που αγοράσατε. Να ελέγχετε ότι τα σύμβολα και οι πινακίδες που υπάρχουν στη συσκευή είναι πάντα ακέραια και ευανάγνωστα· σε αντίθετη περίπτωση αντικαταστήστε τα με άλλα τοποθετώντας τα στην ίδια θέση (Απευθυνθείτε στο Κέντρο Υποστήριξης).

⚠ **Προσοχή - Κίνδυνος**

Διαβάστε προσεκτικά αυτές τις οδηγίες πριν από τη χρήση.

Εικόνα Ε3 - Δείχνει ότι η συσκευή αυτή προορίζεται μόνο για οικιακή χρήση και δεν πρέπει να χρησιμοποιείται για εμπορική ή βιομηχανική χρήση.

0 **Θέση διακόπτη σβηστό**

I **Θέση διακόπτη αναμμένο**

Θέση διακόπτη αυτόματο

II **Θέση διακόπτη αυτόματο**

EL

Το προϊόν αυτό ανήκει στην κλάση μόνωσης II. Αυτό σημαίνει ότι είναι εξοπλισμένο με ενισχυμένη μόνωση ή με διπλή μόνωση (μόνον εάν το σύμβολο υπάρχει επάνω στη συσκευή).

Το προϊόν αυτό ανήκει στην κλάση μόνωσης I. Αυτό σημαίνει ότι είναι εξοπλισμένο με αγωγό προστασίας γείωσης (μόνον εάν το σύμβολο υπάρχει επάνω στη συσκευή).

CE Το προϊόν αυτό είναι συμβατό με τις σχετικές εφαρμοστέες ευρωπαϊκές οδηγίες.

Εικόνα E1 - Ανακύκλωση της συσκευής. Αχρηστεύστε αμέσως τη συσκευή στο τέλος του κύκλου ζωής της.

Βγάλτε το φις από την ηλεκτρική τροφοδοσία.

Κόψτε το ηλεκτρικό καλώδιο.

Μην απορρίπτετε τις ηλεκτρικές συσκευές μαζί με τα οικιακά απόβλητα. Σύμφωνα με τα όσα ορίζονται στην οδηγία ΑΗΕΕ 2012/19/ΕΚ σχετικά με τις ηλεκτρικές και ηλεκτρονικές συσκευές στο τέλος του κύκλου ζωής τους, τα ηλεκτρικά εξαρτήματα πρέπει να συλλέγονται χωριστά και να ανακυκλώνονται με οικολογικό τρόπο. Για περαιτέρω πληροφορίες, επικοινωνήστε με τις αρμόδιες υπηρεσίες ή το κατάστημα πώλησης της περιοχής σας.

Χρησιμοποιείτε ακουστικά προστασίας.

Χρησιμοποιείτε μάσκα προστασίας.

Χρησιμοποιείτε μέσα προστασίας του αναπνευστικού συστήματος.

Χρησιμοποιείτε γάντια προστασίας.

Χρησιμοποιείτε υποδήματα πρόληψης ατυχημάτων.

Χρησιμοποιείτε ρούχα προστασίας.

3 ΠΡΟΔΙΑΓΡΑΦΕΣ ΑΣΦΑΛΕΙΑΣ/ΥΠΟΛΕΙΠΟΜΕΝΟΙ ΚΙΝΔΥΝΟΙ

3.1 ΠΡΟΕΙΔΟΠΟΙΗΣΕΙΣ: ΤΙ ΔΕΝ ΠΡΕΠΕΙ ΝΑ ΚΑΝΕΤΕ

3.1.1 Προσοχη. ΜΗΝ επιτρέπετε τη χρήση της συσκευής σε παιδιά ηλικίας κάτω των 8 ετών και σε άτομα με περιορισμένες φυσικές, αισθητήριες ή νοητικές ικανότητες ή με μικρή εμπειρία και/ή γνώση, εκτός εάν επιβλέπονται κατάλληλα και έχουν λάβει οδηγίες σχετικά με την ασφαλή χρήση της συσκευής και ενδείξεις που αφορούν τους κινδύνους που προκαλούνται από αυτήν..

3.1.2 Προσοχη. Τα παιδιά ΔΕΝ πρέπει να χρησιμοποιούν τη συσκευή σαν παιχνίδι. Να επιβλέπετε τα παιδιά για να βεβαιωθείτε ότι δεν θα συμβεί αυτό.

3.1.3 Το καθάρισμα και η συντήρηση από το χρήστη ΔΕΝ πρέπει να εκτελούνται από παιδιά ή από ανίκανα άτομα χωρίς επίβλεψη.

3.1.4 Να κρατάτε τις ταινίες συσκευασίας μακριά από τα παιδιά. Κίνδυνος ασφυξίας!

3.1.5 Προσοχη. Η συσκευή ΔΕΝ πρέπει να τίθεται σε λειτουργία από όσους δεν έχουν διαβάσει και κατανοήσει τις οδηγίες.

3.1.6 Προσοχη. ΜΗΝ χρησιμοποιείτε τη συσκευή με εύφλεκτα, τοξικά υγρά ή τα οποία έχουν χαρακτηριστικά μη συμβατά με τη σωστή λειτουργία της ίδιας της συσκευής. Απαγορεύεται η χρήση της συσκευής σε δυνητικά εύφλεκτη ή εκρηκτική ατμόσφαιρα.

3.1.7 Προσοχη. Ορισμένες ουσίες μπορούν να προκαλέσουν μαζί με τον αέρα αναρρόφησης εκρηκτικούς ατμούς και μίγματα. ΜΗΝ αναρροφάτε ποτέ τις παρακάτω ουσίες:

– Εκρηκτικά ή εύφλεκτα αέρια, υγρά και σκόνες (αντιδραστικές σκόνες).

– Αντιδραστικές σκόνες μετάλλου (π.χ. αλουμίνιο, μαγνήσιο, ψευδάργυρος) μαζί με πολύ αλκαλικά και όξινα απορρυπαντικά.

– Οξέα και αλκαλικά διαλύματα σε αμιγή κατάσταση.

– Οργανικά διαλύματα (π.χ. βενζίνη, διαλυτικά για βερνίκια, ακετόνη ή πετρέλαιο).

Αυτές οι ουσίες μπορούν επίσης να διαβρώσουν τα υλικά της συσκευής.

3.1.8 Απενεργοποιήστε τη συσκευή μετά από κάθε χρήση και πριν από κάθε καθαρισμό/συντήρηση.

3.1.9 Κίνδυνος πυρκαγιάς. ΜΗΝ αναρροφάτε αντικείμενα που καίγονται ή είναι καυτά.

3.1.10 Προσοχη. ΜΗΝ χρησιμοποιείτε τη συσκευή σε εξωτερικούς χώρους σε περίπτωση βροχής.

3.1.11 Προσοχη. ΜΗΝ αγγίζετε το φις και/ή την πρίζα με βρεγμένα χέρια.

3.1.12 Προσοχη. ΜΗΝ χρησιμοποιείτε τη συσκευή με κατεστραμμένο το ηλεκτρικό καλώδιο. Εάν το ηλεκτρικό καλώδιο καταστραφεί, πρέπει να αντικατασταθεί από τον παραγωγό, από ένα Κέντρο Υποστήριξης ή από άτομα που είναι ειδικευμένα προς αποφυγή κινδύνων για την ασφάλεια.

3.1.13 Προσοχη. Ελέγχετε εάν η συσκευή διαθέτει την πινακίδα με τα χαρακτηριστικά, σε αντίθετη περίπτωση ειδοποιήστε το κατάστημα πώλησης. Οι συσκευές που δεν διαθέτουν πινακίδα ΔΕΝ πρέπει να χρησιμοποιούνται, δεδομένου ότι είναι ανώνυμες και πιθανώς επικίνδυνες.

3.1.14 Προσοχη. ΜΗΝ μετακινείτε τη συσκευή τραβώντας το ΗΛΕΚΤΡΙΚΟ ΚΑΛΩΔΙΟ.

3.1.15 Προσοχη. Απαγορεύεται η χρήση μη γνήσιων εξαρτημάτων ή μη ειδικών για το μοντέλο αυτό. Απαγορεύεται να επιφέρετε τροποποιήσεις στη συσκευή· η εκτέλεση τροποποιήσεων ακυρώνει τη Δήλωση Συμμόρφωσης και απαλλάσσει τον κατασκευαστή από αστικές και ποινικές ευθύνες.

3.2 ΠΡΟΕΙΔΟΠΟΙΗΣΕΙΣ: ΤΙ ΠΡΕΠΕΙ ΝΑ ΚΑΝΕΤΕ

3.2.1 Προσοχη. Όλα τα εξαρτήματα που είναι αγωγοί ηλεκτρικού ρεύματος ΠΡΕΠΕΙ ΝΑ ΠΡΟΣΤΑΤΕΥΟΝΤΑΙ από πίδακες ή πιτσιλιές νερού.

3.2.2 Προσοχη. Η ηλεκτρική σύνδεση θα πρέπει να εκτελεστεί από έναν εξειδικευμένο ηλεκτρολόγο σύμφωνα με το πρότυπο IEC 60364-1. Συνιστάται να προβλέψετε ένα διαφορικό διακόπτη που διακόπτει την ηλεκτρική τροφοδοσία στην παρούσα συσκευή εάν το ρεύμα διαρροής προς τη γείωση υπερβαίνει τα 30 mA για 30 ms, ή ένα μέσο ελέγχου του κυκλώματος γείωσης.

3.2.3 Προσοχη. ΚΑΤΑ τη φάση εκκίνησης, η συσκευή μπορεί να προκαλέσει διαταραχές στο δίκτυο.

3.2.4 Προσοχη. Χρησιμοποιήστε μόνο εξουσιοδοτημένες ηλεκτρικές προεκτάσεις και με κατάλληλη διατομή αγωγιμότητας.

3.2.5 Προσοχη. Να αποσυνδέετε πάντα τον διακόπτη όταν αφήνετε τη συσκευή αφύλακτη.

3.2.6

Προσοχη. Η ροή αέρα μπορεί να προκαλέσει την αναπήδηση εξαρτημάτων, γι' αυτό πρέπει να φοράτε όλα τα ρούχα και τις προστασίες που είναι κατάλληλες (PPE) για την ασφάλεια και την ακεραιότητα του χειριστή.

3.2.7 Προσοχη. Σβήστε τη συσκευή και αποσυνδέστε την από την πηγή τροφοδοσίας πριν κάνετε εργασίες τοποθέτησης, καθαρισμού, ρύθμισης, συντήρησης, αποθήκευσης και μεταφοράς.

3.2.8 Προσοχη. Η συντήρηση και/ή επισκευή των ηλεκτρικών τμημάτων ΠΡΕΠΕΙ να εκτελείται από ειδικευμένο προσωπικό.

3.2.9 Προσοχη. ΕΛΕΓΧΕΤΕ πριν από κάθε χρήση και σε τακτά διαστήματα το σφίξιμο των βιδών και την καλή κατάσταση των τμημάτων της συσκευής, καθώς και αν υπάρχουν τμήματα σπασμένα ή τα οποία παρουσιάζουν φθορές.

3.2.10 Προσοχη. Για να εξασφαλιστεί η ασφάλεια της συσκευής, χρησιμοποιείτε μόνο γνήσια ανταλλακτικά του κατασκευαστή ή εγκεκριμένα από τον ίδιο.

3.2.11 Προσοχη. Εάν χρησιμοποιείται καλώδιο επέκτασης, το φις και η υποδοχή πρέπει να είναι στεγανά.

3.2.12 Προσοχη. Τα ακατάλληλα καλώδια προέκτασης μπορούν να καταστούν επικίνδυνα. Εάν χρησιμοποιείτε καλώδιο προέκτασης, επιλέξτε έναν κατάλληλο τύπο για τη χρήση σε εξωτερικούς χώρους και βεβαιωθείτε ότι η σύνδεση παραμένει στεγνή και σε απόσταση από το έδαφος. Συνιστάται για το σκοπό αυτό η χρήση μιας περιέλιξης καλωδίου, που να διατηρεί την πρίζα σε απόσταση τουλάχιστον 60 mm από το έδαφος.

STANLEY FATMAX

Εγχειρίδιο χρήσης

EL

4 ΓΕΝΙΚΕΣ ΠΛΗΡΟΦΟΡΙΕΣ (ΣΕΛΙΔΑ 3)

4.1 Χρήση του εγχειριδίου

Το παρόν εγχειρίδιο αποτελεί τμήμα της συσκευής, φυλάξτε το για μελλοντική αναφορά. Διαβάστε προσεκτικά πριν από την εγκατάσταση/χρήση. Σε περίπτωση μεταβίβασης της ιδιοκτησίας αυτός που παραχωρεί τη συσκευή είναι υποχρεωμένος να παραδώσει το εγχειρίδιο στο νέο ιδιοκτήτη.

4.2 Παράδοση

Η συσκευή παραδίδεται στο εσωτερικό μιας συσκευασίας από χαρτόνι, αποσυναρμολογημένη εν μέρει.

Η σύνθεση του εξοπλισμού απεικονίζεται στην εικ.1.

4.2.1 Συνοδευτικά έντυπα

D1 Εγχειρίδιο χρήσης και συντήρησης
D2 Οδηγίες για την ασφάλεια
D3 Δήλωση συμμόρφωσης
D4 Κανόνες εγγύησης

4.3 Διάθεση συσκευασίας

Τα υλικά από τα οποία αποτελείται η συσκευασία δεν μολύνουν το περιβάλλον, ωστόσο πρέπει να ανακυκλώνονται ή να διατίθενται σύμφωνα με τους ισχύοντες κανονισμούς στη χώρα όπου χρησιμοποιείται.

5 ΤΕΧΝΙΚΕΣ ΠΛΗΡΟΦΟΡΙΕΣ (ΣΕΛΙΔΑ 3)

5.1 Προβλεπόμενη χρήση

Η συσκευή αυτή, είναι συμβατή με τις περιγραφές και τις προειδοποιήσεις για την ασφάλεια που δίδονται με τις παρούσες οδηγίες χρήσης και προορίζεται ως πολυχρηστική ηλεκτρική σκούπα αναρρόφησης.

Η συσκευή αυτή προορίζεται μόνο για οικιακή χρήση και δεν πρέπει να χρησιμοποιείται για εμπορική ή βιομηχανική χρήση.

Η συσκευή είναι συμβατή με το πρότυπο IEC 60335-1 και IEC 60335-2-2.

5.2 Χειριστής

Για τον προσδιορισμό του αρμόδιου χειριστή για την χρήση της συσκευής (επαγγελματική ή μη επαγγελματική) **δείτε την εικόνα που απεικονίζεται στην εικ. 1.**

5.3 Κύρια μέρη:

A1 Διάταξη εκκίνησης
A2 Ρακόρ αναρρόφησης
A3 Ρακόρ φυσήματος
A4a Μάνικα
A4b Μεταλλική μάνικα
A5 Άγκιστρο τοποθέτησης καλωδίου
A6 Άγκιστρα κλεισίματος
A7 Ηλεκτρικό καλώδιο με φις
A8a Μπροστινές περιστρεφόμενες ρόδες
A8b Πίσω ρόδες
A9 Κάδος
A10 Καπάκι με κινητήρα
A11 Θέση τοποθέτησης εξαρτημάτων
A12 Πώμα εκκένωσης υγρών
A13 Άξονας για πίσω ρόδες
C1 Πρόσθετη πρίζα για ηλεκτρικό εργαλείο

5.3.1 Εξαρτήματα (βλέπε εικ. 1 με ενδείξεις των μοντέλων - ο εξοπλισμός προβλέπει αυτά που αναφέρονται στη συσκευασία από χαρτόνι)

B1 Φορέας φίλτρου
B2 Φίλτρο φυσίγγιο
B3 Εύκαμπτος σωλήνας
B4 Προσαρμογέας για ηλεκτρικό εργαλείο
B5 Άκαμπτος σωλήνας
B6 Βούρτσα για πατώματα
B8 Στόμιο για σχισμές
B10 Υφασμάτινη σακούλα φίλτρου
B12 Άγκιστρο συγκράτησης σωλήνα
B15 Αντάπτορας

5.4 Διατάξεις ασφαλείας

- Διάταξη εκκίνησης **(A1)**
  Η διάταξη εκκίνησης αποτρέπει την τυχαία χρήση της συσκευής.

6 ΕΓΚΑΤΑΣΤΑΣΗ (ΣΕΛΙΔΑ 4-5)

⚠ Προσοχή - κίνδυνος!

Όλες οι εργασίες εγκατάστασης και συναρμολόγησης πρέπει να γίνονται με τη συσκευή αποσυνδεμένη από το ηλεκτρικό δίκτυο.

Για τη σειρα συναρμολόγησης δείτε σελ.4-5.

6.1 Συναρμολόγηση

Κατά την αφαίρεση από τη συσκευασία ελέγξτε εάν ενδεχομένως λείπουν εξαρτήματα ή εάν υπάρχουν ζημιές στο περιεχόμενο. Σε περίπτωση που διαπιστωθούν ζημιές που οφείλονται στη μεταφορά, πληροφορήστε αμέσως το κατάστημα πώλησης.

Σηκώστε το καπάκι με κινητήρα (A10) της συσκευής, ανοίγοντας τα άγκιστρα κλεισίματος (A6) και βγάλτε τα εξαρτήματα που παρέχονται, ελέγχοντας ότι το φίλτρο (B2) είναι σωστά τοποθετημένο.

Βλέπε εικ.2

Για τη σειρά συναρμολόγησης δείτε σελ.4-5.

6.2 Συναρμολόγηση των πίσω ροδών και των μπροστινών περιστρεφόμενων ροδών

Αναποδογυρίστε τον κάδο (A9) χωρίς καπάκι επάνω σε ένα οριζόντιο στερεό επίπεδο. Εισάγετε τις πλήμνες των περιστρεφόμενων ροδών (A8a) στις ειδικές οπές και πατήστε μέχρι κάτω, για τη σωστή τοποθέτηση και στερέωση των ροδών.

Τοποθετήστε τον άξονα (A13) στη σωστή θέση γυρίζοντάς τον μέχρι οι οπές κεντραρίσματος να συζευχθούν με τα κεντραρίσματα. Τοποθετήστε σωστά τα εξαρτήματα συγκράτησης που περιέχονται στο σακουλάκι (B17) και στερεώστε τα με τις ειδικές βίδες. Εισάγετε τη ρόδα (A8b), τη ροδέλα και στερεώστε το όλο με την κοπίλια φροντίζοντας να την εισάγετε βαθιά και να την ανοίξετε κάνοντάς την να εφαρμόσει τέλεια στη διατομή του άξονα. Τοποθετήστε στη συνέχεια το καπάκι της ρόδας και επαναλάβατε την ενέργεια με την άλλη ρόδα (A8b).

Συναρμολογήστε την μεταλλική μάνικα (A4b) όπως φαίνεται στην εικόνα.

Βλέπε εικ.3

6.3 Συναρμολόγηση των εξαρτημάτων

Εισάγετε τον εύκαμπτο σωλήνα (B3) στο ρακόρ αναρρόφησης (A2) ή φυσήματος (A3) ανάλογα με τον τύπο ενέργειας που επιθυμείτε.

Βλέπε εικ.4

Ολοκληρώστε στη συνέχεια τη σειρά με τα απαραίτητα εξαρτήματα για τον τύπο καθαρισμού που πρέπει να κάνετε. Χρησιμοποιώντας τους άκαμπτους σωλήνες (B5) και τις βούρτσες (B6-B8) ανάλογα με τον τύπο καθαρισμού και επιφάνειας που θέλετε να καθαρίσετε. Μπορείτε να τοποθετήσετε τις βούρτσες (B6-B8) απ' ευθείας στον εύκαμπτο σωλήνα (B3).

Βλέπε εικ.5

6.4 Ηλεκτρική σύνδεση

⚠ Προσοχή - κίνδυνος!

Βεβαιωθείτε ότι το ηλεκτρικό δίκτυο αντιστοιχεί στο βολτάζ και τη συχνότητα (V/Hz) που αναφέρεται στην πινακίδα αναγνώρισης

Βλέπε εικ.6

6.4.1 Χρήση των καλωδίων προέκτασης

Η διατομή των καλωδίων προέκτασης πρέπει να είναι ανάλογη με το μήκος· όσο μεγαλύτερο είναι το μήκος, τόσο μεγαλύτερη πρέπει να είναι η διατομή.

6.5 Πρόσθετη πρίζα για ηλεκτρικό εργαλείο

Εισάγετε τον εύκαμπτο σωλήνα (B3) στο ρακόρ αναρρόφησης του ηλεκτρικού εργαλείου. Σε περίπτωση που δεν είναι συμβατά χρησιμοποιήστε τον ειδικό προσαρμογέα για ηλεκτρικό εργαλείο (B4), κόβοντας τα μέρη που πλεονάζουν.

Τροφοδοτήστε το ηλεκτρικό εργαλείο χρησιμοποιώντας την πρόσθετη πρίζα (C1).

Βλέπε εικ.7

7 ΠΛΗΡΟΦΟΡΙΕΣ ΓΙΑ ΤΗ ΧΡΗΣΗ (ΣΕΛΙΔΑ 6)

7.1 Χειριστήρια

- Διάταξη εκκίνησης (A1). Βλέπε εικ.8.

Βάλτε τη διάταξη εκκίνησης στη θέση (ON/I).

Εάν η διάταξη εκκίνησης διαθέτει λυχνία, αυτή πρέπει να ανάψει.

Βάλτε τη διάταξη εκκίνησης στη θέση (OFF/0) για να σταματήσετε τη λειτουργία της συσκευής.

Εάν η διάταξη εκκίνησης διαθέτει λυχνία, αυτή πρέπει να σβήσει.

⚠ Προσοχή - κίνδυνος!

Η συσκευή πρέπει να λειτουργεί τοποθετημένη σε μία ασφαλή και σταθερή επίπεδη επιφάνεια, όπως υποδεικνύεται. **Βλέπε εικ.8.**

7.2 Εκκίνηση

7.2.1 Αναρρόφηση ξηρών. Βλέπε εικ.9.

Δουλέψτε μόνο με στεγνά φίλτρα (B2 - B10)! Πριν να τα χρησιμοποιήσετε, ελέγξτε εάν τα φίλτρα παρουσιάζουν φθορές και αντικαταστήστε τα, εάν είναι απαραίτητο. Για την αναρρόφηση ξηρής βρωμιάς, ακολουθήστε την σωστή ρύθμιση της βούρτσας για πατώματα και συνδέστε τα αντίστοιχα εξαρτήματα (χρησιμοποιήστε τη βούρτσα B6).

Ενδείξεις σχετικά με τη σακούλα φίλτρου:

– Το επίπεδο πλήρωσης της σακούλας φίλτρου εξαρτάται από τη βρωμιά που απορροφάται.

– Σε περίπτωση λεπτών σκονών, άμμου, κλπ. να αντικαθιστάτε συχνά τη σακούλα φίλτρου.

– Η φθαρμένη σακούλα φίλτρου μπορεί να σκάσει, γι' αυτό πρέπει να την αντικαταστήσετε εγκαίρως!

7.2.2 Αναρρόφηση υγρών Βλέπε εικ.10.

⚠ Προσοχή - κίνδυνος!

Δουλέψτε μόνο με το φίλτρο (B2)! Σε περίπτωση σχηματισμού αφρού ή απώλειας υγρού, σβήστε αμέσως τη συσκευή ή βγάλτε το φις από το ρεύμα! Μην χρησιμοποιείτε τη σακούλα φίλτρου (B10)!

⚠ Προσοχή

Εάν είναι γεμάτος ο κάδος, ένα φλοτέρ κλείνει το άνοιγμα αναρρόφησης και η συσκευή λειτουργεί με μεγαλύτερη ταχύτητα. Σβήστε αμέσως τη συσκευή και αδειάστε τον κάδο.

7.2.3 Εργασίες με ηλεκτρικά εργαλεία. Βλέπε εικ. 11.

Για τη σειρά συναρμολόγησης δείτε εικ.11.

Ανάψτε τη συσκευή (στρεπτός διακόπτης AP στη θέση ⚒ ή διακόπτης 2 πλήκτρων στη θέση II) και προχωρήστε με την εργασία.

Προειδοποίηση: Μόλις ανάψει το ηλεκτρικό εργαλείο, η τουρμπίνα αναρρόφησης ξεκινά με καθυστέρηση 0,5 δευτερόλεπτα.

Όταν σβήσει το ηλεκτρικό εργαλείο, η τουρμπίνα αναρρόφησης συνεχίζει να λειτουργεί για ακόμη 6 περίπου δευτερόλεπτα ώστε να είναι δυνατή η αναρρόφηση της υπολειπόμενης βρωμιάς στο σωλήνα αναρρόφησης.

7.2.4 Λειτουργία φυσήματος. Βλέπε εικ. 12.

Καθαρισμός σημείων με δύσκολη πρόσβαση ή στα οποία δεν είναι δυνατή η αναρρόφηση, π.χ. φύλλα από στρώμα χαλικιών.

Εισάγετε τον εύκαμπτο σωλήνα αναρρόφησης στην ειδική σύνδεση (A3). Με αυτόν τον τρόπο η λειτουργία φυσήματος ενεργοποιείται.

Για μεγαλύτερη αποτελεσματικότητα του φυσήματος συνιστάται να χρησιμοποιείτε το στόμιο για σχισμές (B8).

7.3 Διακοπή της λειτουργίας (Παύση)

Σβήστε τη συσκευή. **Βλέπε εικ.8.**

Τοποθετήστε τη βούρτσα για πατώματα στη θέση στάσης.

7.4 Τέλος εργασίας

Σβήστε τη συσκευή. **Βλέπε εικ.8.**

Βγάλτε το φις.

7.5 Εκκένωση του κάδου

Για ξηρή βρωμιά και σκόνες: βγάλτε την κεφαλή της συσκευής και αδειάστε τον κάδο. **Βλέπε εικ.13.**

Για υγρά: χρησιμοποιήστε τη βίδα εκροής όπου υπάρχει (**βλέπε εικ.14.**), ή προχωρήστε όπως προαναφέρεται.

8 ΣΥΝΤΗΡΗΣΗ (ΣΕΛΙΔΑ 7)

⚠ Προσοχή - κίνδυνος!

Όλες οι εργασίες εγκατάστασης και συναρμολόγησης πρέπει να γίνονται με τη συσκευή αποσυνδεμένη από το ηλεκτρικό δίκτυο.

Για τη σειρά συναρμολόγησης δείτε σελ.4-5.

Πριν από κάθε επέμβαση φροντίδας και συντήρησης, να σβήνετε τη συσκευή και να βγάζετε το φις. Εργασίες επισκευής και εργασίες στα ηλεκτρικά συστήματα μπορούν να γίνονται μόνο από το εξουσιοδοτημένο σέρβις πελατών.

⚠ Προσοχή - κίνδυνος!

Μην χρησιμοποιείτε διαβρωτικά απορρυπαντικά, απορρυπαντικά για τζάμια ή απορρυπαντικά γενικής χρήσης! Μην βυθίζετε ποτέ το καπάκι με κινητήρα (A10) στο νερό. Να καθαρίζετε τη συσκευή και τα πλαστικά εξαρτήματα με ένα κανονικό απορρυπαντικό για συνθετικό υλικό. Να ξεβγάζετε, εάν χρειαστεί, τον κάδο και τα εξαρτήματα με νερό και να τα στεγνώνετε πριν τα ξαναχρησιμοποιήσετε.

8.1 Καθαρισμός φίλτρου φυσιγγίου (B2). Βλέπε εικ.15

Ανοίξτε την ηλεκτρική σκούπα αναρρόφησης χρησιμοποιώντας τα άγκιστρα (A6). Αναποδογυρίστε το καπάκι με κινητήρα (A10) και αφαιρέστε το φίλτρο φυσίγγιο (B2).

Ξεβγάλτε με προσοχή κάτω από νερό που τρέχει και αφήστε να στεγνώσει. Τοποθετήστε το και πάλι, αφού στεγνώσει.

8.2 Καθαρισμός υφασμάτινης σακούλας φίλτρου (B10). Βλέπε εικ.16

Ανοίξτε την ηλεκτρική σκούπα αναρρόφησης χρησιμοποιώντας τα άγκιστρα (A6). Αφαιρέστε τη σακούλα φίλτρου (B10). Αδειάστε τη σακούλα φίλτρου, ξεβγάλτε με προσοχή κάτω από νερό που τρέχει και αφήστε να στεγνώσει. Τοποθετήστε την και πάλι, αφού στεγνώσει.

9 ΦΥΛΑΞΗ (ΣΕΛΙΔΑ 7)

⚠ **Προσοχή - κίνδυνος!**

Όλες οι εργασίες εγκατάστασης και συναρμολόγησης πρέπει να γίνονται με τη συσκευή αποσυνδεμένη από το ηλεκτρικό δίκτυο.

Αφού τελειώσετε τις εργασίες, καθαρίστε τη συσκευή και φυλάξτε την μαζί με τα εξαρτήματά της όπως υποδεικνύεται στην **εικ.17.**

Φυλάξτε τη συσκευή σε στεγνά μέρη.

10 ΠΛΗΡΟΦΟΡΙΕΣ ΣΧΕΤΙΚΑ ΜΕ ΤΙΣ ΒΛΑΒΕΣ

Προβλήματα	Πιθανές αιτίες	Λύσεις
Η συσκευή δεν ανάβει	Απουσία τάσης	Ελέγξτε την παρουσία τάσης στο δίκτυο και ελέγξτε ότι το φις έχει τοποθετηθεί σωστά (*)
	Προβλήματα στο ηλεκτρικό-ηλεκτρονικό κύκλωμα	Απευθυνθείτε στο Κέντρο Υποστήριξης
Η συσκευή δεν απορροφά ή απορροφά αδύναμα	Φραγμένα εξαρτήματα	Ελέγξτε και καθαρίστε στόμια προεκτάσεων ή σωλήνες
	Βρώμικα φίλτρα	Καθαρίστε τα φίλτρα
	Γεμάτες σακούλες	Αδειάστε / αντικαταστήστε τις σακούλες
	Γεμάτος κάδος	Αδειάστε τον κάδο
Το ηλεκτρικό εργαλείο δεν τίθεται σε λειτουργία	Μη σωστή εισαγωγή του φις ηλεκτρικού εργαλείου στην πρίζα της ηλεκτρικής σκούπας αναρρόφησης	Εισάγετε σωστά το φις
	Ο διακόπτης είναι σβηστός ή στη θέση I	Τοποθετήστε το διακόπτη στη θέση εργαλείου/ II
Βγαίνει σκόνη	Το φίλτρο δεν έχει συναρμολογηθεί	Συναρμολογήστε το φίλτρο
	Το φίλτρο είναι κατεστραμμένο	Αντικαταστήστε το μεταχειρισμένο φίλτρο με ένα καινούργιο
	Ο σωλήνας ή οι συνδέσεις του είναι κατεστραμμένοι	Αντικαταστήστε τα κατεστραμμένα μέρη
Κατά τη λειτουργία της η συσκευή αφήνει κακοσμία	Βρώμικα φίλτρα/σακούλες	Αντικαταστήστε φίλτρα/σακούλες

(*) Εάν κατά τη διάρκεια της λειτουργίας ο κινητήρας σταματήσει και δεν ξεκινήσει και πάλι επικοινωνήστε με το Κέντρο Υποστήριξης.

Δήλωση συμμόρφωσης ΕΚ

Εμείς η Annovi Reverberi S.p.A., Μόντενα, Ιταλία, δηλώνουμε ότι η(οι) ακόλουθη(ες) μηχανή(ές) Stanley:

Ονομασία της συσκευής: Ηλεκτρική σκούπα αναρρόφησης σκόνης και υγρών

Αρ. μοντέλου:	**SXFVC20P**	**SXFVC20PT**	**SXFVC20XTD**	**SXFVC25PTD**	**SXFVC30XTD**	**SXFVC35PTD**	**SXFVC50XTD**
Ισχύς αναρρόφησης:	**1,2 kW**	**1,4 kW**	**1,6 kW**	**1,4 kW**	**1,6 kW**	**1,6 kW**	**1,6 kW**

είναι συμβατή(ές) με τις ακόλουθες ευρωπαϊκές οδηγίες:
2014/35/ΕΕ, 2014/30/ΕΕ, 2011/65/ΕΕ, 2015/863/ΕΕ, 2009/125/ΕΚ, 2012/19/ΕΕ.
και παράγεται(ονται) σύμφωνα με τα παρακάτω πρότυπα ή τα παρακάτω τυποποιημένα έγγραφα:
EN 60335-1; EN 60335-2-2; EN 55014-1; EN 55014-2; EN 61000-3-2; EN 61000-3-3; EN 62233; EN IEC 63000.
Όνομα και διεύθυνση του υπεύθυνου για τη χορήγηση του τεχνικού φακέλου: Stefano Reverberi / AR Managing Director
Via ML King, 3 - 41122 Μόντενα, Ιταλία

Ημερομηνία : 02.08.2024
MONTENA (I)
Stefano Reverberi

Managing Director

ΕΓΓΥΗΣΗ

Η ισχύς της εγγύησης ρυθμίζεται σύμφωνα με τους κανονισμούς που ισχύουν στη χώρα στην οποία διακινείται η εμπορία του προϊόντος (εκτός εάν οριστεί διαφορετικά από τον παραγωγό).

Εάν το προϊόν είναι ελαττωματικό λόγω της ποιότητας των υλικών, λόγω κατασκευής ή λόγω μη συμμόρφωσης κατά την περίοδο ισχύος της εγγύησης ο κατασκευαστής εγγυάται την αντικατάσταση των ελαττωματικών μερών, προνοεί για την επισκευή των προϊόντων εάν η φθορά είναι λογική ή για την αντικατάστασή τους.

Η εγγύηση δεν καλύπτει εξαρτήματα τα οποία υπόκεινται σε συνήθη φθορά (φίλτρα, σακούλες, εξαρτήματα όπως άκαμπτοι σωλήνες, εύκαμπτος σωλήνας, βούρτσες, ρόδες, κλπ.)·

Η εγγύηση δεν καλύπτει ελαττώματα τα οποία προκαλούνται από ή προκύπτουν από:

- ανάρμοστη χρήση, μη επιτρεπτή χρήση, αμέλεια,
- ενοικίαση ή επαγγελματική χρήση εφόσον το προϊόν έχει πωληθεί για οικιακή χρήση,
- μη τήρηση των κανόνων συντήρησης που προβλέπονται στο σχετικό βιβλίο,
- επισκευές που έχουν εκτελεστεί από μη εξουσιοδοτημένο προσωπικό ή κέντρα υποστήριξης,
- χρήση μη γνήσιων ανταλλακτικών ή εξαρτημάτων,
- ζημιές προκαλούμενες από την μεταφορά, από ξένα αντικείμενα ή ουσίες, ατύχημα,
- προβλήματα αποθήκευσης ή αποθεματοποίησης.

Για την ενεργοποίηση της εγγύησης είναι απαραίτητη η επίδειξη της απόδειξης αγοράς.

Τεχνικά Στοιχεία	Μονάδες	SXFVC20P	SXFVC20PT	SXFVC20XTD	SXFVC25PTD	SXFVC30XTD	SXFVC35PTD	SXFVC50XTD
Τάση	V/Hz	220-240 V ~ 50/60 Hz	220-240 V ~ 50/60 Hz	220-240 V ~ 50/60 Hz	220-240 V ~ 50/60 Hz	220-240 V ~ 50/60 Hz	220-240 V ~ 50/60 Hz	220-240 V ~ 50/60 Hz
Ισχύς	kW	1,2	1,4	1,6	1,4	1,6	1,6	1,6
Χωρητικότητα κάδου	l	20	20	20	25	30	35	50
Μέγιστη πίεση αναρρόφησης	kPa	17	18	19	18	19	20	20
Μέγιστη υποπίεση	mbar	170	180	190	180	190	200	200
Μέγιστος αναρροφώμενος αέρας	l/s	28	33	36,5	33	36.5	39	41
Αρ. κινητήρων	-	1	1	1	1	1	1	1
Ø εξαρτημάτων	mm	35	35	35	35	35	35	35
Καλώδιο τροφοδοσίας	m	2,5	2,5	4	4	4	5	5
Κλάση Προστασίας	-	⧈	⏚	⏚	⏚	⏚	⏚	⏚
Μόνωση Κινητήρα	Κλάση	F	F	F	F	F	F	F
Προστασία Κινητήρα	-	IPX4	IPX4	IPX4	IPX4	IPX4	IPX4	IPX4
Καθαρό βάρος	kg	6,0	6,7	7,6	7,0	8,0	10,5	13,8
Μικτό βάρος	kg	7,0	7,8	9,6	8,5	10,2	12,1	17,0

Με την επιφύλαξη τεχνικών τροποποιήσεων!

STANLEY FATMAX

Manual de usuario

ES

Estimado cliente:

Antes de utilizar este aparato por primera vez, lea este manual, siga las instrucciones proporcionadas en él y guárdelo en un lugar seguro para poder consultarlo en el futuro o entregarlo al siguiente propietario en caso de vender el aparato.

1 INSTRUCCIONES SOBRE SEGURIDAD

1.1 El aparato que ha adquirido es un producto tecnológicamente muy avanzado, realizado por uno de los fabricantes europeos más expertos del sector. De conformidad con las descripciones y las advertencias de seguridad incluidas en estas instrucciones de uso, este aparato está destinado a usarse como aspirador multiusos. Hemos redactado este documento para que usted pueda sacarle el máximo rendimiento al producto: léalo atentamente y siga las instrucciones cada vez que lo utilice. Durante la conexión, el uso y el mantenimiento del aparato, tome todas las precauciones posibles para proteger su propia integridad física y la de cualquier otra persona que se encuentre en las inmediaciones. Es fundamental leer atentamente y respetar las normas de seguridad, ya que su inobservancia puede crear riesgos para la salud y seguridad de las personas o provocar daños económicos.

2 SEÑALES DE INFORMACIÓN

2.1 Respetar las disposiciones indicadas en las señales, las placas y los símbolos aplicados al aparato e incluidas en estas instrucciones.
Tanto en el aparato como en este manual de instrucciones aparecen solo los símbolos correspondientes al aparato comprado. Verificar que las placas y los símbolos aplicados al aparato siempre estén íntegros y que sean perfectamente legibles; de no ser así, sustituirlos sin modificar su posición original (ponerse en contacto con el centro de asistencia).

⚠ **Atención: ¡peligro!**

Leer atentamente estas instrucciones antes de usar el equipo.

Icono E3 Indica que este aparato ha sido diseñado únicamente para uso doméstico y no debe emplearse en usos comerciales o industriales.

0 **Posición de interruptor apagado**

I **Posición de interruptor encendido**

Posición de interruptor automático

II **Posición de interruptor automático**

Este producto lleva aislamiento de Clase II, lo que significa que está equipado con un aislamiento reforzado o doble (solo si el símbolo está presente en el aparato).

Este producto lleva aislamiento de Clase I, lo que significa que está equipado con un conductor de protección de puesta a tierra (solo si el símbolo está presente en el aparato).

CE Este producto cumple con las directivas europeas aplicables en la materia.

Icono E1 - Reciclaje del aparato. Inutilizar el aparato inmediatamente al final de su vida útil.

Desconectar el enchufe de la toma de alimentación eléctrica.

Cortar el cable eléctrico.

No eliminar los aparatos eléctricos junto con los residuos domésticos. De acuerdo con lo especificado en la Directiva «RAEE» 2012/19/CE sobre el final del ciclo de vida de los aparatos eléctricos y electrónicos, los componentes eléctricos deben recogerse de modo separado y reciclarse de forma respetuosa con el medio ambiente. Para mayor información, ponerse en contacto con las oficinas competentes o con el distribuidor de zona.

Llevar auriculares de protección.

Llevar máscara de protección.

Llevar equipos de protección respiratoria.

Llevar guantes de protección.

Llevar calzado de seguridad.

Llevar ropa de protección.

ES

3 NORMAS DE SEGURIDAD / RIESGOS RESIDUALES

3.1 ADVERTENCIAS: OPERACIONES QUE NO DEBEN EFECTUARSE

3.1.1 ATENCIÓN. NO se debe permitir el uso del aparato a niños menores de 8 años ni a personas con capacidades psicofísicas o sensoriales reducidas, o que tengan poca experiencia y/o pocos conocimientos sobre el aparato, a menos que estén debidamente supervisados y se les haya explicado cómo usarlo de forma segura y cuáles son los riesgos que conlleva.

3.1.2 ATENCIÓN. Los niños NO deben usar el aparato como juguete. Supervisarlos para evitar que esto ocurra.

3.1.3 Los niños y las personas discapacitadas NO deben realizar la limpieza y el mantenimiento habitual del aparato si no cuentan con la supervisión adecuada.

3.1.4 Mantener los plásticos de embalaje fuera del alcance de los niños. ¡Riesgo de asfixia!

3.1.5 ATENCIÓN. El aparato NO puede ser accionado por personas que no hayan leído y comprendido las instrucciones.

3.1.6 ATENCIÓN. NO utilizar el aparato con líquidos inflamables, tóxicos o cuyas características sean incompatibles con el correcto funcionamiento de dicho aparato. Está prohibido utilizar el aparato en atmósferas potencialmente inflamables o explosivas.

3.1.7 ATENCIÓN. Ciertas sustancias pueden formar vapores y mezclas explosivas al entrar en contacto con el aire aspirado. NO aspirar nunca las siguientes sustancias:
– gases explosivos o inflamables, líquidos y polvos (polvos reactivos);
– polvos de metal reactivos (p. ej., aluminio, magnesio, zinc) junto a detergentes con un elevado contenido alcalino o ácido;
– ácidos y soluciones alcalinas en estado puro;
– soluciones orgánicas (p. ej., gasolina, diluyentes para pintura, acetona o gasóleo).
Estas sustancias, además, pueden corroer los materiales del aparato.

3.1.8 Desactivar el aparato después de cada uso y antes de cada limpieza/operación de mantenimiento.

3.1.9 Peligro de incendio. NO aspirar objetos incandescentes o ardientes.

3.1.10 ATENCIÓN. NO utilizar el aparato al aire libre en caso de lluvia.

3.1.11 ATENCIÓN. NO tocar el enchufe ni la toma eléctrica con las manos mojadas.

3.1.12 ATENCIÓN. NO utilizar el aparato si el cable eléctrico está dañado. Si el cable eléctrico está dañado, deberá ser sustituido por el fabricante o uno de sus centros de asistencia autorizados, o bien por una persona debidamente cualificada, a fin de evitar riesgos para la seguridad.

3.1.13 ATENCIÓN. Comprobar que el aparato lleve la placa de datos; en caso contrario, informar al distribuidor. Los aparatos desprovistos de placa NO deben utilizarse, ya que se desconocen sus datos y características y, por tanto, son potencialmente peligrosos.

3.1.14 ATENCIÓN. NO desplazar el aparato tirando del CABLE ELÉCTRICO.

3.1.15 ATENCIÓN. Está prohibido utilizar accesorios no originales o no específicos para el modelo. Está prohibido modificar el aparato; la realización de modificaciones invalida la declaración de conformidad y exime al fabricante de responsabilidades civiles y penales.

3.2 ADVERTENCIAS: OPERACIONES QUE DEBEN EFECTUARSE

3.2.1 ATENCIÓN. Todos los componentes conductores de corriente DEBEN ESTAR PROTEGIDOS contra chorros y salpicaduras de agua.

3.2.2 ATENCIÓN. La conexión eléctrica deberá ser realizada por un electricista cualificado de conformidad con lo dispuesto por la norma IEC 60364-1. Se recomienda instalar un interruptor diferencial que interrumpa la alimentación eléctrica de la máquina si la corriente de dispersión a tierra supera los 30 mA durante 30 ms, o bien un dispositivo de control del circuito de tierra.

3.2.3 ATENCIÓN. DURANTE la fase de arranque, el aparato puede crear interferencias en la red.

3.2.4 ATENCIÓN. Utilizar solo cables alargadores autorizados y con un conductor de sección apropiada.

3.2.5 ATENCIÓN. Desconectar siempre el interruptor cuando se va a dejar el aparato sin supervisión.

3.2.6

ATENCIÓN. El flujo de aire puede provocar el rebote de piezas. Usar todas las prendas y protecciones (EPI) necesarias para garantizar la seguridad y la integridad física del operador.

3.2.7 ATENCIÓN. Apagar el aparato y desconectarlo de la fuente de alimentación antes de realizar operaciones de montaje, limpieza, ajuste, mantenimiento, almacenamiento y transporte.

3.2.8 ATENCIÓN. El mantenimiento y la reparación de componentes eléctricos DEBEN ser efectuados por personal cualificado.

3.2.9 ATENCIÓN. Antes de cada uso y periódicamente, COMPROBAR el apriete de los tornillos y el buen estado de los componentes del aparato. Comprobar si hay piezas rotas o desgastadas.

3.2.10 ATENCIÓN. Para garantizar la seguridad del aparato, utilizar solo recambios originales o aprobados por el fabricante.

3.2.11 ATENCIÓN. De utilizarse una alargadera de corriente con la máquina, tanto el enchufe como su toma de corriente deberán ser de tipo impermeable.

3.2.12 ATENCIÓN. Los cables alargadores inadecuados pueden ser fuente de peligro. Si se emplea un cable alargador, elegir un tipo adecuado para el uso al aire libre y asegurarse de que la conexión permanezca seca y alejada del terreno. Para tal fin, se recomienda utilizar un enrollador de cable que mantenga la toma como mínimo a 60 mm del suelo.

STANLEY FATMAX

Manual de usuario

ES

4 INFORMACIÓN GENERAL (PÁGINA 3)

4.1 Uso del manual

El presente manual es parte integrante del aparato y debe guardarse para poder consultarlo en el futuro. Leerlo atentamente antes de la instalación y el uso. En caso de cambio de propiedad, el vendedor tiene la obligación de entregar este manual al nuevo propietario.

4.2 Entrega

El aparato se entrega parcialmente desmontado dentro de un embalaje de cartón.

La fig. 1 muestra las piezas que componen la entrega.

4.2.1 Documentación adjunta

D1 Manual de uso y mantenimiento
D2 Instrucciones sobre seguridad
D3 Declaración de conformidad
D4 Normas de garantía

4.3 Eliminación/reciclaje de los embalajes

Los materiales que forman el embalaje no son contaminantes para el medio ambiente; sin embargo, se deben reciclar o eliminar de conformidad con las normas vigentes en el país de uso.

5 INFORMACIÓN TÉCNICA (PÁGINA 3)

5.1 Uso previsto

De conformidad con las descripciones y las advertencias de seguridad incluidas en estas instrucciones de uso, el aparato está destinado a usarse como aspirador multiusos.

Este aparato ha sido diseñado únicamente para uso doméstico y no debe emplearse en usos comerciales o industriales.

El aparato cumple con lo establecido por las normas IEC 60335-1 e IEC 60335-2-2.

5.2 Operador

Para identificar al tipo de operador encargado de utilizar el aparato (profesional o no profesional), **consultar el icono que aparece en la fig. 1.**

5.3 Elementos principales

A1 Dispositivo de arranque
A2 Racor de aspiración
A3 Racor de soplado
A4a Asa
A4b Mango metálico
A5 Gancho portacables
A6 Ganchos de cierre
A7 Cable eléctrico con enchufe
A8a Ruedas giratorias delanteras
A8b Ruedas traseras
A9 Depósito del aspirador
A10 Cubierta con motor
A11 Portaccesorios
A12 Tapón de drenaje de líquidos
A13 Eje para ruedas traseras
C1 Toma adicional para herramienta eléctrica

5.3.1 Accesorios (véase la indicación de los modelos en la fig. 1; la entrega incluye los artículos indicados en el cartón de embalaje)

B1 Portafiltro
B2 Cartucho filtrante
B3 Tubo flexible
B4 Adaptador para herramienta eléctrica
B5 Tubo rígido
B6 Cepillo para suelo
B8 Boquilla de ranuras
B10 Bolsa de filtro textile
B12 Gancho para tubo
B15 Adaptador

5.4 Dispositivos de seguridad

- Dispositivo de arranque (**A1**).
  El dispositivo de arranque impide el accionamiento accidental del aparato.

6 INSTALACIÓN (PÁGINAS 4-5)

⚠ Atención: ¡peligro!

Todas las operaciones de instalación y montaje se deben realizar con el aparato desconectado de la red eléctrica.

Consultar la secuencia de montaje en la pág. 4-5.

6.1 Montaje

Durante el desembalaje, comprobar si faltan accesorios y si el contenido está dañado. Si se detectan daños debidos al transporte, informar inmediatamente al distribuidor.

Levantar la cubierta con motor (A10) del aparato: abrir los ganchos de cierre (A6) y extraer los accesorios suministrados. Comprobar que el filtro (B2) esté montado correctamente.

Véase la fig. 2

Consultar la secuencia de montaje en las pp. 4-5.

6.2 Montaje de las ruedas traseras y las ruedas giratorias delanteras

Poner el depósito del aspirador (A9) boca abajo, sin la cubierta, en una superficie horizontal sólida. Introducir los cubos de las ruedas giratorias (A8a) en los orificios correspondientes y empujar a fondo para colocarlas y fijarlas en la posición correcta.

Colocar el eje (A13) en la posición correcta, girándolo de forma que los orificios de centrado encajen con los centradores. Colocar correctamente los fiadores incluidos en la bolsita (B17) y fijarlos con los tornillos correspondientes. Introducir la rueda (A8b), la arandela y fijarlo todo con el pasador de horquilla, con cuidado de introducirlo en profundidad y de abrirlo de manera que se adhiera perfectamente a la sección del eje. Colocar el tapacubos y repetir la operación en la otra rueda (A8b).

Montar el mango metálico (A4b) como se indica en la figura.

Véase la fig. 3

6.3 Montaje de los accesorios

Introducir el tubo flexible (B3) en el racor de aspiración (A2) o de soplado (A3), según el tipo de operación que se desea realizar.

Véase la fig. 4

Completar la secuencia con los accesorios necesarios para el tipo de limpieza que se va a realizar. Utilizar los tubos rígidos (B5) y los cepillos (B6-B8) según el tipo de limpieza y la superficie que se va a limpiar. Es posible montar los cepillos (B6-B8) directamente en el tubo flexible (B3).

Véase la fig. 5

6.4 Conexión eléctrica

⚠ Atención: ¡peligro!

Comprobar que la red eléctrica presente el mismo voltaje y frecuencia (V/Hz) que se indica en la placa de identificación. **Véase la fig.6**

6.4.1 Uso de cables alargadores

La sección de los cables alargadores debe ser proporcional a su longitud, es decir, cuanto más largo sea el cable, mayor debe ser la sección.

6.5 Toma adicional para herramienta eléctrica

Introducir el tubo flexible (B3) en el racor de aspiración de la herramienta eléctrica. Si no son compatibles, utilizar el adaptador de la herramienta eléctrica correspondiente (B4), cortando la parte sobrante.

Suministrar corriente a la herramienta eléctrica por medio de la toma adicional (C1).

Véase la fig. 7

7 INFORMACIÓN SOBRE EL USO (PÁGINA 6)

7.1 Mandos

- Dispositivo de arranque (A1). Véase la fig. 8

Poner el dispositivo de arranque en la pos. (ON/I).

Si el dispositivo de arranque está dotado de un piloto, éste debe iluminarse.

Poner el dispositivo de arranque en la pos. (OFF/0) para detener el funcionamiento del aparato.

Si el dispositivo de arranque está dotado de un piloto, éste debe apagarse.

⚠ Atención: ¡peligro!

El aparato debe funcionar apoyado sobre una superficie segura y estable, colocado como se indica. **Véase la fig. 8**

7.2 Arranque

7.2.1 Aspiración en seco. Véase la fig. 9

¡Trabajar solamente con los filtros (B2 - B10) secos! Antes de utilizarlos, comprobar si están dañados y cambiarlos si es necesario. Para aspirar suciedad seca, ajustar correctamente el cepillo para suelo y conectar los accesorios correspondientes (usar el cepillo B6).

Indicaciones acerca de la bolsa de filtro:

– El nivel de llenado de la bolsa de filtro depende de la suciedad que se aspira.

– En caso de aspirar polvo fino, arena, etc., habrá que sustituir la bolsa de filtro con frecuencia.

– Si la bolsa de filtro se desgasta, puede estallar, por lo que se debe sustituir con la frecuencia oportuna.

7.2.2 Aspiración de líquidos. Véase la fig. 10

⚠ Atención: ¡peligro!

¡Trabajar solamente con el filtro (B2)! Si se forma espuma o hay pérdidas de líquido, ¡apagar inmediatamente el aparato y desenchufarlo de la toma de corriente! No utilizar la bolsa de filtro (B10).

⚠ Atención

Si el depósito está lleno, un flotador cierra la boca de aspiración y el aparato funciona a mayor velocidad. Apagar inmediatamente el aparato y vaciar el depósito.

7.2.3 Trabajo con herramientas eléctricas.Véase la fig. 11

Consultar la secuencia de montaje en la fig. 11.

Encender el aparato (interruptor giratorio hacia la izquierda, en la posición ☛ o interruptor de 2 pulsadores en la posición II) y empezar a trabajar.

Aviso: Cuando se enciende la herramienta eléctrica, la turbina de aspiración arranca con 0,5 segundos de retraso. Cuando se apaga la herramienta eléctrica, la turbina de aspiración sigue funcionando durante unos 6 segundos para aspirar toda la suciedad que quede en el tubo de aspiración.

7.2.4 Función de soplado. Véase la fig. 12

Se utiliza para limpiar puntos de difícil acceso o zonas en las que no es posible aspirar (p. ej., hojas caídas sobre un lecho de gravilla).

Introducir el tubo flexible de aspiración en la conexión correspondiente (A3). De esta forma se activa la función de soplado.

Para mejorar la eficacia del efecto de soplado, es aconsejable utilizar la boquilla de ranuras (B8).

7.3 Interrupción del funcionamiento (parada)

Apagar el aparato. **Véase la fig. 8**

Enganchar el cepillo para suelo en la posición de estacionamiento.

7.4 Final del trabajo

Apagar el aparato. **Véase la fig. 8**

Desenchufar el enchufe.

7.5 Vaciado del depósito

En caso de suciedad seca y polvo: retirar el cabezal del aparato y vaciar el depósito. **Véase la fig. 13**

En caso de líquidos: utilizar el tapón roscado de drenaje si está presente (**véase la fig. 14)** o bien seguir las instrucciones anteriores.

8 MANTENIMIENTO (PÁGINA 7)

⚠ Atención: ¡peligro!

Todas las operaciones de instalación y montaje se deben realizar con el aparato desconectado de la red eléctrica.

Consultar la secuencia de montaje en la pág. 4-5.

Antes de realizar operaciones de limpieza y mantenimiento, apagar el aparato y desenchufar el enchufe. Las reparaciones y las intervenciones en el sistema eléctrico solo las puede realizar el servicio autorizado de asistencia al cliente.

⚠ Atención: ¡peligro!

¡No usar detergentes abrasivos, limpiacristales o detergentes universales! No sumergir nunca la cubierta con motor (A10) en agua. Limpiar el aparato y los accesorios de plástico con un detergente normal para materiales sintéticos. Si es necesario, enjuagar el depósito y los accesorios con agua y secarlos antes de volver a usarlos.

8.1 Limpieza del cartucho filtrante (B2). Véase la fig. 15

Abrir el aspirador mediante los ganchos (A6). Poner la cubierta con motor (A10) boca abajo y desmontar el cartucho filtrante (B2). Enjuagarlo a fondo bajo el agua corriente y dejar que se seque. Volver a montarlo una vez que esté seco.

8.2 Limpieza de la bolsa de filtro textil (B10). Véase la fig. 16

Abrir el aspirador mediante los ganchos (A6). Desmontar la bolsa de filtro (B10). Vaciar la bolsa de filtro, enjuagarla a fondo bajo el agua corriente y dejar que se seque. Volver a montarla una vez que esté seca.

9 ALMACENAMIENTO (PÁGINA 7)

⚠ Atención: ¡peligro!

Todas las operaciones de instalación y montaje se deben realizar con el aparato desconectado de la red eléctrica.

Una vez terminado el trabajo y tras limpiar el aparato, guardarlo junto con los accesorios como se indica en la **fig. 17.**

Guardar el aparato en un lugar seco.

ES

10 INFORMACIÓN SOBRE AVERÍAS

Problemas	Causas probables	Soluciones
El aparato no se enciende	Ausencia de tensión	Verificar que haya tensión de red y comprobar que el enchufe esté correctamente introducido (*)
	Problemas en el circuito eléctrico/electrónico	Ponerse en contacto con el centro de asistencia
El aparato no aspira o bien aspira con poca fuerza	Accesorios obstruidos	Comprobar y limpiar las boquillas, los alargadores y los tubos
	Filtros sucios	Limpiar los filtros
	Bolsas llenas	Vaciar/cambiar las bolsas
	Depósito lleno	Vaciar el depósito
La herramienta eléctrica no se pone en marcha	Enchufe de la herramienta eléctrica introducido de forma incorrecta en la toma del aspirador	Introducir correctamente el enchufe
	Interruptor apagado o en la posición I	Poner el interruptor en la posición de herramienta eléctrica/II
Sale polvo	No se ha montado el filtro	Montar el filtro
	El filtro está dañado	Cambiar el filtro por uno nuevo
	El tubo o sus conexiones están dañados	Cambiar las piezas dañadas
Durante el funcionamiento, el aparato produce mal olor	Filtros/bolsas de filtro sucios	Cambiar los filtros/bolsas de filtro

(*) Si, durante el funcionamiento, el motor se para y no vuelve a arrancar, ponerse en contacto con el servicio de asistencia técnica.

Declaración de conformidad CE

Annovi Reverberi S.p.A., Módena, Italia, declara que la(s) siguiente(s) máquina(s) Stanley:

Denominación del aparato: Aspirador para polvo y líquidos

N.º de modelo:	**SXFVC20P**	**SXFVC20PT**	**SXFVC20XTD**	**SXFVC25PTD**	**SXFVC30XTD**	**SXFVC35PTD**	**SXFVC50XTD**
Potencia absorbida:	**1,2 kW**	**1,4 kW**	**1,6 kW**	**1,4 kW**	**1,6 kW**	**1,6 kW**	**1,6 kW**

cumple(n) con lo dispuesto por las siguientes directivas europeas:
2014/35/UE, 2014/30/UE, 2011/65/UE, 2015/863/UE, 2009/125/CE, 2012/19/UE.
y ha(n) sido fabricada(s) en cumplimiento de las siguientes normas o los siguientes documentos normalizados:
EN 60335-1; EN 60335-2-2; EN 55014-1; EN 55014-2; EN 61000-3-2; EN 61000-3-3; EN 62233; EN IEC 63000.
Nombre y dirección de la persona encargada de expedir el expediente técnico: Stefano Reverberi / AR Managing Director
Via ML King, 3 - 41122 Módena, Italia

Fecha: 02.08.2024
MÓDENA (I)
Stefano Reverberi

Managing Director

GARANTÍA

La validez de la garantía está sujeta a las normas vigentes en el país en el que se comercializa el producto (salvo si el fabricante indica otra cosa).
Si el producto presenta defectos de calidad del material, de la fabricación o falta de conformidad durante el período de validez de la garantía, el fabricante garantiza la sustitución de los componentes defectuosos y se encarga de reparar los productos si presentan un desgaste razonable, o bien los sustituye.
La garantía no cubre los componentes sujetos a desgaste normal (filtros, bolsas, accesorios tales como los tubos rígidos, el tubo flexible, los cepillos, las ruedas, etc.).
La garantía no cubre los defectos causados por o que deriven de:

- uso incorrecto, uso no permitido, negligencia;
- alquiler o uso profesional si el producto se ha vendido para uso doméstico;
- inobservancia de las normas de mantenimiento incluidas en el manual correspondiente;
- reparaciones realizadas por personal o centros no autorizados;
- uso de recambios o accesorios no originales;
- daños causados durante el transporte, por sustancias u objetos extraños, accidente;
- problemas de almacenamiento o conservación.

Para activar la garantía, es necesario mostrar el comprobante de compra.

Datos técnicos	Unidad	SXFVC20P	SXFVC20PT	SXFVC20XTD	SXFVC25PTD	SXFVC30XTD	SXFVC35PTD	SXFVC50XTD
Tensión	V/Hz	220-240 V ~ 50/60 Hz	220-240 V ~ 50/60 Hz	220-240 V ~ 50/60 Hz	220-240 V ~ 50/60 Hz	220-240 V ~ 50/60 Hz	220-240 V ~ 50/60 Hz	220-240 V ~ 50/60 Hz
Potencia	kW	1,2	1,4	1,6	1,4	1,6	1,6	1,6
Capacidad del depósito	l	20	20	20	25	30	35	50
Presión máxima de aspiración	kPa	17	18	19	18	19	20	20
Depresión máxima	mbar	170	180	190	180	190	200	200
Aire aspirado máximo	l/s	28	33	36,5	33	36.5	39	41
N.° de motores	-	1	1	1	1	1	1	1
Ø de accesorios	mm	35	35	35	35	35	35	35
Cable de alimentación	m	2,5	2,5	4	4	4	5	5
Clase de protección	-	⧈	⏚	⏚	⏚	⏚	⏚	⏚
Aislamiento del motor	Clase	F	F	F	F	F	F	F
Protección del motor	-	IPX4	IPX4	IPX4	IPX4	IPX4	IPX4	IPX4
Peso neto	kg	6,0	6,7	7,6	7,0	8,0	10,5	13,8
Peso bruto	kg	7,0	7,8	9,6	8,5	10,2	12,1	17,0

¡Reservada la posibilidad de hacer modificaciones técnicas!

STANLEY FATMAX

Manuel Utilisateur

FR

Cher/Chère client/e,

Avant la toute première utilisation de l'appareil, nous vous invitons à lire les instructions originales, à les suivre et à les conserver pour toute consultation ou vente future.

1 CONSIGNES DE SÉCURITÉ

1.1 L'appareil que vous avez acheté est un produit à fort contenu technologique, fabriqué par l'un des plus grands spécialistes européens. Conformément aux descriptions et aux consignes de sécurité figurant dans ce manuel, cet appareil a été conçu pour être utilisé comme aspirateur multifonctions. Nous vous invitons à lire attentivement et à observer ces quelques lignes pour optimiser ses performances. Pour le raccordement, l'utilisation et la maintenance de l'appareil, veuillez prendre toutes les précautions nécessaires à votre sécurité et à celle des personnes à proximité. Veuillez lire et observer scrupuleusement les consignes de sécurité pour ne compromettre ni la santé ni la sécurité des personnes, et pour éviter tout dégât matériel.

2 ICÔNES ET SYMBOLES

2.1 Respecter les pictogrammes de sécurité et les symboles figurant sur l'appareil et dans ce manuel.
Seuls les symboles concernant l'appareil acheté sont reproduits sur l'appareil et dans le manuel. S'assurer que les symboles et les pictogrammes de sécurité sur l'appareil sont lisibles et en bon état. Dans le cas contraire, les remplacer en respectant la position d'origine (contacter le Centre d'assistance).

⚠ **Attention - Danger !**

Lire attentivement ces instructions avant emploi.

Icône E3 - Elle indique quel'appareil a été conçu pour un usage domestique uniquement, et il ne doit pas être employé pour un usage commercial ou industriel.

0	**Position « arrêt » de l'interrupteur**
I	**Position « marche » de l'interrupteur**
	Position « automatique » de l'interrupteur
II	**Position « automatique » de l'interrupteur**

Classe de protection électrique II. L'appareil comporte une isolation renforcée ou double (uniquement si le symbole figure sur l'appareil).

Classe de protection électrique I. L'appareil comporte un conducteur de protection extérieur (borne de terre) (uniquement si le symbole figure sur l'appareil).

CE Ce produit observe les directives européennes en vigueur.

Icône E1 - Recyclage de l'appareil. Rendre immédiatement l'appareil en fin de vie inutilisable.

Débrancher l'appareil de l'alimentation électrique.

Couper le câble électrique.

Ne pas jeter les appareils électriques avec les déchets ménagers. Comme spécifié dans la directive WEEE 2012/19/CE sur les équipements électriques et électroniques en fin de vie, les composants électriques doivent être collectés séparément et recyclés d'une manière respectueuse de l'environnement.

Pour plus d'informations, communiquer avec les services compétents ou votre revendeur local.

Porter un casque de protection.

Porter un masque de protection.

Porter un appareil de protection respiratoire.

Porter des gants de protection.

Porter des chaussures de sécurité.

Porter une tenue de protection.

FR

3 CONSIGNES DE SÉCURITÉ/RISQUES RÉSIDUELS

3.1 AVERTISSEMENTS : À NE PAS FAIRE

3.1.1 ATTENTION. NE PAS permettre l'utilisation de l'appareil à des enfants de moins de 8 ans et des personnes porteuses de limites physiques, sensorielles ou mentales, ou manquant d'expérience et/ou de connaissances, sauf si elles sont correctement surveillés et ont reçu des instructions sur la façon d'utiliser l'appareil en toute sécurité, ainsi que des informations sur les dangers qui en découlent..

3.1.2 ATTENTION. Les enfants NE DOIVENT PAS jouer avec l'appareil. Surveiller les enfants pour que ceci ne se produise pas.

3.1.3 Les enfants ou les personnes touchées par une incapacité, sans surveillance, NE DOIVENT PAS effectuer le nettoyage ou la maintenance de l'appareil.

3.1.4 Ne pas laisser le matériel d'emballage à la portée des enfants. Risque d'asphyxie !

3.1.5 ATTENTION. L'appareil NE DOIT PAS être confié à une personne n'ayant pas lu et compris les instructions.

3.1.6 ATTENTION. NE PAS utiliser l'appareil avec des produits inflammables ou toxiques, ou avec tout liquide dont les caractéristiques sont incompatibles avec son mode d'opération. Il est interdit de faire fonctionner l'appareil en atmosphère explosible ou potentiellement inflammable.

3.1.7 ATTENTION. Certaines substances peuvent former des mélanges vapeur-air explosifs. NE JAMAIS aspirer les substances suivantes :

- Gaz explosifs ou inflammables, liquides et poussières (poussières réactives).
- Poussières métalliques réactives (par ex. aluminium, magnésium, zinc) avec des détergents fortement alcalins et acides.
- Acides et solutions alcalines à l'état pur.
- Solutions organiques (par ex. essence, diluants pour vernis, acétone ou gasoil).

Ces substances peuvent aussi attaquer les matériaux de l'appareil.

3.1.8 Débrancher l'appareil après chaque application et avant chaque nettoyage/maintenance.

3.1.9 Risque d'incendie. NE PAS aspirer d'objets en flammes, brûlants ou fumants.

3.1.10 ATTENTION. NE PAS utiliser l'appareil à l'extérieur par temps de pluie.

3.1.11 ATTENTION. NE PAS toucher la prise mâle et/ou la prise de courant avec les mains mouillées.

3.1.12 ATTENTION. NE PAS utiliser l'appareil si le câble électrique est endommagé. Si le câble électrique est abîmé, le faire remplacer par le fabricant, par un Centre d'assistance ou par une personne de qualification similaire pour éviter un danger.

3.1.13 ATTENTION. S'assurer que l'appareil comporte une plaquette signalétique. Si celle-ci est manquante, contacter le revendeur. Les appareils sans plaque NE doivent PAS être utilisés, car ils sont anonymes et potentiellement dangereux.

3.1.14 ATTENTION. NE PAS tirer sur le CÂBLE ÉLECTRIQUE pour déplacer l'appareil.

3.1.15 ATTENTION. Il est interdit d'utiliser des accessoires qui ne sont ni d'origine ni spécifiques pour le modèle, et il est interdit d'apporter une modification quelconque à l'appareil. Toute modification entraîne l'invalidation de la déclaration de conformité et décharge le fabricant de toute responsabilité civile et pénale.

3.2 AVERTISSEMENTS : À FAIRE

3.2.1 ATTENTION. Toutes les pièces conductrices de courant DOIVENT ÊTRE PROTÉGÉES contre les jets ou éclaboussures d'eau.

3.2.2 ATTENTION. Conformément à la norme CEI 60364-1, faire appel à un électricien qualifié pour les branchements électriques de l'appareil. Il est recommandé d'installer un disjoncteur différentiel qui coupe l'alimentation électrique de l'appareil si le courant de fuite à la terre excède 30 mA pendant 30 ms, ou un dispositif qui garantit la mise à la terre.

3.2.3 ATTENTION. LORS du démarrage, l'appareil peut créer des interférences avec l'alimentation électrique.

3.2.4 ATTENTION. Utiliser uniquement les rallonges électriques autorisées de section appropriée.

3.2.5 ATTENTION. Déconnecter toujours l'appareil de l'alimentation électrique avant de le laisser sans surveillance.

3.2.6

ATTENTION. Le débit d'air peut faire rebondir les objets. Porter tous les équipements de protection individuelle (EPI) nécessaires pour travailler en sécurité.

3.2.7 ATTENTION. Éteindre et débrancher l'appareil avant de le ranger, de le transporter et d'effectuer toute opération de montage, de nettoyage, de réglage et de maintenance.

3.2.8 ATTENTION. Toute opération de maintenance et/ou de réparation des composants électriques DOIT être effectuée par un personnel qualifié.

3.2.9 ATTENTION. Avant chaque utilisation et de manière régulière, VÉRIFIER que les vis sont bien serrées et que toutes les pièces de l'appareil sont en bon état. S'assurer qu'aucune pièce n'est usée ou cassée.

FR

3.2.10 ATTENTION. Utiliser uniquement des pièces de rechange d'origine fournies ou approuvées par le fabricant pour éviter que l'appareil ne devienne dangereux.

3.2.11 ATTENTION. Si vous utilisez une rallonge électrique, la fiche et le socle de prise de courant doivent être de construction étanche.

3.2.12 ATTENTION. Utiliser une rallonge inadaptée peut être dangereux. Dans le cas où une rallonge est nécessaire, en choisir une faite pour l'utilisation à l'extérieur et s'assurer que le raccordement reste sec et à une certaine distance du terrain. C'est pourquoi il est recommandé d'utiliser un enrouleur de rallonge permettant de garder la prise à au moins 60 mm au-dessus du sol.

4 GÉNÉRALITÉS (PAGE 3)

4.1 Utilisation du manuel

Ce manuel fait partie intégrante de l'appareil et doit être conservé pour pouvoir être consulté en cas de besoin. Le lire attentivement avant l'installation/utilisation. En cas de cession, l'ancien propriétaire doit remettre le manuel au nouveau propriétaire.

4.2 Emballage

L'appareil est livré partiellement démonté, dans un emballage en carton.

Son contenu est représenté sur la fig.1.

4.2.1 Documentation fournie

D1 Manuel d'utilisation et d'entretien
D2 Consignes de sécurité
D3 Déclaration de conformité
D4 Règles de garantie

4.3 Élimination de l'emballage

Les matériaux de l'emballage ne sont pas dangereux pour l'environnement. Cependant, ils doivent être recyclés ou éliminés conformément aux normes en vigueur dans le pays d'utilisation.

5 INFORMATIONS TECHNIQUES (PAGE 3)

5.1 Domaine d'utilisation

Conformément aux descriptions et aux consignes de sécurité figurant dans ce manuel, l'appareil a été conçu pour être utilisé comme aspirateur multifonctions.

Cet appareil a été conçu pour un usage domestique uniquement, et il ne doit pas être employé pour un usage commercial ou industriel.

L'appareil est conforme aux normes CEI 60335-1 et CEI 60335-2-2.

5.2 Opérateur

Pour identifier l'opérateur chargé de l'usage de l'appareil (professionnel ou non professionnel), **voir l'icône représentée sur la fig.1.**

5.3 Pièces principales :

A1 Dispositif de mise en marche
A2 Raccord d'aspiration
A3 Raccord de soufflage
A4a Poignée
A4b Poignée métallique
A5 Crochet pour le rangement du câble
A6 Crochets de verrouillage
A7 Câble électrique avec fiche
A8a Roulettes pivotantes avant
A8b Roues arrière
A9 Cuve aspirateur
A10 Couvercle avec moteur
A11 Porte-accessoires
A12 Bouchon de vidange
A13 Essieu de roues arrière
C1 Prise de courant supplémentaire pour accessoire électrique

5.3.1 Accessoires (voir la figure 1 avec des indications sur les modèles - La fourniture est conforme aux illustrations sur l'emballage en carton)

B1	**Porte-filtre**	**B6**	**Suceur sol**
B2	**Filtre cartouche**	**B8**	**Suceur pour fentes**
B3	**Flexible**	**B10**	**Sac filtrant en tissu**
B4	**Adaptateur accessoire électrique**	**B12**	**Crochet de verrouillage du tube**
B5	**Tuyau rigide**	**B15**	**Adaptateur**

5.4 Dispositifs de sécurité

- Dispositif de mise en marche **(A1)**
  Le dispositif de mise en marche évite que l'appareil soit actionné accidentellement.

6 INSTALLATION (PAGES 4-5)

⚠ Attention - danger !

Éteindre et débrancher l'appareil avant toute opération d'installation et de montage.

Pour la séquence de montage, voir page 4-5.

6.1 Montage

Pendant le déballage, contrôler qu'aucun accessoire ne manque et que le contenu est intact. En cas de dommages occasionnés par le transport, informer immédiatement le revendeur.

Ouvrir les crochets de verrouillage (A6), puis lever le couvercle du moteur (A10) et retirer les accessoires. Vérifier que le filtre (B2) est monté correctement.

Voir fig. 2

Pour la séquence de montage, voir les pages 4-5

6.2 Montage des roues arrière et roulettes pivotantes avant

Retourner la cuve de l'aspirateur (A9), sans couvercle, sur une surface horizontale stable. Insérer les moyeux des roulettes (A8a) dans les trous prévus à cet effet, puis appuyer à fond jusqu'à entendre le déclic pour fixer les roulettes.

Positionner l'essieu (A13) dans la position correcte en le faisant tourner de telle sorte que les trous de centrage s'accouplent avec les centrages. Positionner correctement les clips contenus dans le sac (B17) et les fixer avec les vis appropriées. Insérer la roue (A8b), la rondelle, et fixer le tout avec la goupille en veillant à l'enfiler profondément et l'ouvrir afin qu'elle adhère parfaitement à la section de l'essieu. Placer le couvercle de roue, puis répéter l'opération pour l'autre roue (A8b).

Monter la poignée en métal (A4b) comme indiqué sur la figure.

Voir fig. 3

6.3 Montage des accessoires

Emmancher le flexible (B3) dans le raccord d'aspiration (A2) ou de soufflage (A3) selon le travail à effectuer.

Voir fig. 4

Monter ensuite les accessoires nécessaires à l'opération de nettoyage. Utiliser les tubes rigides (B5) et les brosses (B6-B8) selon l'opération de nettoyage et la surface à nettoyer. Les brosses (B6-B8) peuvent être montées directement sur le flexible (B3).

Voir fig. 5

6.4 Branchement électrique

⚠ Attention - danger !

Vérifier que la tension et la fréquence (V-Hz) du secteur correspondent à la tension et à la fréquence de la plaque signalétique. **Voir fig.6**

6.4.1 Utilisation des câbles de rallonge

La section d'une rallonge doit être proportionnée à sa longueur. Plus elle est longue, plus la section doit être grande.

6.5 Prise de courant supplémentaire pour accessoire électrique

Emmancher le flexible (B3) dans le raccord d'aspiration de l'accessoire électrique. Dans le cas où ceux-ci ne sont pas compatibles utiliser l'adaptateur de l'accessoire électrique (B4), en coupant l'excédent.

Utiliser la prise de courant supplémentaire (C1) pour l'accessoire électrique.

Voir fig. 7

FR

7 UTILISATION (PAGE 6)

7.1 Commandes

- Dispositif de mise en marche (A1). Voir fig. 8

Mettre le dispositif de mise en marche en pos. (ON/I).

Si le dispositif de mise en marche comporte un voyant, celui-ci doit s'allumer.

Mettre le dispositif de mise en marche en pos. (OFF/0) pour arrêter le fonctionnement de l'appareil.

Si le dispositif de mise en marche comporte un voyant, celui-ci doit s'éteindre.

Attention - danger !

L'appareil doit fonctionner sur une surface plane et stable, dans la position indiquée. **Voir fig. 8**

7.2 Mise en marche

7.2.1 Aspiration à sec. Voir fig. 9

Utiliser l'appareil avec des filtres (B2 - B10) secs uniquement! Avant d'utiliser les filtres, s'assurer qu'ils ne sont pas abîmés. Le cas échéant, les remplacer. Pour aspirer la saleté sèche, bien régler le suceur sol, puis emmancher les accessoires correspondants (utiliser la brosse B6).

Instructions sur le sac filtrant :

– Le niveau de remplissage du sac filtrant dépend de la saleté aspirée.

– En cas de poussières fines, sable, etc., remplacer souvent le sac filtrant.

- Un sac filtrant trop usé peut éclater. Par conséquent, le remplacer à temps !

7.2.2 Aspiration des liquides Voir fig. 10

Attention - Danger !

Utiliser l'appareil avec le filtre (B2) uniquement! Si l'appareil produit de la mousse ou a une fuite de liquide, l'éteindre immédiatement et le débrancher du secteur ! Ne pas utiliser le sac filtrant (B10) !

Attention

Si la cuve est pleine, un flotteur ferme l'orifice d'aspiration et le régime de l'appareil augmente. Éteindre l'appareil immédiatement et vider la cuve.

7.2.3 Fonctionnement avec accessoires électriques. Voir fig. 11.

Pour la séquence de montage, voir fig.11.

Allumer l'appareil (interrupteur rotatif à GAUCHE sur la position ou interrupteur à 2 boutons sur la position II) et procéder à son utilisation.

Avertissement : dès que l'accessoire électrique s'allume, la turbine d'aspiration démarre après 0,5 seconde.

Quand l'accessoire électrique est éteint, la turbine d'aspiration continue à fonctionner pendant 6 secondes environ pour aspirer la saleté résiduelle dans le tuyau d'aspiration.

7.2.4 Fonction souffleur. Voir fig. 12.

Nettoyage des endroits difficilement accessibles ou impossibles à aspirer, par ex. des feuilles sur graviers.

Emmancher le flexible d'aspiration dans son raccord (A3).

La fonction souffleur est ainsi activée.

Pour optimiser l'efficacité de la fonction souffleur, utiliser le suceur pour fentes (B8).

7.3 Interruption de fonctionnement (pause)

Éteindre l'appareil. **Voir fig. 8**

Accrocher le suceur sol en position parking.

7.4 Fin de l'utilisation

Éteindre l'appareil. **Voir fig. 8**

Débrancher l'appareil du secteur.

7.5 Vidage de la cuve

Pour la saleté sèche et les poussières : démonter l'embout de l'appareil, puis vider la cuve. **Voir fig. 13**

Pour les liquides : utiliser le bouchon de vidange là où il est prévu (**voir fig.14.**), ou procéder comme indiqué ci-dessus.

8 MAINTENANCE (PAGE 7)

Attention - danger !

Éteindre et débrancher l'appareil avant toute opération d'installation et de montage.

Pour la séquence de montage, voir page 4-5.

Avant chaque opération d'entretien et de maintenance, éteindre l'appareil et le débrancher du secteur. Seul le service client agréé est autorisé à faire des réparations et des interventions sur les circuits électriques.

Attention - danger !

Ne pas utiliser des détergents abrasifs, des nettoyants pour vitres ou des détergents universels ! Ne jamais plonger le couvercle avec moteur (A10) dans l'eau. Nettoyer l'appareil et les accessoires en plastique avec un détergent ordinaire pour matières synthétiques. Le cas échéant, rincer à l'eau la cuve et les accessoires, puis les essuyer avant utilisation.

8.1 Nettoyage filtre cartouche (B2). Voir fig. 15

Déverrouiller les crochets pour ouvrir l'aspirateur (A6). Retourner le couvercle avec moteur (A10) et démonter le filtre cartouche (B2).

Rincer avec soin sous l'eau courante, puis laisser sécher. Remonter une fois sec.

8.2 Nettoyage sac filtrant en tissu Voir fig. 16

Déverrouiller les crochets pour ouvrir l'aspirateur (A6). Démonter le sac filtrant (B10). Vider le sac filtrant, rincer avec soin sous l'eau courante, puis laisser sécher. Remonter une fois sec.

9 REMISAGE (PAGE 7)

Attention - danger !

Éteindre et débrancher l'appareil avant toute opération d'installation et de montage.

Après utilisation et nettoyage de l'appareil, ranger l'appareil et ses accessoires comme indiqué sur la **fig.17.**

Conserver l'appareil dans un endroit sec.

10 DÉPANNAGE

Problèmes	Causes possibles	Solutions
L'appareil ne s'allume pas	Manque de tension	Vérifier la présence de tension dans le réseau et contrôler que la prise mâle est bien introduite dans la prise (*)
	Problèmes sur le circuit électrique-électronique	S'adresser au Centre d'assistance
L'appareil n'aspire pas ou aspire peu	Accessoires bouchés	Contrôler et nettoyer les suceurs, rallonges ou tubes
	Filtres sales	Nettoyer les filtres
	Sacs pleins	Vider / Remplacer les sacs
	Cuve pleine	Vider la cuve
L'accessoire électrique ne démarre pas	Insertion incorrecte de la fiche de l'accessoire électrique à la prise de l'aspirateur	Insérer correctement la fiche
	L'interrupteur est éteint ou en position I	Placer l'interrupteur en position accessoire électrique/II
Sortie de poussière	Le filtre n'est pas monté	Monter le filtre
	Le filtre est endommagé	Remplacer l'ancien filtre par un nouveau
	Le tuyau ou ses raccords sont endommagés	Remplacer les pièces endommagées
Pendant le fonctionnement, l'appareil émet une mauvaise odeur	Filtres/sacs sales	Remplacer les filtres/sacs

(*) Si le moteur s'arrête soudainement pendant le fonctionnement et ne repart pas, contacter le Centre d'assistance.

Déclaration de conformité CE

Nous, Annovi Reverberi S.p.A., Modène, Italie, déclarons que l'/les appareil/s Stanley désigné/s ci-dessous :

Nom de l'appareil : Aspirateur eau et poussières

N° modèle:	**SXFVC20P**	**SXFVC20PT**	**SXFVC20XTD**	**SXFVC25PTD**	**SXFVC30XTD**	**SXFVC35PTD**	**SXFVC50XTD**
Puissance absorbée:	**1,2 kW**	**1,4 kW**	**1,6 kW**	**1,4 kW**	**1,6 kW**	**1,6 kW**	**1,6 kW**

est/sont conforme(s) aux directives européennes suivantes :
2014/35/UE, 2014/30/UE, 2011/65/UE, 2015/863/UE, 2009/125/CE, 2012/19/UE.
et est/sont produit(s) dans le respect des normes ou des référentiels ci-après :
EN 60335-1:2012/A15:2021, EN 60335-2-2:2010/A1:2013, EN 62233:2008, EN 55014-1:2017/A11:2020, EN IEC 55014-1:2021, EN 55014-2:1997/A2:2008, EN IEC 55014-2:2021, EN 61000-3-2:2014, EN IEC 61000-3-2:2019/A1:2021, EN 61000-3-3:2013, EN 61000-3-3:2013/A2:2021, EN IEC 63000:2018
Nom et adresse de la personne chargée de constituer le dossier technique : Stefano Reverberi / AR Managing Director
Via ML King, 3 - 41122 Modène, Italie

Date : 02.08.2024
MODÈNE (I)
Stefano Reverberi

Managing Director

FR

GARANTIE

La validité de la garantie est régie par la législation en vigueur dans le pays dans lequel le produit est commercialisé (sauf indication contraire du fabricant).
Si le produit est défectueux par suite d'un défaut de matériel, d'un vice de construction ou pour non-conformité pendant la période de validité de la garantie, le fabricant assure le remplacement des pièces reconnues défectueuses, ainsi que la réparation des produits s'ils sont raisonnablement usés ou leur remplacement.
La garantie ne couvre pas les pièces d'usure (filtres, sacs, accessoires tels que des tuyaux rigides ou flexibles, brosses, roues, etc.) ;
La garantie ne couvre pas les défauts causés par :

- utilisation anormale, utilisation non admise ou négligence ;
- location ou utilisation professionnelle si le nettoyeur est à usage domestique ;
- inobservation des normes de maintenance prévues dans le manuel ;
- réparations effectuées par un personnel ou par des centres de réparation non agréés ;
- utilisation de pièces de rechange ou d'accessoires qui ne sont pas d'origine ;
- dommages causés par le transport, par des objets ou substances étrangères, par un accident ;
- problèmes d'emmagasinage ou de stockage.

La preuve d'achat est nécessaire pour activer la garantie.

Données techniques	Unité	SXFVC20P	SXFVC20PT	SXFVC20XTD	SXFVC25PTD	SXFVC30XTD	SXFVC35PTD	SXFVC50XTD
Tension	V/Hz	220-240 V ~ 50/60 Hz	220-240 V ~ 50/60 Hz	220-240 V ~ 50/60 Hz	220-240 V ~ 50/60 Hz	220-240 V ~ 50/60 Hz	220-240 V ~ 50/60 Hz	220-240 V ~ 50/60 Hz
Puissance	kW	1,2	1,4	1,6	1,4	1,6	1,6	1,6
Contenance cuve	l	20	20	20	25	30	35	50
Pression aspiration maximale	kPa	17	18	19	18	19	20	20
Dépression maximale	mbar	170	180	190	180	190	200	200
Débit d'air maximum	l/s	28	33	36,5	33	36.5	39	41
Nbre moteurs	-	1	1	1	1	1	1	1
Ø accessoires	mm	35	35	35	35	35	35	35
Câble	m	2,5	2,5	4	4	4	5	5
Classe de protection	-	⧈	⏚	⏚	⏚	⏚	⏚	⏚
Classe d'isolation du moteur	Classe	F	F	F	F	F	F	F
Indice de protection du moteur	-	IPX4	IPX4	IPX4	IPX4	IPX4	IPX4	IPX4
Poids net	kg	6,0	6,7	7,6	7,0	8,0	10,5	13,8
Poids total	kg	7,0	7,8	9,6	8,5	10,2	12,1	17,0

Sous réserve de modifications techniques !

Cijenjeni klijente,
Pročitajte ove izvorne upute prije prve uporabe uređaja. Radite u skladu s navedenim informacijama i čuvajte ove upute na sigurnom mjestu za buduću uporabu i da biste ih mogli predati sljedećem vlasniku.

1. SIGURNOSNE UPUTE

1.1 Uređaj koji ste kupili tehnički je napredan proizvod koji je konstruirao jedan od vodećih europskih proizvođača. Ovaj uređaj namijenjen je za uporabu kao višenamjenski usisivač, u skladu s opisima i sigurnosnim mjerama opreza iz ovih uputa. Navedene informacije omogućuju vam da najbolje iskoristite prednosti svojeg uređaja; pažljivo ih pročitajte i poštujte preporuke. Tijekom povezivanja, uporabe i servisiranja uređaja poduzmite sve moguće mjere opreza kako biste zajamčili osobnu sigurnost i sigurnost drugih ljudi u neposrednoj blizini. Pažljivo pročitajte sigurnosne odredbe i pridržavajte se ih u svim prilikama; nepoštivanje tih odredbi može dovesti u opasnost vaše zdravlje i sigurnost ili prouzročiti znatnu materijalnu štetu.

2. SIGURNOSNI ZNAKOVI

2.1 Radite u skladu s uputama navedenima na sigurnosnim znakovima pričvršćenima na uređaj i onima navedenima u ovom priručniku. Uređaj i priručnik sadrže samo one simbole koji se odnose na kupljeni model. Vodite računa da simboli i znakovi na uređaju uvijek budu pričvršćeni na uređaj i da su čitljivi i ako se odvoje od uređaja stavite zamjenske natpise na izvorno mjesto. (Kontaktirajte servisni centar).

⚠ **Upozorenje - opasnost!**

Prije uporabe pažljivo pročitajte ove upute.

Simbol E3 - označava da je ovaj uređaj namijenjen samo za kućanstvo i da se ne smije rabiti u industrijske ili komercijalne svrhe.

0 **Položaj „OFF“ (Isključen)**
I **Položaj „ON“ (Uključen)**
Automatska postavka usisavanja
II **Automatska postavka usisavanja**

Ovaj proizvod ocijenjen je klasom izolacije II. To znači da ima pojačanu ili dvostruku izolaciju (samo ako se simbol nalazi na uređaju).

Ovaj proizvod ocijenjen je klasom izolacije I. To znači da je opremljen zaštitnim vodičem spojenim s uzemljivačem (samo ako se simbol nalazi na uređaju).

CE Proizvod je u skladu sa svim primjenjivim europskim direktivama.

Simbol E1 - recikliranje uređaja. Odmah onesposobite stari uređaj za daljnju uporabu.

Iskopčajte kabel uređaja.

Prerežite kabel napajanja.

Nemojte bacati električnu opremu zajedno s komunalnim otpadom. U skladu s odredbama Direktive 2012/19/EZ o otpadnoj električnoj i elektroničkoj opremi, električni dijelovi moraju se prikupiti odvojeno i reciklirati na ekološki prihvatljiv način.

Za dodatne informacije kontaktirajte odgovarajući odjel lokalnih tijela ili vašeg distributera.

Nosite štitnike za uši.

Nosite zaštitnu masku.

Nosite respiratornu zaštitu.

Nosite zaštitne rukavice.

Nosite zaštitnu obuću.

Nosite zaštitnu odjeću.

3. SIGURNOSNA PRAVILA/PREOSTALI RIZICI

3.1 SIGURNOSNE “ZABRANE”

3.1.1 Upozorenje. NEMOJTE dopustiti da uređaj upotrebljavaju djeca mlađa od osam godina ili osobe s umanjenim fizičkim, osjetilnim ili mentalnim sposobnostima, odnosno s nedostatkom potrebnog iskustva i znanja, osim ako su pod odgovarajućim nadzorom ili su upućene u sigurnu uporabu uređaja te razumiju pripadajuće rizike.

3.1.2 Upozorenje. Djeca NE SMIJU upotrebljavati uređaj kao igračku. Nadzirite djecu kako biste osigurali da se to ne dogodi.

3.1.3 Čišćenje i održavanje koje provodi korisnik NE SMIJUobavljati djeca ili nekompetentne osobe, osim ako nisu pod odgovarajućim nadzorom.

3.1.4 Foliju od pakiranja držite izvan dohvata djece. Opasnost od gušenja!

3.1.5 Upozorenje. Uređajem NE SMIJU rukovati djeca ili osobe koje nisu pročitale i razumjele upute..

3.1.6 Upozorenje. Uređaj nemojte NIKAD rabiti sa zapaljivim ili toksičnim tekućinama ili tekućinama čije karakteristike nisu kompatibilne s ispravnim radom uređaja. Uporaba uređaja u potencijalno zapaljivim ili eksplozivnim okruženjima je zabranjena.

3.1.7 Upozorenje. Neke tvari usisane sa zrakom mogu stvarati eksplozivne pare ili mješavine. NIKAD ne usisavajte sljedeće tvari:

- eksplozivne ili zapaljive plinove, tekućine ili prašinu (reaktivna prašina)
- reaktivne metale u prahu (npr. aluminij, magnezij ili cink) zajedno sa snažnim lužnatim ili kiselim deterdžentima.
- čiste kisele ili lužnate otopine
- organske tvari (npr. benzin, razrjeđivače boje, aceton ili dizelsko gorivo)

Te tvari mogu uzrokovati koroziju materijala od kojih je uređaj izrađen.

3.1.8 Uređaj isključujte nakon svake uporabe i prije svakog čišćenja/održavanja.

3.1.9 Opasnost od požara. NIKAD ne usisavajte materijale koji gore ili su zažareni.

3.1.10 Upozorenje. Uređaj NIKAD ne rabite na otvorenom tijekom kiše

3.1.11 Upozorenje. NEMOJTE dodirivati utikač i/ili utičnicu vlažnim rukama.

3.1.12 Upozorenje. NIKADA nemojte rabiti uređaj ako je kabel napajanja oštećen. Ako je kabel napajanja oštećen, mora ga zamijeniti proizvođač, jedan od njegovih servisnih centara ili slično kvalificirane osobe kako bi se izbjegla opasnost.

3.1.13 Upozorenje. Provjerite nalazi li se na uređaju natpisna pločica; ako nedostaje, obratite se prodavaču. Uređaji bez natpisne pločice NE smiju se rabiti jer ih nije moguće identificirati pa su potencijalno opasni.

3.1.14 Upozorenje. Uređaj NIKAD ne povlačite za KABEL NAPAJANJA.

3.1.15 UPOZORENJE. Zabranjena je uporaba pribora koji nije originalan i svih ostalih dodataka koji nisu namijenjeni posebno za uporabu s odnosnim modelom. Zabranjeno je provoditi bilo kakve izmjene na uređaju. Svaka izmjena na uređaju čini Deklaraciju o suglasnosti ništavnom i oslobađa proizvođača od odgovornosti i prema građanskom i prema kaznenom zakonu

3.2 SIGURNOSNI "IMPERATIVI"

HR

3.2.1 UPOZORENJE. Svi električni vodiči MORAJU BITI ZAŠTIĆENI od mlazova vode ili prskanja vodom.

3.2.2 UPOZORENJE. Priključak na električno napajanje treba obaviti osposobljen električar u skladu s normom IEC 60364-1. Mora se instalirati zaštitni strujni uređaj pri kvarovima prema zemlji ili rezidualni strujni uređaj koji će prekinuti napajanje u slučaju da jakost struje u vodu za uzemljenje premaši 30 mA u trajanju od 30 ms.

3.2.3 UPOZORENJE. TIJEKOM pokretanja uređaj može uzrokovati smetnje na električnom sustavu.

3.2.4 UPOZORENJE. Koristite samo odobrene produžne kabele odgovarajućeg promjera vodiča.

3.2.5 UPOZORENJE. Kad ostavljate uređaj bez nadzora uvijek isključite prekidač.

3.2.6

UPOZORENJE. Protok zraka može uzrokovati odskakivanje dijelova: kako biste osigurali zaštitu rukovatelja on mora nositi zaštitnu odjeću i opremu za osobnu zaštitu (PPE).

3.2.7 UPOZORENJE. Prije bilo kakvog rastavljanja, održavanja, skladištenja i transporta isključite uređaj i odvojite ga od izvora napajanja.

3.2.8 UPOZORENJE. Održavanje i/ili zamjenu električnih komponenti MORA provoditi kvalificirano osoblje.

3.2.9 UPOZORENJE. Prije svake uporabe i periodički PROVJERAVAJTE jesu li vijci pritegnuti i jesu li sve komponente uređaja u dobrom stanju; provjerite postoje li istrošeni dijelovi.

3.2.10 UPOZORENJE. Kako biste osigurali sigurnost uređaja, koristite samo proizvođačeve originalne dijelove ili druge dijelove koje je proizvođač odobrio.

3.2.11 UPOZORENJE. Ako se koristi produžni kabel, utikač i utičnica moraju biti vodonepropusne konstrukcije.

3.2.12 UPOZORENJE. Neodgovarajući produžni kabeli mogu biti opasni. U slučaju uporabe produžnog kabela treba voditi računa o tomu da bude prikladan za uporabu na otvorenom, a mjesto priključenja mora biti suho i iznad tla. Uporaba kolotura koji drži utičnicu na najmanje 60 mm iznad tla izričito se preporučuje.

4. OPĆE INFORMACIJE (3. STRANICA)

4.1 Uporaba priručnika

Priručnik čini integralni dio uređaja i mora se čuvati za buduću uporabu. Prije instalacije/uporabe uređaja pažljivo ga pročitajte. Ako se uređaj prodaje, prodavatelj mora proslijediti priručnik novom vlasniku zajedno s uređajem.

4.2 Isporuka

Uređaj se isporučuje djelomično sklopljen u kartonskoj kutiji.
Paket u kojem se uređaj dostavlja prikazan je na slici 1.

4.2.1 Dokumentacija koja se isporučuje s uređajem

D1 Priručnik za uporabu i održavanje
D2 Sigurnosne upute
D3 Izjava o sukladnosti
D4 Jamstvene odredbe

4.3 Odlaganje ambalaže

Materijali korišteni za pakiranje uređaja nisu štetni za okoliš ali se i dalje moraju reciklirati ili odložiti u skladu s relevantnim propisima u zemlji u kojoj se uređaj koristi.

5. TEHNIČKI PODACI (3. STRANICA)

5.1 Namjena

Uređaj je namijenjen za uporabu kao višenamjenski usisivač, u skladu s opisima i sigurnosnim mjerama opreza iz ovih uputa.
Uređaj je namijenjen samo za uporabu u kućanstvu i ne smije se rabiti u industrijske ili komercijalne svrhe.
Uređaj je u skladu s normama IEC 60335-1 i IEC 60335-2-2.

5.2 Rukovatelj

Simbol prikazan na sl. 1 označava rukovatelja kojem je stroj namijenjen (profesionalca ili neprofesionalca)

5.3 Glavne komponente:

A1 Pokretač
A2 Priključak usisa
A3 Priključak puhala
A4a Ručka
A4b Metalna ručka
A5 Kuka za spremanje kabela napajanja
A6 Zasuni
A7 Kabel napajanja s utikačem
A8a Prednji kotačići
A8b Stražnji kotači
A9 Spremnik usisivača
A10 Poklopac s motorom
A11 Držač dodataka
A12 Čep otvora za pražnjenje tekućina
A13 Osovina stražnjeg kotača
C1 Utičnica alata na električni pogon

5.3.1 Dodatna oprema (pogledajte sliku 1. za pojedinosti o modelima – paket u kojem se uređaj dostavlja odgovara prikazanom na kartonskoj kutiji)

B1	**Držač filtra**	**B6**	**Četka za podove**
B2	**Filtar uloška**	**B8**	**Uska mlaznica**
B3	**Crijevo**	**B10**	**Filtarska vrećica od tkanine**
B4	**Adapter za alate na električni pogon**	**B12**	**Kuka cijevi**
B5	**Cijev**	**B15**	**Adapter**

5.4 Sigurnosni uređaji

- Pokretač **(A1)**
  Pokretač je uređaj koji sprječava nehotičnu uporabu uređaja.

6. INSTALACIJA (4.-5. STRANICA)

⚠ Upozorenje - opasnost!

Svi postupci instalacije i sastavljanja moraju se provoditi s uređajem koji je odvojen od elektroenergetskog izvora napajanja.
Redoslijed sastavljanja prikazan je na 4.-5. stranici.

6.1 Sastavljanje

Prilikom raspakiravanja provjerite nedostaje li kakav pribor i postoje li oštećeni dijelovi sadržaja. Ako je šteta nastala tijekom prijevoza, odmah o tome obavijestite prodavača.
Skinite poklopac motora (A10) s uređaja otpuštajući zasune (A6) i izvadite isporučene dodatke. Provjerite je li filtar (B2) ispravno postavljen.
Pogledajte sliku 2.
Redoslijed sastavljanja prikazan je na 4.-5. stranici.

6.2 Postavljanje stražnjih kotača i prednjih kotačića

Naglavce okrenite spremnik usisivača (A9) bez poklopca na tvrdoj horizontalnoj površini. Glavčine kotačića (A8a) postavite u odgovarajuće otvore i u potpunosti pritisnite prema dolje kako biste kotačiće pričvrstili u ispravnom položaju.
Ispravno postavite osovinu (A13), i okrećite je dok se otvori poravnjivača ne upare sa zaticima za učvršćivanje. Postavite držače isporučene u vrećici (B17) i pričvrstite ih isporučenim vijcima. Postavite kotač (A8b) i podlošku te pričvrstite rascjepkom. Pritom pripazite kako biste je umetnuli cijelu i otvorili da bi bila postavljena u ravnini s promjerom osovine. Zatim postavite zaštitu kotača i ponovite postupak za drugi kotač (A8b).
Postavite metalnu ručku (A4b) kako je prikazano na slici.
Pogledajte sliku 3.

6.3 Postavljanje pribora

Spojite crijevo (B3) na usis (A2) ili na priključak puhala (A3) ovisno o željenoj vrsti rada.
Pogledajte sliku 4.
Zatim završite postupak postavljanja pribora potrebnog za vrstu čišćenja koju planirate obaviti. Upotrijebite cijevi (B5) i četke (B6-B8) ovisno o vrsti čišćenja i površini koju ćete čistiti. Četke (B6-B8) možete postaviti izravno na crijevo (B3).
Pogledajte sliku 5.

6.4 Električni priključci

⚠ Upozorenje - opasnost!

Provjerite odgovaraju li napon i frekvencija (V/Hz) električnog napajanja vrijednostima koje su navedene na natpisnoj pločici
Pogledajte sliku 6.

6.4.1 Uporaba produžnih kabela

Promjer produžnog kable treba biti razmjeran njegovoj duljini, što je kabel dulji promjer treba biti veći.

6.5 Utičnica alata na električni pogon

Crijevo (B3) spojite na priključak za usis alata na električni pogon. Ako dva priključka nisu kompatibilna, koristite adapter za alate na električni pogon (B4) i isključite suvišni priključak.
Alatom na električni pogon radite pomoću dodatne utičnice (C1).
Pogledajte sliku 7.

HR

7. PODACI O UPORABI UREĐAJA (6. STRANICA)

7.1 Kontrole

- Pokretač (A1). Pogledajte sliku 8.

Postavite prekidač pokretača na (ON/I).
Ako postoji glavno svjetlo na uređaju pokretača, trebalo bi se uključiti.
Postavite uređaj prekidača na (OFF/0) kako biste zaustavili uređaj.
Ako postoji glavno svjetlo na uređaju pokretača, trebalo bi se isključiti.

Upozorenje - opasnost!

Tijekom rada uređaj mora biti postavljen na tvrdoj, ravnoj površini. **Pogledajte sliku 8.**

7.2 Pokretanje

7.2.1 Suho usisavanje. Pogledajte sliku 9.

Radite samo sa suhim filtrima (B2 – B10)! Prije nego što ih upotrijebite, provjerite jesu li filtri oštećeni i po potrebi ih zamijenite. Za usisavanje suhe prljavštine na odgovarajući način prilagodite četku za podove i postavite prikladan pribor (upotrijebite četku B6).

Smjernice za filtarsku vrećicu:

- Razina do koje se filtarska vrećica puni ovisi o vrsti usisane prljavštine.
- Za finu prašinu, pijesak itd. često mijenjajte filtarsku vrećicu.
- Istrošena filtarska vrećica može puknuti pa je stoga morate na vrijeme zamijeniti!

7.2.2 Usisavanje tekućina Pogledajte sliku 10.

Upozorenje - opasnost!

Radite samo s filtrom (B2)! Ako se stvara pjena ili se tekućina počinje prelijevati, odmah isključite uređaj ili utikač iz napajanja! Ne rabite filtarsku vrećicu (B10)!

Upozorenje

Kada se spremnik napuni, plutajući prekidač isključuje ulaz usisa, a motor počinje brzo raditi. Odmah isključite uređaj i isprazniite spremnik.

7.2.3. Rad s alatima na električni pogon. Pogledajte sliku 11.

Slijed sklapanja prikazan je na slici 11.

Uključite uređaj (prekidač za automatsko usisavanje postavljen je ulijevo na ili je tipka prekidača 2 na položaju II) i počnite raditi.

Upozorenje: od trenutka uključivanja alata na električni pogon ventilator usisa pokreće se s odgodom od 0,5 s.

Kad se alat na električni pogon isključi, ventilator usisa nastavlja s radom još približno 6 sekundi kako bi usisao prljavštinu preostalu u usisnom crijevu.

7.2.4 Funkcija puhala. Pogledajte sliku 12.

Za čišćenje nedostupnih mjesta ili mjesta na kojima usisavanje nije moguće poput uklanjanja lišća iz šljunka.
Na isporučeni priključak (A3) postavite usisno crijevo.
Funkcija puhala sada je aktivna.
Za učinkovitije puhanje preporučuje se uporaba uske mlaznice (B8).

7.3 Zaustavljanje rada (pauziranje)

Isključite uređaj. **Pogledajte sliku 8.**
Mlaznicu za pod priključite u položenom položaju.

7.4 Završavanje rada

Isključite uređaj. **Pogledajte sliku 8.**
Isključite utikač.

7.5 Isprazniite spremnik

Za suhu prljavštinu i prašinu: uklonite mlaznicu s uređaja i isprazniite spremnik. **Pogledajte sliku 13.**
Za tekućine: upotrijebite vijak odvoda, ako postoji **(pogledajte sliku 14.)**, ili postupite kako je gore opisano.

8 ODRŽAVANJE (7. STRANICA)

Upozorenje - opasnost!

Svi postupci instalacije i sastavljanja moraju se provoditi s uređajem koji je odvojen od elektroenergetskog izvora napajanja.
Redoslijed sastavljanja prikazan je na 4.-5. stranici.
Prije provođenja bilo kakvog posla servisiranja ili održavanja uvijek isključite uređaj i izvadite utikač iz utičnice. Popravke i rad na električnim sustavima smije provoditi samo ovlašteni servisni centar.

Upozorenje - opasnost!

Nikad ne koristite abrazivne deterdžente, deterdžente za staklo ili univerzalne deterdžente. Poklopac motora (A10) nikad ne uranjajte u vodu. Uređaj i plastični pribor čistite standardnim deterdžentom za sintetičke materijale. Spremnik i pribor po potrebi isperite vodom pa ih prije uporabe osušite.

8.1 Čišćenje filtra uloška (B2). Pogledajte sliku 15.

Otpuštanjem zasuna (A6) otvorite usisivač. Poklopac motora (A10) okrenite naglavce i uklonite filtar uloška (B2).
Pažljivo ih isperite tekućom vodom i pustite da se osuše. Ne vraćajte ih dok se ne osuše.

8.2 Čišćenje filtarske vrećice od tkanine (B10).Pogledajte sliku 16.

Otpuštanjem zasuna (A6) otvorite usisivač. Uklonite filtarsku vrećicu (B10). Isprazniite filtarsku vrećicu, pažljivo je isperite tekućom vodom i pustite da se osuši. Ne vraćajte ih dok se ne osuše.

9. SKLADIŠTENJE NA KRAJU SEZONE (7. STRANICA)

Upozorenje - opasnost!

Svi postupci instalacije i sastavljanja moraju se provoditi s uređajem koji je odvojen od elektroenergetskog izvora napajanja.
Nakon završetka rada uređaj očistite, a zatim ga prema prikazu na **slici 17** s priborom odložite.
Uređaj pohranite na suhom mjestu.

10. RJEŠAVANJE PROBLEMA

Problemi	Vjerojatni uzroci	Rješenja
Uređaj se ne uključuje	Nema električne energije	Provjerite da je utikač čvrsto utaknut u utičnicu i da je utičnica pod naponom (*)
	Problemi s električno-elektroničkim krugom	Kontaktirajte servisni centar
Uređaj ne usisava materijal, ili je usisavanje slabo	Pribor je zaprljan	Provjerite i očistite mlaznice, produžetke ili crijeva
	Filtri su prljavi	Očistite filtre
	Vrećice su pune	Ispraznite / zamijenite vrećice
	Spremnik je pun	Ispraznite spremnik
Alat na električni pogon se ne pokreće	Utikač alata na električni pogon nije ispravno postavljen u utičnicu usisivača	Ispravno postavite utikač
	Isključite ga ili okrenite na položaj I	Okrenite prekidač na položaj alata na električni pogon/položaj II
Iz uređaja izlazi prašina	Filtar nije postavljen	Postavite filtar
	Filtar je oštećen	Zamijenite istrošeni filtar novim
	Oštećeno crijevo ili priključci	Zamijenite oštećene dijelove
Iz uređaja se širi neugodan miris tijekom rada	Filtri/vrećice su prljavi	Zamijenite filtre

(*) Ako se motor zaustavlja i ponovno ne pokreće tijekom rada, obratite se ovlaštenom servisnom centru.

Izjava o sukladnosti s EC standardima

Tvrtka Annovi Reverberi S.p.A, iz Modena, Italija, izjavljuje da su sljedeći Stanley uređaji:

Namjena uređaja: Usisivač za suho i mokro usisavanje

Model br.:	**SXFVC20P**	**SXFVC20PT**	**SXFVC20XTD**	**SXFVC25PTD**	**SXFVC30XTD**	**SXFVC35PTD**	**SXFVC50XTD**
Nazivna snaga:	**1,2 kW**	**1,4 kW**	**1,6 kW**	**1,4 kW**	**1,6 kW**	**1,6 kW**	**1,6 kW**

u skladu sa sljedećim europskim direktivama:
2014/35/EU, 2014/30/EU, 2011/65/EU, 2015/863/EU, 2009/125/EZ i 2012/19/EU.
i da su proizvedeni u skladu sa sljedećim normama ili standardiziranim dokumentima:
EN 60335-1; EN 60335-2-2; EN 55014-1; EN 55014-2; EN 61000-3-2; EN 61000-3-3; EN 62233; EN IEC 63000.
Ime i adresa osobe odgovorne za izdavanje tehničke datoteke: Stefano Reverberi / AR Glavni direktor
Via ML King, 3 - 41122 Modena, Italija

Datum: 02.08.2024.
MODENA (I)
Stefano Reverberi

Glavni direktor

HR

JAMSTVO

Valjanost jamstva u skladu je s odgovarajućim zakonodavstvom u zemlji u kojoj se proizvod prodaje (osim ako proizvođač ne navede drukčije).
Jamstvo se odnosi na materijale, izradu i kvarove povezane s usklađenošću tijekom jamstvenog razdoblja, u kojem će proizvođač zamijeniti pokvarene dijelove i popraviti proizvod ako nije pretjerano istrošen, odnosno zamijeniti uređaj.
Jamstvo se ne odnosi na dijelove podložne uobičajenom trošenju i habanju (filtre, vrećice ili pomoćni pribor kao što su crijevo, četkice, kotači, itd.);
Jamstvo se ne odnosi na kvarove prouzročene ili nastale uslijed:

- neispravna uporaba, zlouporaba, nemar,
- profesionalna uporaba ili najam, ako je proizvod prodan za uporabu u kućanstvu,
- nepridržavanja uputa o održavanju navedenih u ovom priručniku,
- servisiranja u neovlaštenim centrima ili od neovlaštenih osoba,
- uporabe neoriginalnih dijelova ili pribora,
- štete prouzročene prijevozom, prljavštinom ili stranim objektima, nezgodama
- poteškoća pri pohrani i skladištenju.

Da biste aktivirali jamstvo morate predočiti potvrdu o kupnji.

Tehnički podaci	Jedinica	SXFVC20P	SXFVC20PT	SXFVC20XTD	SXFVC25PTD	SXFVC30XTD	SXFVC35PTD	SXFVC50XTD
Napon	V/Hz	220-240 V ~ 50/60 Hz	220-240 V ~ 50/60 Hz	220-240 V ~ 50/60 Hz	220-240 V ~ 50/60 Hz	220-240 V ~ 50/60 Hz	220-240 V ~ 50/60 Hz	220-240 V ~ 50/60 Hz
Snaga	kW	1,2	1,4	1,6	1,4	1,6	1,6	1,6
Kapacitet spremnika	l	20	20	20	25	30	35	50
Maksimalni tlak usisa	kPa	17	18	19	18	19	20	20
Maksimalni usis	mbar	170	180	190	180	190	200	200
Maksimalni protok zraka	l/s	28	33	36,5	33	36.5	39	41
Br. motora	-	1	1	1	1	1	1	1
Ø pribora	mm	35	35	35	35	35	35	35
Kabel napajanja	m	2,5	2,5	4	4	4	5	5
Klasa zaštite	-	⧈	⏚	⏚	⏚	⏚	⏚	⏚
Izolacija motora	Klasa	F	F	F	F	F	F	F
Zaštita motora	-	IPX4	IPX4	IPX4	IPX4	IPX4	IPX4	IPX4
Neto težina	kg	6,0	6,7	7,6	7,0	8,0	10,5	13,8
Bruto težina	kg	7,0	7,8	9,6	8,5	10,2	12,1	17,0

Podložno tehničkim izmjenama!

Kedves vásárlónk!

Kérjük, hogy a készülék első használatát megelőzően olvassa el ezt az eredeti használati útmutatót, kövesse az abban található utasításokat, és őrizze meg azt biztos helyen, hogy később is használhassa, vagy továbbadhassa a készülék esetleges következő tulajdonosának.

1. BIZTONSÁGI UTASÍTÁSOK

1.1 Az Ön által vásárolt készülék Európa egyik vezető gyártója által tervezett, fejlett technológiájú termék. A készüléket multifunkciós porszívóként, a jelen útmutatóban található előírásoknak és biztonsági óvintézkedéseknek megfelelően történő használatra szolgál. A lehető legjobb teljesítmény elérése érdekében gondosan olvassa el ezt a füzetet, és a használat során kövesse a benne szereplő utasításokat. A készülék csatlakoztatása, használata és szervizelése során a saját és a közvetlen közelében tartózkodók biztonsága érdekében tegyen meg minden lehetséges óvintézkedést. Gondosan olvassa el és mindig tartsa be a biztonsági előírásokat; ennek elmulasztása személyi sérülést vagy komoly anyagi kárt okozhat.

2. BIZTONSÁGI JELÖLÉSEK

2.1 Tartsa be a készüléken feltüntetett biztonsági jelölésekben és jelen útmutatóban található utasításokat.
A készülék és a kézikönyv csak a megvásárolt típusra vonatkozó szimbólumokkal van ellátva. Ellenőrizze, hogy a készüléken elhelyezett szimbólumok és jelek megvannak-e és jól láthatóak-e; hiányuk esetén eredeti helyükön pótolja azokat. (Forduljon a márkaszervizhez).

⚠ **Figyelem – veszély!**

Használat előtt figyelmesen olvassa el ezt az útmutatót.

E3 szimbólum Azt jelzi, hogy a készülék kizárólag háztartási használatra készült, ipari vagy kereskedelmi célokra nem alkalmazható.

0	**Kapcsoló „KI” állása**
I	**Kapcsoló „BE” állása**
	Automatikus porszívózási beállítások
II	**Automatikus porszívózási beállítások**

HU

A termék a II. érintésvédelmi osztályba tartozik. Ez azt jelenti, hogy megerősített vagy kettős szigeteléssel rendelkezik (csak ha ez a szimbólum szerepel a készüléken).

A termék az I. érintésvédelmi osztályba tartozik. Ez azt jelenti, hogy földelő védővezetékkel rendelkezik (csak ha ez a szimbólum szerepel a készüléken).

CE A termék megfelel a vonatkozó európai irányelveknek.

E1 szimbólum – A készülék újrahasznosítása. Tegye azonnal használhatatlanná az elavult készüléket.

Húzza ki a készülék hálózati csatlakozóját.

Vágja el a hálózati kábelt.

Ne ártalmatlanítsa az elektromos berendezést a háztartási hulladékkal együtt. Az elektromos és elektronikus berendezések hulladékairól szóló 2012/19/EK irányelv rendelkezéseinek megfelelően az elektromos alkatrészeket külön kell gyűjteni és környezetbarát módon kell újrahasznosítani.

Ezzel kapcsolatos további tájékoztatásért forduljon a helyi hatóság illetékes osztályához vagy kereskedőjéhez.

Viseljen hallásvédő eszközt.

Viseljen védőmaszkot.

Viseljen légzésvédő eszközt.

Viseljen védőkesztyűt.

Viseljen biztonsági lábbelit.

Viseljen biztonsági ruházatot.

3. BIZTONSÁGI ELŐÍRÁSOK / JÁRULÉKOS KOCKÁZATOK

3.1 BIZTONSÁGI TILTÁSOK

3.1.1 FIGYELMEZTETÉS. NE HAGYJA, hogy a készüléket 8 évnél fiatalabb gyermekek, továbbá csökkent fizikai, érzékszervi vagy szellemi képességű, illetve kellő tapasztalattal és ismerettel nem rendelkező személyek használják, kivéve ha ezek a személyek megfelelő felügyelet alatt vannak és megismerték a készülék biztonságos használatát, illetve a használattal járó kockázatokat..

3.1.2 FIGYELMEZTETÉS. Gyermekeknek TILOS a készülékkel játszani. Felügyelje őket annak érdekében, hogy ez ne történhessen meg.

3.1.3 A tisztítást és a felhasználói karbantartást NEM végezhetik gyermekek vagy hozzá nem értő személyek, kivéve megfelelő felügyelet mellett.

3.1.4 A csomagolófóliát ne hagyja gyermekek számára elérhető helyen. Fulladásveszély!

3.1.5 FIGYELMEZTETÉS. A készüléket NEM használhatják gyermekek, illetve olyan személyek, akik nem olvasták el és nem értették meg a jelen útmutatót.

3.1.6 FIGYELMEZTETÉS. SOHA NE használja a készüléket gyúlékony vagy mérgező folyadékhoz, illetve bármilyen olyan folyadékhoz, amelynek egyes tulajdonságai nem teszik lehetővé a berendezés helyes használatát. A készüléket tilos gyúlékony vagy robbanásveszélyes környezetben használni.

3.1.7 FIGYELMEZTETÉS. Egyes anyagok a beszívott levegővel keveredve robbanásveszélyes gőzöket vagy elegyeket hozhatnak létre. SOHA NE szívja fel a következő anyagokat:
– robbanékony vagy éghető gázok, folyadékok vagy por (reaktív por),
– reaktív fémpor (pl. alumínium, magnézium vagy cink) erősen lúgos vagy savas tisztítószerekkel együtt,
– hígítatlan savas vagy lúgos oldatok,
– szerves anyagok (pl. benzin, festékhígító, aceton vagy gázolaj).
Ezek továbbá korrodálhatják is azokat az anyagokat, amelyekből a berendezés készült.

3.1.8 Minden használat után és minden tisztítás/karbantartás előtt kapcsolja ki a készüléket.

3.1.9 Gyulladásveszély! SOHA ne használja égő vagy izzó anyagok felszívására.

3.1.10 FIGYELMEZTETÉS. SOHA NE használja a készüléket a szabadban, esős időben.

3.1.11 FIGYELMEZTETÉS. NE érintse meg a hálózati csatlakozódugót vagy a csatlakozóaljzatot nedves kézzel.

3.1.12 FIGYELMEZTETÉS. SOHA ne használja a készüléket, ha a hálózati kábel megsérült. A biztonsági kockázatok elkerülése érdekében a hálózati kábelt sérülés esetén a gyártónak, valamely márkaszervizének, vagy egy szakképzett személynek kell kicserélnie.

3.1.13 FIGYELMEZTETÉS. Ellenőrizze, hogy a berendezésen rögzítve van-e az adattábla. Ha nincs, vegye fel a kapcsolatot az értékesítővel. Az adattábla nélküli berendezések használata TILOS, mivel beazonosíthatatlanok, és használatuk veszélyes lehet.

3.1.14 FIGYELMEZTETÉS. SOHA ne mozgassa a berendezést a HÁLÓZATI KÁBELNÉL húzva.

3.1.15 FIGYELMEZTETÉS. Tilos nem eredeti tartozékokat vagy olyan tartozékokat használni, amelyek nem kifejezetten az adott típushoz készültek. A berendezésen tilos bármilyen változtatást végezni. A berendezés megváltoztatásával a megfelelőségi nyilatkozat érvényét veszti, és a gyártó mentesül minden polgár- és büntetőjogi felelősség alól.

3.2 BIZTONSÁGI KÖVETELMÉNYEK

3.2.1 FIGYELMEZTETÉS. Minden elektromos vezetéket VÉDENI KELL a vízsugártól és a ráfröccsenő víztől.

3.2.2 FIGYELMEZTETÉS. Az elektromos tápcsatlakozást szakképzett villanyszerelőnek kell elvégeznie az IEC 60364-1 szabványnak megfelelően. Amennyiben a földelésre jutó kapacitív áram 30 ms időtartamig meghaladja a 30 mA értéket, a berendezést áramellátás- vagy földzárlat-megszakító áramvédő kapcsolóval kell ellátni.

3.2.3 FIGYELMEZTETÉS. Indítás KÖZBEN a berendezés zavart okozhat az elektromos hálózati rendszerben.

3.2.4 FIGYELMEZTETÉS. Kizárólag megfelelő keresztmetszettel és minőségi tanúsítvánnyal rendelkező elektromos hosszabbítók használata engedélyezett.

3.2.5 FIGYELMEZTETÉS. A berendezést mindig kapcsolja ki, ha őrizetlenül hagyja.

3.2.6

FIGYELMEZTETÉS. A levegőáramlás következtében bizonyos elemek visszapattanhatnak. Biztonsága érdekében viseljen megfelelő egyéni védőruházatot és védőeszközöket (PPE).

3.2.7 FIGYELMEZTETÉS. A készüléket összeszerelés, karbantartás, tárolás és szállítás előtt mindig kapcsolja ki és csatlakoztassa le az energiaforrásról.

3.2.8 FIGYELMEZTETÉS. Az elektromos alkatrészek karbantartását és/vagy javítását KIZÁRÓLAG szakképzett személyzet végezheti.

3.2.9 FIGYELMEZTETÉS. Minden használat előtt, valamint rendszeres időközönként ellenőrizze, hogy a csavarok meg vannak-e húzva, és hogy a készülék minden részegysége jó állapotban van-e. Vizsgálja át a készüléket, hogy nincsenek-e benne törött vagy kopott alkatrészek.

3.2.10 FIGYELMEZTETÉS. A készülék biztonságos működése érdekében csak a gyártó eredeti pótalkatrészeit vagy az általa jóváhagyott más pótalkatrészeket használja.

3.2.11 FIGYELMEZTETÉS. A hosszabbító kábelnek, a dugasznak és a konnektornak vízmentesnek kell lennie.

3.2.12 FIGYELMEZTETÉS. A nem megfelelő hosszabbítóvezetékek veszélyesek lehetnek. Ügyeljen arra, hogy a hosszabbítóvezeték kültéri használatra alkalmas legyen, a csatlakozást pedig tartsa szárazon és ne a földön. Használjon kábeldobos hosszabbítót, amely a csatlakozót legalább 60 mm-rel a talajszint felett tartja.

4. ÁLTALÁNOS INFORMÁCIÓK (3. OLDAL)

4.1 Az útmutató használata

Jelen útmutató a készülék fontos tartozéka és a későbbi hivatkozás érdekében őrizze meg. A készülék telepítése/használata előtt gondosan olvassa el az útmutatót. Ha eladja a készüléket, a készülékkel együtt ezt az útmutatót is adja át az új tulajdonosnak.

4.2 Szállítás

A készülék szállítása részben összeszerelve, kartondobozban történik. **A csomagolás tartalmát az 1. ábra mutatja be.**

4.2.1 A készülékhez mellékelt dokumentáció

D1 Használati és karbantartási útmutató
D2 Biztonsági utasítások
D3 Megfelelőségi nyilatkozat
D4 Jótállási szabályok

4.3 A csomagolóanyagok ártalmatlanítása

Bár a csomagolóanyagok nem környezetszennyezőek, újrahasznosításukról vagy ártalmatlanításukról a felhasználás helyén érvényes jogszabályok betartásával kell gondoskodni.

5. MŰSZAKI INFORMÁCIÓK (3. OLDAL)

5.1 Rendeltetésszerű használat

A készüléket multifunkciós porszívóként történő használatra tervezték. Mindig kövesse a használati útmutatóban található leírást, és tartsa be az óvintézkedéseket.

A készülék csak háztartási használatra készült, ipari vagy kereskedelmi célokra nem alkalmazható.

A készülék megfelel az IEC 60335-1 és az IEC 60335-2-2 szabványok előírásainak.

5.2 Kezelő

Az 1. ábrán látható szimbólum meghatározza a készülék javasolt kezelőjét (ipari vagy háztartási felhasználás).

5.3 Főbb részegységek:

A1 Kapcsológomb
A2 Szívótömlő-csatlakozó
A3 Kifúvás csatlakozója
A4a Fogantyú
A4b Fémfogantyú
A5 A hálózati kábel rögzítésére szolgáló tartó
A6 Kallantyúk
A7 Hálózati kábel csatlakozóval
A8a Elülső görgőkerék
A8b Hátsó kerekek
A9 Porszívótartály
A10 A fedél és a motor
A11 Tartozék-tartó
A12 Folyadékleeresztő dugó
A13 Hátsókerék-tengely
C1 Aljzat elektromos szerszámok csatlakoztatásához

5.3.1 Kiegészítők (lásd az 1. ábrát a modellek részleteivel; a kiegészítő csomag a dobozon látható kiegészítőket tartalmazza)

B1	**Szűrőtartó**	**B6**	**Padlókefe**
B2	**Kazettás szűrő**	**B8**	**Résfej**
B3	**Tömlő**	**B10**	**Szövet szűrőzsák**
B4	**Adapter elektromos szerszámokhoz**	**B12**	**Csőkampó**
		B15	**Adapter**
B5	**Cső**		

5.4 Biztonsági eszközök

- Kapcsológomb **(A1)**

  A kapcsológomb megakadályozza a készülék nem szándékos használatát.

6. ÜZEMBE HELYEZÉS (4-5. OLDAL)

⚠ Figyelem – veszély!

Üzembe helyezés vagy összeszerelés előtt csatlakoztassa le a készüléket a táphálózatról.

Az összeszerelés folyamata a 4.-5. oldalon látható.

6.1 Összeszerelés

Kicsomagoláskor ellenőrizze, hogy nem hiányzik-e valamelyik tartozék, és nem sérült-e a csomag tartalma. Ha szállításból eredő károkat tapasztal, haladéktalanul értesítse az értékesítőt.

Oldja ki a kallantyúkat (A6), és emelje le a berendezésről a fedelet, amely a motort is tartalmazza (A10). Vegye ki a készülékkel szállított tartozékokat, és közben ellenőrizze, hogy a szűrő (B2) megfelelően rögzítve van-e.

Lásd a 2. ábrát.

Az összeszerelés folyamata a 4-5. oldalon látható.

6.2 A hátsó kerekek és az elülső görgőkerekek felszerelése

Helyezze a porszívótartályt (A9) a fedél nélkül, fejjel lefelé egy szilárd, vízszintes felületre. Illessze be a görgőkerékagyakat (A8a) a tartály alján lévő lyukakba, és nyomja be teljesen a kerekek megfelelő helyzetben való rögzítéséhez.

Illessze be a tengelyt (A13), és forgassa addig, hogy a jelzőcsapok a menesztőlyukakba kerüljenek. Illessze be a zsákban (B17) található tartóelemeket, és rögzítse azokat a mellékelt csavarokkal. Szerelje fel a kereket (A8b) és az alátétet, majd rögzítse a sasszeggel; utóbbit tolja be teljesen és nyissa ki annyira, hogy a tengely keresztmetszetével egy síkban legyen. Ezután szerelje fel a kerékvédőt, majd ismételje meg a műveletet a másik kerékkel (A8b).

Rögzítse a fémfogantyút (A4b) az ábrán látható módon.

Lásd a 3. ábrát.

6.3 A tartozékok rögzítése

Csatlakoztassa a tömlőt (B3) a kívánt művelettől függően a szívócsatlakozóhoz (A2) vagy a fúvócsatlakozóhoz (A3).

Lásd a 4. ábrát.

Ezután fejezze be a műveletsort a tervezett tisztítási munkához szükséges alkatrészek felszerelésével. Használja a tisztítás típusának és a tisztítandó felületnek megfelelő csöveket (B5) és keféket (B6-B8). A kefék (B6-B8) közvetlenül a tömlőre (B3) csatlakoztathatók.

Lásd az 5. ábrát.

6.4 Elektromos csatlakozás

⚠ Figyelem – veszély!

Ellenőrizze, hogy a hálózati feszültség (V) és frekvencia (Hz) megegyezik-e a készülék adattábláján szereplő adatokkal **lásd 6. ábra**.

6.4.1 Hosszabbítóvezetékek használata

A hosszabbítóvezeték keresztmetszete legyen arányos a hosszával – minél hosszabb a kábel, annál nagyobb keresztmetszet szükséges.

6.5 Aljzat elektromos szerszámok csatlakoztatásához

Csatlakoztassa a tömlőt (B3) az elektromos szerszám szívócsatlakozójához. Ha a két csatlakozó nem illeszkedik egymáshoz, akkor használja az elektromos szerszám adapterét (B4), a fölösleges részt pedig vágja le.

Az elektromos szerszámot a kiegészítő aljzathoz (C1) csatlakoztatva tudja működtetni.

Lásd a 7. ábrát.

STANLEY FATMAX

Felhasználói kézikönyv

HU

7. A KÉSZÜLÉK HASZNÁLATA (6. OLDAL)

7.1 Kezelőszervek

- Kapcsológomb (A1). Lásd a 8. ábrát.

Állítsa a kapcsológombot (BE/I) állásba.
Ha a kapcsológombon van jelzőlámpa, annak világítania kell.
A kapcsológomb (KI/0) állásba kapcsolásakor a készülék leáll.
Ha a kapcsológombon van jelzőlámpa, annak ki kell aludnia.

Figyelem – veszély!

A készüléket működés közben az ábrán látható módon szilárd, stabil felületre kell helyezni. **Lásd a 8. ábrát.**

7.2 Indítás

7.2.1 Száraz porszívózás Lásd a 9. ábrát.

Csak száraz szűrőkkel (B2 - B10) dolgozzon! Használat előtt ellenőrizze, hogy nem sérültek-e a szűrők, és szükség esetén cserélje ki őket. Száraz szennyeződés felszívásához a megfelelő módon állítsa be a padlókefét, és csatlakoztassa a megfelelő tartozékokat (használja a B6 kefét).

Szűrőzsákra vonatkozó útmutatások:

- A szűrőzsák telítettségi szintje attól függ, hogy milyen szennyeződést távolítunk el.
- Finom por, homok, stb. esetén gyakran kell szűrőzsákot cserélni.
- Az elhasználódott szűrőzsák szétszakadhat, így azt időben cserélni kell!

7.2.2 Nedves porszívózás Lásd a 10. ábrát

Figyelem – veszély!

Csak a szűrővel (B2) dolgozzon! A készüléket habképződés vagy folyadék szivárgása esetén azonnal kapcsolja ki, vagy húzza ki a főcsatlakozót! Ne használjon szűrőzsákot (B10)!

Figyelem!

Ha a tartály megtelt, az úszókapcsoló lezárja a szívónyílást, és a motor működése felgyorsul. Ilyenkor azonnal kapcsolja ki a készüléket, és ürítse ki a tartályt.

7.2.3 Használat elektromos szerszámokkal Lásd a 11. ábrát.

Az összeszerelés folyamata a 11. ábrán látható.

Kapcsolja be a készüléket (fordítsa balra az automatikus porszívás kapcsolóját vagy II állásba) és kezdjen el dolgozni.

Figyelmeztetés: az elektromos szerszám bekapcsolása után a szívóturbina 0,5 másodperces késéssel indul.

Az elektromos szerszám kikapcsolását követően a szívóturbina a szívótömlőben maradt szennyeződés felszívása érdekében még mintegy 6 másodpercig továbbforog.

7.2.4 Fúvó funkció Lásd a 12. ábrát.

Ez a funkció nehezen hozzáférhető helyek tisztítására alkalmazható, vagy olyan helyeken, ahol nem lehet porszívózni, pl. ha leveleket szeretne kiszedni a kavicságyból.

Rögzítse a szívótömlőt a kifúvás csatlakozásához (A3).

Ezzel aktiválódott a fúvó funkció.

A hatékonyabb fúvás érdekében (B8) résfejet célszerű használni.

7.3 A működés megszakítása (szüneteltetése)

Kapcsolja ki a készüléket. **Lásd a 8. ábrát.**

Rögzítse a padlófejet tárolási pozícióban.

7.4 A munka befejezése

Kapcsolja ki a készüléket. **Lásd a 8. ábrát.**

Húzza ki a hálózati csatlakozót.

7.5 Ürítse ki a tartályt.

Száraz szennyeződés és por felszívása esetén: távolítsa el a fejet a készülékről, és ürítse ki a tartályt. **Lásd a 13. ábrát.**

Folyadékok esetén: használja a leeresztő csavart (ha van) **(lásd a 14. ábrát)**, vagy járjon el a fentiekben leírtak szerint.

8. KARBANTARTÁS (7. OLDAL)

Figyelem – veszély!

Üzembe helyezés vagy összeszerelés előtt csatlakoztassa le a készüléket a táphálózatról.

Az összeszerelés folyamata a 4.-5. oldalon látható.

Javítási és karbantartási munkálatok előtt mindig kapcsolja ki a készüléket, és húzza ki a hálózati csatlakozót. Elektromos rendszereken javítást vagy egyéb munkákat csak engedéllyel rendelkező márkaszerviz végezhet.

Figyelem – veszély!

Soha ne használjon súrolószert, üvegtisztítót vagy univerzális tisztítószert! Soha ne merítse vízbe a motort is tartalmazó készülékfedelet (A10). A készülék és a műanyagból készült tartozékok tisztításához használjon általános műanyagtisztító szereket. A tartályt és a tartozékokat szükség esetén vízzel öblítse át, és a következő használat előtt szárítsa meg.

8.1 A kazettás szűrő tisztítása (B2) Lásd a 15. ábrát

A kallantyúk (A6) kioldásával nyissa fel a porszívót. Fordítsa fejjel lefelé a motort is tartalmazó készülékfedelet (A10), és vegye ki a kazettás szűrőt (B2).

Folyó víz alatt gondosan öblítse át a szűrőket, és hagyja megszáradni őket. Ne helyezze őket vissza addig a porszívóba, amíg meg nem száradtak.

8.2 Szövetből készült szűrőzsák tisztítása (B10) Lásd a 16. ábrát

A kallantyúk (A6) kioldásával nyissa fel a porszívót. Vegye ki a szűrőzsákot (B10). Ürítse ki a szűrőzsákot, majd folyó víz alatt gondosan öblítse ki, és hagyja megszáradni. Ne helyezze őket vissza addig a porszívóba, amíg meg nem száradtak.

9. TÉLI TÁROLÁS (7. OLDAL)

Figyelem – veszély!

Üzembe helyezés vagy összeszerelés előtt csatlakoztassa le a készüléket a táphálózatról.

A munka végeztével tisztítsa meg a készüléket, majd a készüléket és a tartozékait a **17. ábrán** látható módon helyezze el.

A készüléket száraz helyen tárolja.

10. HIBAELHÁRÍTÁS

Problémák	Lehetséges okok	Megoldások
A készülék nem kapcsol be	Nincs tápfeszültség	Ellenőrizze, hogy a hálózati csatlakozó megfelelően van-e csatlakoztatva az aljzatban, illetve hogy van-e hálózati feszültség (*)
	Problémák az elektromos/elektronikus áramkörrel	Forduljon a márkaszervizhez
A készülék nem vagy csak nagyon gyengén szív	Meghibásodott tartozékok	Ellenőrizze és tisztítsa meg a fejeket, a hosszabbító csöveket vagy a tömlőket
	Koszos szűrők	Tisztítsa meg a szűrőket
	Megteltek a szűrőzsákok	Ürítse/cserélje ki a szűrőzsákokat
	Tele van a tartály	Ürítse ki a tartályt
Az elektromos eszköz nem indul el	Az elektromos szerszám nincs megfelelően csatlakoztatva a porszívó aljzatához	Csatlakoztassa a dugót megfelelően
	A kapcsoló „KI" vagy I állásba van fordítva	Fordítsa a kapcsolót elektromos szerszám/II állásba
Por távozik a készülékből	A szűrő nincs behelyezve	Helyezze be a szűrőt
	A szűrő megsérült	Cserélje ki az elhasználódott szűrőt
	A tömlő vagy a csatlakozók megsérültek	Cserélje ki a sérült alkatrészeket
Rossz szag érezhető a készülék működése közben	A szűrők/szűrőzsákok elszennyeződtek	Cserélje ki a szűrőket

(*) Ha a motor működés közben leáll és nem indul újra, forduljon a márkaszervizhez.

EK-megfelelőségi nyilatkozat

A Modena, (Olaszország) székhelyű Annovi Reverberi S.p.A. kijelenti, hogy a következő Stanley készülék(ek):

Készülék megnevezése: Nedves & száraz porszívó

Típusszám:	**SXFVC20P**	**SXFVC20PT**	**SXFVC20XTD**	**SXFVC25PTD**	**SXFVC30XTD**	**SXFVC35PTD**	**SXFVC50XTD**
Névleges teljesítmény:	**1,2 kW**	**1,4 kW**	**1,6 kW**	**1,4 kW**	**1,6 kW**	**1,6 kW**	**1,6 kW**

megfelel(nek) a következő európai irányelveknek :
2014/35/EU, 2014/30/EU, 2011/65/EU, 2015/863/EU, 2009/125/EK és 2012/19/EU.
és gyártása(uk) a következő szabványoknak és szabványdokumentumoknak megfelelően történt:
EN 60335-1; EN 60335-2-2; EN 55014-1; EN 55014-2; EN 61000-3-2; EN 61000-3-3; EN 62233; EN IEC 63000.
A műszaki dokumentáció kiadásáért felelős személy neve és címe: Stefano Reverberi / AR Ügyvezető igazgató
41122 Modena (Olaszország), Via ML King, 3

Kelt: 2024. 08. 02.
MODENA (I)
Stefano Reverberi

Ügyvezető igazgató

HU

JÓTÁLLÁS

A jótállás a termékértékesítési ország jogszabályi előírásainak megfelelően érvényes (amennyiben a gyártó másként nem rendelkezik).
A jótállás a jótállási időszakban fellépő anyag- és konstrukciós hibákra, valamint a megfelelőséget érintő meghibásodásokra vonatkozik. Ezen az időszakon belül a gyártó vállalja, hogy kicseréli a meghibásodott alkatrészeket, illetve nem túlzott elhasználódás esetén megjavítja vagy kicseréli a terméket.
A jótállás nem vonatkozik a normál kopásnak és elhasználódásnak kitett alkatrészekre (szűrők, zsákok vagy kiegészítők, például tömlő, kefék, kerekek stb.).
A jótállás nem vonatkozik a következő okokból történt meghibásodásokra:

- nem megfelelő módon, illetve célból történő használat, hanyagság,
- ipari felhasználás vagy bérbeadás, ha a termék háztartási célra lett értékesítve,
- az e használati útmutatóban foglalt karbantartási utasítások be nem tartása,
- arra engedéllyel nem rendelkező személyzet vagy szerviz által végzett javítás,
- nem eredeti alkatrészek vagy tartozékok használata,
- szállítás, szennyeződés, idegen tárgyak vagy baleset által okozott sérülések,
- helytelen tárolásból vagy raktározásból adódó problémák.

A jótállás érvényesítéséhez be kell mutatnia a vásárlást igazoló bizonylatot.

Műszaki adatok	Egység	SXFVC20P	SXFVC20PT	SXFVC20XTD	SXFVC25PTD	SXFVC30XTD	SXFVC35PTD	SXFVC50XTD
Hálózati feszültség	V/Hz	220-240 V ~ 50/60 Hz	220-240 V ~ 50/60 Hz	220-240 V ~ 50/60 Hz	220-240 V ~ 50/60 Hz	220-240 V ~ 50/60 Hz	220-240 V ~ 50/60 Hz	220-240 V ~ 50/60 Hz
Teljesítmény	kW	1,2	1,4	1,6	1,4	1,6	1,6	1,6
Tartálytérfogat	l	20	20	20	25	30	35	50
Maximális szívónyomás	kPa	17	18	19	18	19	20	20
Maximális vákuum	mbar	170	180	190	180	190	200	200
Maximális légáram	l/s	28	33	36,5	33	36.5	39	41
Motorok száma	-	1	1	1	1	1	1	1
Tartozékok Ø	mm	35	35	35	35	35	35	35
Hálózati kábel	m	2,5	2,5	4	4	4	5	5
Védelmi osztály	-	⧈	⏚	⏚	⏚	⏚	⏚	⏚
Motorszigetelés	Osztály	F	F	F	F	F	F	F
Motorvédelem	-	IPX4	IPX4	IPX4	IPX4	IPX4	IPX4	IPX4
Nettó tömeg	kg	6,0	6,7	7,6	7,0	8,0	10,5	13,8
Bruttó tömeg	kg	7,0	7,8	9,6	8,5	10,2	12,1	17,0

A műszaki változtatások jogát fenntartjuk!

Gerb. kliente,
prieš naudodami įrenginį pirmą kartą perskaitykite šias originalias instrukcijas, vadovaukitės jose pateikta informacija ir laikykite jas saugioje vietoje, kad galėtumėte naudoti ateityje arba perduoti kitiems savininkams.

1. SAUGOS INSTRUKCIJOS

1.1 Jūsų įsigytas įrenginys yra technologiškai pažangus produktas, sukurtas vieno iš didžiausių gamintojų Europos rinkoje. Šis įrenginys skirtas naudoti kaip daugiafunkcis siurblys, laikantis šiose instrukcijose pateiktų aprašų ir saugos reikalavimų. Ši informacija skirta padėti kuo geriau išnaudoti įrenginį. Atidžiai ją perskaitykite ir vadovaukitės pateiktomis rekomendacijomis. Prijungdami, naudodami ir remontuodami įrenginį, imkitės visų galimų saugumo priemonių, kad užtikrintumėte savo pačių ir netoliese esančių asmenų saugumą. Atidžiai perskaitykite saugumo reglamentus ir visada jais vadovaukitės. Jei to nepadarysite, gali kilti pavojus sveikatai ir saugumui arba galite sukelti žalos, kurios ištaisymas bus brangus.

2. SAUGOS ŽENKLAI

2.1 Laikykitės instrukcijų, pateiktų prie įrenginio pritvirtintuose saugos ženkluose ir nurodytų šiame vadove. Ant įrenginio ir vadove pateikiami tik tie simboliai, kurie svarbūs jūsų įsigytam modeliui. Patikrinkite, ar simboliai ir ženklai, pritvirtinti prie įrenginio, visada yra jiems skirtose vietose ir yra įskaitomi. Jei taip nėra, ant jų originalios vietos uždėkite naujus atitinkamus simbolius ar ženklus. (Kreipkitės į techninės priežiūros centrą.)

⚠ **Įspėjimas – pavojus!**

Prieš naudodami atidžiai perskaitykite šias instrukcijas.

Simbolis E3 nurodo, kad šis įrenginys sukurtas naudoti tik buityje ir jo negalima naudoti pramoniniams ar komerciniams tikslams.

0	**Jungiklio padėtis OFF (išjungta)**
I	**Jungiklio padėtis ON (įjungta)**
	Automatinis siurbimo nustatymas
II	**Automatinis siurbimo nustatymas**

Šio produkto izoliacijos klasė II. Tai reiškia, kad jo izoliacija sustiprinta arba dviguba (tik jei simbolis yra ant įrenginio).

Šio produkto izoliacijos klasė I. Tai reiškia, kad jame sumontuotas apsauginis įžeminimo laidininkas (tik jei simbolis yra ant įrenginio).

CE Produktas atitinka susijusias Europos direktyvas.

Simbolis E1 – įrenginio perdirbimas. Seną įrenginį iškart padarykite nenaudotiną.

Atjunkite įrenginį nuo elektros šaltinio.

Perkirpkite maitinimo kabelį.

Neišmeskite elektros įrangos kartu su buitinėmis atliekomis. Remiantis Direktyvos 2012/19/EB, susijusios su elektros ir elektroninės įrangos atliekomis (EEĮA), nuostatomis, elektrinius komponentus reikia surinkti atskirai ir ekologišku būdu. Norėdami daugiau informacijos, kreipkitės į atitinkamą vietinės valdžios institucijos skyrių arba pardavėją.

Dėvėkite ausų apsaugos priemones.

Dėvėkite apsauginę kaukę.

Dėvėkite kvėpavimo takų apsaugą.

Mūvėkite apsaugines pirštines.

Avėkite apsauginius batus.

Dėvėkite apsauginius drabužius.

3. SAUGOS TAISYKLĖS / LIEKAMOJI RIZIKA

3.1 DRAUDŽIAMI VEIKSMAI

3.1.1 ĮSPĖJIMAS. NELEISKITE įrenginio naudoti jaunesniems nei 8 metų amžiaus vaikams arba asmenims, turintiems fizinę, jausminę ar protinę negalią, arba asmenims, kurie neturi reikalingos patirties ir žinių, nebent jie tinkamai prižiūrimi ir buvo instruktuoti, kaip saugiai naudoti įrenginį, ir žino susijusią riziką.

3.1.2 ĮSPĖJIMAS. Vaikams DRAUDŽIAMA įrenginį naudoti kaip žaislą. Prižiūrėkite vaikus siekdami užtikrinti, kad jie nežaistų su įrenginiu.

3.1.3 Valyti ir techniškai prižiūrėti vaikams ar neišmanantiems asmenims DRAUDŽIAMA.

3.1.4 Plėvelę laikykite vaikams nepasiekiamoje vietoje. Pavojus uždusti!

3.1.5 ĮSPĖJIMAS. Įrenginį DRAUDŽIAMA naudoti vaikams ar asmenims, kurie neperskaitė ir nesupranta instrukcijų.

3.1.6 ĮSPĖJIMAS. NIEKADA nenaudokite įrenginio kartu su degiais ar toksiškais skysčiais arba skysčiais, kurių savybės nesuderinamos su tinkamu įrenginio veikimu. Draudžiama įrenginį naudoti galimai degioje ar sprogioje aplinkoje.

3.1.7 ĮSPĖJIMAS. Kai kurios medžiagos gali jungtis su įsiurbiamu oru ir sudaryti sprogius garus bei mišinius. NIEKADA nesiurbkite šių medžiagų:

- sprogių ar degių dujų, skysčių ar dulkių (reaktyviųjų dulkių);
- reaktyviųjų metalų (pvz., aliuminio, magnio ar cinko) miltelių kartu su stipriais šarminiais ir rūgštiniais detergentais;
- grynos rūgšties ar šarmo tirpalų;
- organinių medžiagų (pvz., benzino, dažų skiediklių, acetono arba dyzelino).

Šios medžiagos gali sukelti medžiagų, iš kurių pagamintas įrenginys, koroziją.

3.1.8 Išjunkite įrenginį po kiekvieno naudojimo ir prieš valydami / vykdydami techninę priežiūrą.

3.1.9 Gaisro pavojus. NIEKADA nesiurbkite degančių ar rusenančių medžiagų.

3.1.10 ĮSPĖJIMAS. NIEKADA nenaudokite įrenginio lauke lyjant lietui.

3.1.11 ĮSPĖJIMAS. NELIESKITE kištuko ir (arba) elektros lizdo šlapiomis rankomis.

3.1.12 ĮSPĖJIMAS. NIEKADA nenaudokite įrenginio, jei pažeistas maitinimo laidas. Jei maitinimo laidas pažeistas, siekiant išvengti pavojaus saugai jį turi pakeisti gamintojas, vienas iš jo įgaliotųjų techninės priežiūros centrų ar panašios kvalifikacijos asmenų.

3.1.13 ĮSPĖJIMAS. Patikrinkite, ar ant įrenginio pritvirtinta jo duomenų lentelė. Jei jos nėra, kreipkitės į pardavėją. Įrenginius be duomenų lentelės DRAUDŽIAMA naudoti, nes jų negalima identifikuoti ir jie yra potencialiai pavojingi.

3.1.14 ĮSPĖJIMAS. NIEKADA netempkite įrenginio už MAITINIMO LAIDO.

3.1.15 ĮSPĖJIMAS. Draudžiama naudoti neoriginalius priedus ir bet kokius kitus priedus, specialiai nenurodytus naudoti su konkrečiu modeliu. Draudžiama bet kaip modifikuoti įrenginį. Atlikus bet kokių įrenginio modifikacijų atitikties deklaracija taps niekinė ir gamintojas nebebus atsakingas pagal civilinę ir baudžiamąją teisę.

3.2 REKOMENDUOJAMI SU SAUGUMU SUSIJĘ VEIKSMAI

3.2.1 ĮSPĖJIMAS. Visus elektros laidininkus BŪTINA APSAUGOTI nuo vandens srovių ar purslų.

LT

3.2.2 ĮSPĖJIMAS. Elektros energijos šaltinį turi prijungti kvalifikuotas elektrikas, jungtis turi atitikti standartą IEC 60364-1. Jei nuotėkio srovė į žemę 30 ms viršys 30 mA, elektros energijos tiekimą nutrauks likutinės srovės įtaisas arba būtina sumontuoti įžeminimo trikties pertraukiklį.

3.2.3 ĮSPĖJIMAS. PALEIDŽIAMAS įrenginys gali generuoti elektros sistemos trikdžius.

3.2.4 ĮSPĖJIMAS. Naudokite tik patvirtintus elektros ilgintuvus su tinkamo skersmens laidininkais.

3.2.5 ĮSPĖJIMAS. Visada išjunkite jungiklį, kai paliekate įrenginį be priežiūros.

3.2.6

ĮSPĖJIMAS. Dėl oro srauto galimas dalių atoveiksmis. Dėvėkite visus apsauginius drabužius ir įrangą (PPE), reikalingus užtikrinti naudotojo saugumą.

3.2.7 ĮSPĖJIMAS. Prieš įrenginį surinkdami, atlikdami jo techninę priežiūrą, jį laikydami ar transportuodami, jį išjunkite ir atjunkite nuo maitinimo šaltinio.

3.2.8 ĮSPĖJIMAS. Elektrinių komponentų techninę priežiūrą ir (arba) remontą PRIVALO atlikti kvalifikuotas personalas.

3.2.9 ĮSPĖJIMAS. Prieš kiekvieną naudojimą ir periodiškai PATIKRINKITE, ar varžtai priveržti tvirtai ir ar visi įrenginio komponentai geros būklės. Patikrinkite, ar nėra sulūžusių ar susidėvėjusių dalių.

3.2.10 ĮSPĖJIMAS. Siekdami garantuoti įrenginio saugumą, naudokite tik originalias gamintojo dalis arba kitas dalis, kurios yra jo patvirtintos.

3.2.11 ĮSPĖJIMAS. Jei naudojamas ilginamasis laidas, kištukas ir kištukinis lizdas turi būti sandarios konstrukcijos.

3.2.12 ĮSPĖJIMAS. Naudoti netinkamus ilgintuvus gali būti pavojinga. Jei naudojamas ilgintuvas, jis turi būti tinkamas naudoti lauke, jungtis turi būti laikoma sausa ir pakelta nuo žemės. Jei naudojama maitinimo laido ritė, labai rekomenduojama, kad lizdas būtų mažiausiai 60 mm virš žemės.

4. BENDROJI INFORMACIJA (3 PSL.)

4.1 Vadovo naudojimas

Šis vadovas yra neatskiriama įrenginio dalis ir turi būti pasiliktas ateičiai. Atidžiai jį perskaitykite prieš montuodami / naudodami įrenginį. Jei įrenginys parduodamas, pardavėjas turi perduoti šį vadovą naujam savininkui kartu su įrenginiu.

4.2 Pristatymas

Įrenginys pristatomas iš dalies surinktas kartotinėje dėžėje.
Pristatymo pakuotė parodyta 1 pav.

4.2.1 Kartu su įrenginiu pristatomi dokumentai

D1 Naudojimo ir techninės priežiūros vadovas
D2 Saugos instrukcijos
D3 Atitikties deklaracija
D4 Garantijos taisyklės

4.3 Pakuotės utilizavimas

Medžiagos, iš kurių pagaminta pakuotė, neteršia aplinkos, tačiau vis tiek turi būti perdirbtos ir šalinamos pagal susijusius teisės aktus, galiojančius šalyje, kurioje naudojamas įrenginys.

5. TECHNINĖ INFORMACIJA (3 PSL.)

5.1 Paskirtis

Įrenginys skirtas naudoti kaip daugiafunkcis siurblys, laikantis šiose instrukcijose pateiktų aprašų ir saugos reikalavimų.
Šis įrenginys sukurtas naudoti tik buityje ir jo negalima naudoti pramoniniams ar komerciniams tikslams.
Šis įrenginys atitinka standartus IEC 60335-1 ir IEC 60335-2-2.

5.2 Naudotojas

1 pav. pavaizduotas simbolis nurodo įrenginio numatytąjį naudotoją (specialistą arba ne specialistą).

5.3 Pagrindiniai komponentai:

A1 Paleidiklis
A2 Siurbimo jungtis
A3 Pūstuvo jungtis
A4a Rankena
A4b Metalinė rankena
A5 Maitinimo laido laikymo kabliukas
A6 Laikikliai
A7 Maitinimo laidas su kištuku
A8a Priekiniai ratukai
A8b Galiniai ratukai
A9 Siurblio talpykla
A10 Dangtis su motoru
A11 Priedų laikiklis
A12 Skysčio išleidimo kištukas
A13 Galinių ratukų ašis
C1 Maitinimo įrenginio lizdas

5.3.1 Priedai (norėdami išsamesnės informacijos apie modelius žr. 1 pav. Pristatymo pakuotė yra tokia, kokia nurodyta ant kartoninės dėžės)

B1	**Filtro laikiklis**	**B6**	**Grindų šepetėlis**
B2	**Kasetinis filtras**	**B8**	**Siauras antgalis**
B3	**Žarna**	**B10**	**Medžiaginis filtravimo maišas**
B4	**Elektrinių įrenginių adapteris**	**B12**	**Kabliukas vamzdžiui**
B5	**Vamzdis**	**B15**	**Adapteris**

5.4 Saugos įrenginiai

- Paleidiklis **(A1)**
  Paleidiklis apsaugo, kad įrenginys nebūtų įjungtas atsitiktinai.

6. MONTAVIMAS (4–5 PSL.)

⚠ Įspėjimas – pavojus!

Visus montavimo ir surinkimo veiksmus reikia atlikti įrenginį atjungus nuo maitinimo šaltinio.
Surinkimo seka nurodyta 4-5 psl.

6.1 Surinkimas

Išpakuodami patikrinkite, ar yra visi priedai ir ar nepažeistas turinys. Jei nustatėte pažeidimų, sukeltų gabenant, nedelsdami praneškite pardavėjui.
Atlaisvinę laikiklius (A6) nuo įrenginio nukelkite dangtį su motoru (A10) ir išimkite tiekiamus priedus. Patikrinkite, ar filtras (B2) sumontuotas tinkamai.
Žr. 2 pav.
Surinkimo seka nurodyta 4–5 psl.

6.2 Galinių ir priekinių ratukų uždėjimas

Atsukite talpyklą (A9) pastatę siurblį apverstą ant tvirto horizontalaus paviršiaus. Įkiškite ratukų įvores (A8a) į nurodytas skyles ir tvirtai įstumkite, kad ratukai užsifiksuotų tinkamoje padėtyje.
Tinkamai įmontuokite ašį (A13) ir pasukite ją taip, kad lygiavimo skylutės sutaptų su fiksavimo kaiščiais. Pritvirtinkite maiše pridėtus spaustuvus (B17) ir įstatę į vietą pritvirtinkite juos pridėtais varžtais. Uždėkite ratuką (A8b) bei poveržlę ir pritvirtinkite vielokaiščiais, įkišdami juos iki galo ir atlenkdami į šonus, kad jie gerai priglustų prie ašies skerspjūvio. Tada pritvirtinkite rato apsaugą ir pakartokite veiksmus su kitu ratuku (A8b).
Pritvirtinkite metalinę rankeną (A4b), kaip parodyta brėžinyje.
Žr. 3 pav.

6.3 Priedų montavimas

Prijunkite žarną (B3) prie siurbimo (A2) ar išpūtimo (A3) jungties, atsižvelgdami į tai, kokios funkcijos reikia.
Žr. 4 pav.
Tada pritvirtinkite suplanuotam valymo darbui atlikti reikiamus priedus. Naudokite vamzdžius (B5) ir šepetėlius (B6-B8), atsižvelgdami į valymo tipą ir valytiną paviršių. Šepetėlius (B6-B8) galima pritvirtinti tiesiai prie vamzdžio (B3).
Žr. 5 pav.

6.4 Elektros jungtis

⚠ Įspėjimas – pavojus!

Patikrinkite, ar elektros tinklo įtampa ir dažnis (V / Hz) atitinka duomenų lenteleje nurodytus duomenis. **Žr. 6 pav.**

6.4.1 Ilgintuvų naudojimas

Ilgintuvo skerspjūvis turėtų būti proporcingas jo ilgiui: kuo ilgesnis laidas, tuo didesnis turėtų būti skerspjūvis.

6.5 Maitinimo įrenginio lizdas (jei yra)

Prijunkite žarną (B3) prie įrenginio siurbimo jungties. Jei jungtys nesuderinamos, naudokite elektrinių įrenginių adapterį (B4) nupjovę perteklių.
Įjunkite elektrinį įrenginį naudodami papildomą lizdą (C1).
Žr. 7 pav.

LT

7. ĮRENGINIO NAUDOJIMO INFORMACIJA (6 PSL.)

7.1 Valdikliai

- Paleidiklis (A1). Žr. 8 pav.

Nustatykite paleidiklį į padėtį ON/I.

Jei paleidiklis turi pagalbinę lemputę, ji turėtų įsijungti.

Norėdami sustabdyti įrenginį, paleidiklio jungiklį nustatykite ties padėtimi OFF/0.

Jei paleidiklis turi pagalbinę lemputę, ji turėtų išsijungti.

⚠ Įspėjimas – pavojus!

Naudojant įrenginys turi būti pastatytas ant tvirto, stabilaus paviršiaus, kaip parodyta. **Žr. 8 pav.**

7.2 Darbo pradžia

7.2.1 Sausų medžiagų siurbimas. Žr. 9 pav.

Dirbkite tik filtrams (B2-B10) esant sausiems! Prieš naudodami filtrus patikrinkite, ar jie nepažeisti, prireikus pakeiskite. Norėdami siurbti sausą purvą, tinkamai sureguliuokite grindų šepetėlį ir pritvirtinkite reikiamus priedus (naudokite šepetėlį B6).

Gairės dėl filtravimo maišo:

- lygis, iki kurio galima pripildyti filtravimo maišą, priklauso nuo siurbiamo purvo tipo;
- siurbiant smulkias dulkes, smėlį ir t. t., maišą reikia keisti dažnai;
- susidėvėjęs filtravimo maišas gali plyšti, taigi jį reikia laiku pakeisti!

7.2.2 Skysčių siurbimas. Žr. 10 pav.

⚠ Įspėjimas – pavojus!

Dirbkite tik su filtru (B2)! Jei formuojasi putos arba įrenginys persipildo skysčio, nedelsdami jį išjunkite arba ištraukite kištuką iš maitinimo tinklo lizdo. Nenaudokite filtravimo maišo (B10)!

⚠ Įspėjimas

Kai talpykla pilna, plūdinis jungiklis uždaro siurbimo angą ir motoras pradeda veikti dideliu greičiu. Nedelsdami išjunkite įrenginį ir ištuštinkite talpyklą.

7.2.3 Darbas su elektriniais įrankiais. Žr. 11 pav.

Surinkimo seka nurodyta 11 pav.

Įjunkite įrenginį (automatinio siurbimo jungiklis pasuktas į kairę iki padėties arba 2 mygtukas nustatytas ties II) ir pradėkite dirbti.

Įspėjimas. Kai tik elektrinis įrenginys įjungiamas, siurbimo ventiliatorius įsijungia po 0,5 sek.

Kai elektrinis įrenginys išjungiamas, siurbimo ventiliatorius toliau veikia apie 6 sek., kad susiurbtų žarnoje likusį purvą.

7.2.4 Pūstuvo funkcija. Žr. 12 pav.

Skirta sunkiai pasiekiamoms vietoms, kur siurbti neįmanoma, pvz., lapams šalinti iš žvyro, valyti.

Pritvirtinkite siurbimo žarną prie nurodytos jungties (A3). Suaktyvinama pūstuvo funkcija.

Kad būtų pučiama veiksmingiau, rekomenduojama naudoti siaurą antgalį (B8).

7.3 Naudojimo sustabdymas (pristabdymas)

Išjunkite įrenginį. **Žr. 8 pav.**

Pritvirtinkite grindų šepetėlį ant galo.

7.4 Darbo pabaiga

Išjunkite įrenginį. **Žr. 8 pav.**

Ištraukite kištuką.

7.5 Ištuštinkite talpyklą

Sausas purvas ir dulkės: nuo įrenginio nuimkite antgalį ir ištuštinkite talpyklą. **Žr. 13 pav.**

Skysčiai: išsukite drenavimo varžtą, jei jis yra **(žr. 14 pav.)**, arba atlikite pirmiau nurodytus veiksmus.

8. TECHNINĖ PRIEŽIŪRA (7 PSL.)

⚠ Įspėjimas – pavojus!

Visus montavimo ir surinkimo veiksmus reikia atlikti įrenginį atjungus nuo maitinimo šaltinio.

Surinkimo seka nurodyta 4-5 psl.

Prieš atlikdami techninę priežiūrą, visada išjunkite įrenginį ir ištraukite kištuką. Remontuoti ir elektros sistemos darbus atlikti galima tik įgaliotajam techninės priežiūros centrui.

⚠ Įspėjimas – pavojus!

Niekada nenaudokite abrazyvinių, stiklo ar universaliųjų ploviklių! Niekada nemerkite dangčio su motoru (A10) į vandenį. Valykite įrenginį ir plastikinius priedus standartiniu sintetinių medžiagų plovikliu. Jei reikia, prieš naudodami išskalaukite talpyklą ir priedus vandeniu ir išdžiovinkite.

8.1 Kasetinio filtro (B2) valymas. Žr. 15 pav.

Atlaisvinkite laikiklius (A6) ir atidarykite siurblį.

Apverskite dangtį su motoru (A10) ir išimkite kasetinį filtrą (B2). Atsargiai praskalaukite tekančiu vandeniu ir palikite išdžiūti. Nedėkite jo atgal, kol išdžius.

8.2 Medžiaginio filtravimo maišo (B10) valymas. Žr. 16 pav.

Atlaisvinkite laikiklius (A6) ir atidarykite siurblį. Išimkite filtravimo maišą (B10). Ištuštinkite filtravimo maišą, atsargiai praskalaukite tekančiu vandeniu ir palikite išdžiūti. Nedėkite jo atgal, kol išdžius.

9. LAIKYMAS PASIBAIGUS SEZONUI (7 PSL.)

⚠ Įspėjimas – pavojus!

Visus montavimo ir surinkimo veiksmus reikia atlikti įrenginį atjungus nuo maitinimo šaltinio.

Baigę darbą išvalykite įrenginį ir padėkite jį bei priedus, kaip parodyta **17 pav**.

Laikykite įrenginį sausoje vietoje.

10. TRIKČIŲ ŠALINIMAS

Problemos	Galimos priežastys	Sprendimai
Įrenginys neįsijungia	Nėra maitinimo	Patikrinkite, ar kištukas tvirtai laikosi lizde ir ar tiekiama tinklo įtampa (*)
	Elektros ir elektroninių komponentų grandinės problemos	Kreipkitės į techninės priežiūros centrą
Įrenginys nesiurbia medžiagos arba siurbia tik silpnai	Purvini priedai	Patikrinkite ir išvalykite priedus, ilgintuvus ir žarnas
	Purvini filtrai	Išvalykite filtrus
	Maišai pilni	Ištuštinkite / pakeiskite maišus
	Talpykla pilna	Ištuštinkite talpyklą
Neįsijungia elektrinis įrenginys (jei yra lizdas elektriniam įrenginiui)	Elektrinio įrenginio kištukas netinkamai įkištas į įrenginio lizdą	Tinkamai įkiškite kištuką
	Jungiklis išjungimo arba I padėtyje	Pasukite jungiklį į elektrinio įrenginio / II padėtį
Iš įrenginio veržiasi dulkės	Neįdėtas filtras	Įdėkite filtrą
	Filtras sugadintas	Pakeiskite susidėvėjusį filtrą nauju
	Sugadinta žarna arba jungtys	Pakeiskite sugadintas dalis
Įrenginiui veikiant iš jo sklinda nemalonus kvapas	Purvini filtrai	Pakeiskite filtrus

(*) Jei naudojant motoras sustoja ir nebeįsijungia, kreipkitės į įgaliotąjį techninės priežiūros centrą.

EB atitikties deklaracija

Mes, „Annovi Reverberi S.p.A“ iš Modenos, Italijos, deklaruojame, kad toliau nurodytas (-i) „Stanley“ įrenginys (-iai):

Įrenginio paskirtis: šlapių ir sausų medžiagų siurblys

Modelio Nr.:	**SXFVC20P**	**SXFVC20PT**	**SXFVC20XTD**	**SXFVC25PTD**	**SXFVC30XTD**	**SXFVC35PTD**	**SXFVC50XTD**
Vardinė galia:	**1,2 kW**	**1,4 kW**	**1,6 kW**	**1,4 kW**	**1,6 kW**	**1,6 kW**	**1,6 kW**

atitinka šias Europos direktyvas:
2014/35/ES, 2014/30/ES, 2011/65/ES, 2015/863/ES, 2009/125/EB, 2012/19/ES
ir buvo pagamintas laikantis šių normų ar standartų dokumentų:
EN 60335-1; EN 60335-2-2; EN 55014-1; EN 55014-2; EN 61000-3-2; EN 61000-3-3; EN 62233; EN IEC 63000.
Už techninių dokumentų leidimą atsakingo asmens vardas ir adresas: Stefano Reverberi / AR generalinis direktorius
Via ML King, 3 - 41122 Modena, Italija

Data: 2024-08-02
MODENA (I)
Stefano Reverberi

Generalinis direktorius

GARANTIJA

Garantijos galiojimas nustatomas pagal šalies, kurioje produktas parduodamas, atitinkamus teisės aktus (nebent gamintojas nurodė kitaip).
Garantija apima medžiagų, gamybos ir atitikties defektus garantijos galiojimo laikotarpiu, per kurį gamintojas pakeis brokuotas dalis ir sutaisys produktą, jei jis nėra per daug nusidėvėjęs, arba pakeis jį.
Garantija netaikoma normaliai susidėvinčioms dalims (filtrams, maišams arba tokiems priedams, kaip žarna, šepetėliai, ratukai ir pan.).
Garantija netaikoma defektams, atsiradusiems dėl:

- netinkamo naudojimo, aplaidumo;
- profesionalaus naudojimo arba nuomojimo, jei produktas parduotas naudoti buityje;
- šiame vadove pateiktų techninės priežiūros instrukcijų nesilaikymo;
- remonto, kurį atliko neįgaliotas personalas arba centras;
- neoriginalių dalių arba priedų naudojimo;
- žalos, kurią sukėlė gabenimas, nešvarūs arba pašaliniai objektai, nelaimingi atsitikimai;
- saugojimo arba sandėliavimo problemų.

LT

Norėdami gauti garantinę techninę priežiūrą, turite pateikti pirkimo įrodymą.

Techniniai duomenys	Vienetas	SXFVC20P	SXFVC20PT	SXFVC20XTD	SXFVC25PTD	SXFVC30XTD	SXFVC35PTD	SXFVC50XTD
Įtampa	V/Hz	220–240 V ~ 50 / 60 Hz	220-240 V ~ 50/60 Hz	220-240 V ~ 50/60 Hz	220-240 V ~ 50/60 Hz	220-240 V ~ 50/60 Hz	220-240 V ~ 50/60 Hz	220-240 V ~ 50/60 Hz
Galia	kW	1,2	1,4	1,6	1,4	1,6	1,6	1,6
Talpyklos talpa	l	20	20	20	25	30	35	50
Maksimalus siurbimo slėgis	kPa	17	18	19	18	19	20	20
Maksimalus vakuumas	mbar	170	180	190	180	190	200	200
Maksimalus oro srautas	l/s	28	33	36,5	33	36.5	39	41
Motorų skaičius	-	1	1	1	1	1	1	1
Priedų skersmuo	mm	35	35	35	35	35	35	35
Maitinimo laidas	m	5	2,5	4	4	4	5	5
Apsaugos klasė	-	⧈	⏚	⏚	⏚	⏚	⏚	⏚
Motoro izoliacija	Klasė	F	F	F	F	F	F	F
Motoro apsauga	-	IPX4	IPX4	IPX4	IPX4	IPX4	IPX4	IPX4
Grynasis svoris	kg	6,0	6,7	7,6	7,0	8,0	10,5	13,8
Bendrasis svoris	kg	7,0	7,8	9,6	8,5	10,2	12,1	17,0

Galimi techniniai pakeitimai!

Cien./God. pircēj!

Lūdzu, izlasiet šo instrukcijas oriģinālu, pirms pirmo reizi sākat lietot ierīci, ievērojiet instrukcijā sniegtos norādījumus un uzglabājiet to drošā vietā turpmākai lietošanai vai nodošanai nākamajiem ierīces īpašniekiem.

1. DROŠĪBAS NORĀDĪJUMI

1.1 Jūsu iegādātā ierīce ir tehnoloģiski progresīvs izstrādājums, ko izgatavojis viens no Eiropas vadošajiem ražotājiem. Šī ierīce ir paredzēta lietošanai kā multifunkcionāls putekļsūcējs atbilstoši šajā lietošanas instrukcijā sniegtajiem aprakstiem un drošības norādījumiem. Šī informācija tiek sniegta, lai ļautu jums optimāli izmantot savu ierīci; lūdzu, rūpīgi to izlasiet un vienmēr ievērojiet tajā sniegtos ieteikumus. Kamēr ierīce ir pievienota strāvas padevei, kā arī lietošanas un apkopes laikā ievērojiet visus piesardzības pasākumus, lai pasargātu savu un tuvākajā apkārtnē esošo personu drošību. Rūpīgi iepazīstieties ar drošības noteikumiem un vienmēr tos ievērojiet; šo noteikumu neievērošana var izraisīt veselības un drošības risku vai radīt ievērojamus zaudējumus.

2. DROŠĪBAS APZĪMĒJUMI

2.1 Ievērojiet norādes, ko sniedz drošības apzīmējumi, kas piestiprināti ierīcei un ietverti šajā rokasgrāmatā.
Uz ierīces un rokasgrāmatā ir norādīti tikai tādi apzīmējumi, kas attiecas uz iegādāto modeli. Pārliecinieties, ka uz ierīces esošie simboli un apzīmējumi vienmēr ir redzami un salasāmi; ja tā nav, tad atbilstošajās vietās ir jānostiprina jauni simboli un apzīmējumi. (Sazinieties ar servisa centru.)

⚠ **Brīdinājums - briesmas!**

Lūdzu, rūpīgi izlasiet šo instrukciju pirms lietošanas.

Simbols E3 - Tas nozīmē, ka šī ierīce ir paredzēta lietošanai tikai mājsaimniecībās, nevis rūpnieciskiem vai komerciāliem mērķiem.

0 **Slēdzis "IZSLĒGTĀ" pozīcijā**

I **Slēdzis "IESLĒGTĀ" pozīcijā**

Automātiskās sūkšanas iestatījums

II **Automātiskās sūkšanas iestatījums**

Šā izstrādājuma izolācijas klase ir II. Tas nozīmē, ka tas ir aprīkots ar dubultu izolāciju (tikai tādā gadījumā, ja uz iekārtas ir norādīts simbols).

Šā izstrādājuma izolācijas klase ir I. Tas nozīmē, ka tas ir aprīkots ar aizsargzemējuma vadītāju (tikai tādā gadījumā, ja uz iekārtas ir norādīts simbols).

CE Izstrādājums atbilst piemērojamām Eiropas direktīvām.

Simbols E1 - Iekārtas pārstrādāšana. Nolietoto iekārtu nekavējoties padariet nelietojamu.

Atvienojiet ierīci.

Pārgrieziet strāvas kabeli.

Neutilizējiet elektroierīci kopā ar mājsaimniecības atkritumiem. Saskaņā ar Direktīvu 2012/19/ES par elektrisko un elektronisko iekārtu atkritumiem (EEIA) elektriskās komponentes ir jāsavāc dalīti un jāpārstrādā videi draudzīgā veidā. Lai saņemtu turpmāku informāciju, sazinieties ar atbilstošajām vietējām varas iestādēm vai ar izplatītāju.

Lietojiet dzirdes aizsardzības līdzekļus.

Lietojiet aizsargmasku.

Lietojiet elpceļu aizsardzības līdzekļus.

Valkājiet aizsargcimdus.

Valkājiet aizsargapavus.

Valkājiet drošības apģērbu.

3. DROŠĪBAS NOTEIKUMI/ATLIKUŠIE RISKI

3.1 DROŠĪBAS AIZLIEGUMI

3.1.1 Brīdinājums. NEDRĪKST ļaut ierīci izmantot bērniem, kas ir jaunāki par 8 gadiem, vai personām, kam ir traucētas fiziskās, maņu orgānu vai garīgās spējas vai kam nav nepieciešamās pieredzes un zināšanu, ja vien netiek nodrošināta atbilstoša uzraudzība un tie nav saņēmuši norādes par ierīces drošu lietošanu un saistītajiem riskiem.

3.1.2 Brīdinājums. Bērni NEDRĪKST ierīci lietot kā rotaļlietu. Uzraugiet bērnus, lai to nepieļautu.

3.1.3 Tīrīšanu un lietotāja apkopi NEDRĪKST veikt bērni vai nekompetentas personas, ja vien netiek nodrošināta atbilstoša uzraudzība.

3.1.4 Uzglabājiet iepakojuma plēvi bērniem neaizsniedzamā vietā. Nosmakšanas briesmas!

3.1.5 Brīdinājums. Ierīci NEDRĪKST lietot bērni vai personas, kas nav izlasījušas un sapratušas norādes.

3.1.6 Brīdinājums. NEKĀDĀ GADĪJUMĀ nelietojiet ierīci ar uzliesmojošiem un toksiskiem šķidrumiem vai šķidrumiem, kuru īpašības ir nepiemērotas atbilstošai lietošanai. Ierīci nedrīkst lietot potenciāli uzliesmojošā vai sprādzienbīstamā vidē.

3.1.7 Brīdinājums. Dažas vielas var sajaukties ar iesūkto gaisu, veidojot sprāgstošus tvaikus un maisījumus. NEKĀDĀ GADĪJUMĀ neiesūciet šādas vielas:

- Sprāgstošas vai uzliesmojošas gāzes, šķidrumus vai putekļus (reaģējošus putekļus).
- Pulverveida reaģējošus metālus (piem., alumīniju, magniju vai cinku) kopā ar spēcīgiem sārmainiem un skābi saturošiem mazgāšanas līdzekļiem.
- Tīrus skābi saturošus un sārmainus šķīdumus.
- Organiskas vielas (piem., benzīnu, krāsas atšķaidītājus, acetonu vai dīzeļdegvielu).

Šīs vielas var saēst arī materiālus, no kā ir izgatavota ierīce.

3.1.8 Pēc katras lietošanas reizes un pirms tīrīšanas/apkopes veikšanas ierīce ir jāizslēdz.

3.1.9 Ugunsbīstamība. NEKĀDĀ GADĪJUMĀ nedrīkst iesūkt degošus vai nokaitētus materiālus.

3.1.10 Brīdinājums. NEKĀDĀ GADĪJUMĀ nelietojiet ierīci ārpus telpām lietus laikā.

3.1.11 Brīdinājums. NEAIZTIECIET kontaktdakšu un/vai kontaktligzdu ar mitrām rokām.

3.1.12 Brīdinājums. NEKĀDĀ GADĪJUMĀ nelietojiet ierīci, ja ir bojāts strāvas kabelis. Ja ir bojāts strāvas kabelis, tas ir jānomaina ražotājam, autorizētam servisa centram vai atbilstoši kvalificētām personām, lai novērstu drošības risku.

3.1.13 Brīdinājums. Pārbaudiet, vai ierīce ir aprīkota ar datu plāksnīti; ja tās nav, sazinieties ar izplatītāju. NEDRĪKST lietot ierīces bez datu plāksnītes, jo tās nav iespējams identificēt un tās ir potenciāli bīstamas.

3.1.14 Brīdinājums. NEKĀDĀ GADĪJUMĀ nepārvietojiet ierīci, velkot to aiz STRĀVAS KABEĻA.

3.1.15 Brīdinājums. Neoriģinālo piederumu un tādu piederumu lietošana, kas nav īpaši paredzēti attiecīgajam ierīces modelim, nav atļauta. Nav atļauts ierīcei veikt jebkādas modifikācijas. Jebkādas ierīcei veiktas modifikācijas padarīs Atbilstības deklarāciju par nederīgu un atbrīvos ražotāju no jebkādas civiltiesiskās un krimināltiesiskās atbildības.

3.2 DROŠĪBAS PRASĪBAS

3.2.1 Brīdinājums. Visi elektrovadītāji JĀPASARGĀ no ūdens strūklām un šļakstiem.

3.2.2 Brīdinājums. Elektropadeves savienojums ir jāizveido kvalificētam elektriķim, un tam ir jāatbilst standartam IEC 60364-1. Ir jāuzstāda vai nu modulārais automāts diferenciālai aizsardzībai, kas atslēdz strāvas padevi, ja strāvas noplūde uz zemējumu pārsniedz 30 mA 30 ms, vai zemesslēguma pārtraucējs.

LV

3.2.3 Brīdinājums. PALAIŠANAS laikā ierīce var radīt traucējumus elektriskajā sistēmā.

3.2.4 Brīdinājums. Izmantojiet tikai apstiprinātus elektriskos pagarinātājus, kam ir piemērots vadītāja šķērsgriezums.

3.2.5 Brīdinājums. Atstājot ierīci bez uzraudzības, vienmēr izslēdziet slēdzi.

3.2.6

Brīdinājums. Gaisa plūsma var izraisīt detaļu atlēcienu: valkājiet nepieciešamo aizsargapģērbu un individuālās aizsardzības līdzekļus (IAL), lai nodrošinātu lietotāja drošību.

3.2.7 Brīdinājums. Pirms montāžas, apkopes, uzglabāšanas un pārvadāšanas darbību veikšanas ierīce ir jāizslēdz un jāatvieno no strāvas padeves.

3.2.8 Brīdinājums. Elektrisko komponentu apkopi un/vai remontu drīkst veikt tikai kvalificēti darbinieki.

3.2.9 Brīdinājums. Pirms katras lietošanas reizes un periodiski ir JĀPĀRLIECINĀS, ka skrūves ir cieši pievilktas un visas ierīces komponentes ir darba kārtībā; pārbaudiet, vai nav salūzušu vai nolietotu detaļu.

3.2.10 Brīdinājums. Lai garantētu ierīces drošību, izmantojiet tikai oriģinālās rezerves daļas vai citas daļas, kuru lietošanu ir apstiprinājis ražotājs.

3.2.11 Brīdinājums. Ja tiek izmantots pagarinātājs, kontaktdakšai un kontaktligzdai jābūt ūdensnecaurlaidīgā konstrukcijā.

3.2.12 Brīdinājums. Neatbilstošu pagarinātāju vadu lietošana var būt bīstama. Ja tiek lietots pagarinātājs, tam jābūt paredzētam lietošanai ārpus telpām, un savienojums jāuztur sauss, tas nedrīkst skarties pie zemes. Stingri ieteicams izmantot pagarinātāja spoli, kuras kontaktligzda ir vismaz 60 mm virs zemes.

4. VISPĀRĒJA INFORMĀCIJA (3. LPP.)

4.1 Rokasgrāmatas lietošana

Šī rokasgrāmata ir neatņemama ierīces sastāvdaļa, un tā ir jāsaglabā turpmākai uzziņai. Lūdzu, rūpīgi to izlasiet, pirms uzstādāt/lietojat ierīci. Pārdodot ierīci, rokasgrāmata ir jānodod kopā ar ierīci tās jaunajam īpašniekam.

4.2 Piegāde

Ierīce tiek piegādāta daļēji samontēta kartona kastē.

Piegādes iepakojums ir parādīts 1. attēlā.

4.2.1 Kopā ar ierīci piegādātie dokumenti

- **D1 Lietošanas un apkopes rokasgrāmata**
- **D2 Drošības norādījumi**
- **D3 Atbilstības deklarācija**
- **D4 Garantijas noteikumi**

4.3 Iepakojuma utilizēšana

Iepakojuma materiāli nav kaitīgi apkārtējai videi, taču tie tik un tā ir jāpārstrādā vai jāizmet, ievērojot attiecīgajā valstī spēkā esošās prasības.

5. TEHNISKĀ INFORMĀCIJA (3. LPP.)

5.1 Paredzētais pielietojums

Šī ierīce ir paredzēta lietošanai kā multifunkcionāls putekļsūcējs atbilstoši šajā lietošanas instrukcijā sniegtajiem aprakstiem un drošības norādījumiem.

Šī ierīce ir paredzēta lietošanai tikai mājsaimniecībās, nevis rūpnieciskiem vai komerciāliem mērķiem.

Ierīce atbilst standartiem IEC 60335-1 un IEC 60335-2-2.

5.2 Lietotājs

Simbols, kas parādīts 1. att., apzīmē ierīces paredzamo lietotāju (profesionālu vai neprofesionālu).

5.3 Galvenās komponentes:

- **A1 Startera ierīce**
- **A2 Iesūkšanas ligzda**
- **A3 Pūšanas ligzda**
- **A4a Rokturis**
- **A4b Metāla rokturis**
- **A5 Strāvas kabeļa āķis**
- **A6 Fiksatori**
- **A7 Strāvas kabelis ar kontaktdakšu**
- **A8a Priekšējie riteņiši**
- **A8b Aizmugurējie riteņi**
- **A9 Putekļsūcēja tvertne**
- **A10 Pārsegs ar motoru**
- **A11 Piederumu turētājs**
- **A12 Šķidruma drenēšanas aizbāznis**
- **A13 Aizmugurējo riteņu ass**
- **C1 Elektroinstrumentu ligzda**

5.3.1 Piederumi (1. att. parādīta plašāka informācija par modeļiem - komplektācija atbilst uz kartona kārbas norādītajai)

B1	**Filtra turētājs**	**B6**	**Grīdas birste**
B2	**Kasetnes filtrs**	**B8**	**Stūru uzgalis**
B3	**Šļūtene**	**B10**	**Auduma filtra maiss**
B4	**Adapteris elektroierīcēm**	**B12**	**Caurules āķis**
B5	**Caurule**	**B15**	**Adapteris**

5.4 Drošības aprīkojums

- Startera ierīce **(A1)**
  Startera ierīce novērš nejaušu ierīces palaišanu.

6. UZSTĀDĪŠANA (4.-5. LPP.)

⚠ Brīdinājums - briesmas!

Visas uzstādīšanas un montāžas darbības ir jāveic, ierīcei esot atvienotai no strāvas padeves.

Montāžas secība ir attēlota 4.-5. lappusē.

6.1 Montāža

Izpakojot ierīci, pārbaudiet, vai netrūkst kādi piederumi un nav radušies kādi bojājumi. Ja tiek konstatēti pārvadāšanas laikā radušies bojājumi, nekavējoties ziņojiet par to izplatītājam.

Atveriet ierīces motora pārsegu (A10), attaisot fiksatorus (A6), un izņemiet iekļautos piederumus, kā arī pārbaudiet, vai filtrs (B2) ir ievietots pareizi.

Skat. 2. att.

Montāžas secība ir attēlota 4.-5. lappusē.

6.2 Aizmugurējo riteņu un priekšējo riteņīšu piestiprināšana

Uz līdzenas virsmas apgrieziet otrādi putekļsūcēja tvertni (A9) ar noņemtu pārsegu. Iestipriniet riteņīšu rumbas (A8a) tiem paredzētajos iedziļinājumos un pilnībā iespiediet tos, lai nostiprinātu riteņīšus pareizajā pozīcijā.

Pareizi iestipriniet asi (A13), pagriežot to, līdz centrēšanas caurumi salāgojas ar fiksatoriem. Ievietojiet maisā ietvertos aizturus (B17) un nostipriniet atbilstošajā vietā ar iekļautajām skrūvēm. Ievietojiet riteni (A8b) un paplāksni un nostipriniet ar šķelttapu, pārliecinoties, ka tas ir pilnībā ievietots, un atveriet to uz āru, lai tas pieguļ ass šķērsgriezumam. Tad ievietojiet riteņa aizsargu un atkārtojiet šos soļus otrajam ritenim (A8b).

Ievietojiet metāla rokturi (A4b), kā parādīts diagrammā.

Skat. 3. att.

6.3 Piederumu piestiprināšana

Pievienojiet šļūteni (B3) iesūkšanas (A2) vai pūšanas ligzdai (A3) atkarībā no nepieciešamās darbības.

Skat. 4. att.

Pēc tam piestipriniet plānotajam tīrīšanas uzdevumam nepieciešamos piederumus. Izmantojiet caurules (B5) un birstes (B6-B8) atkarībā no tīrīšanas veida un tīrāmās virsmas. Birstes (B6-B8) var piestiprināt tieši uz šļūtenes (B3).

Skat. 5. att.

6.4 Elektrosavienojums

⚠ Brīdinājums - briesmas!

Pārliecinieties, vai elektropadeves sprieguma un frekvences (V/Hz) rādītāji atbilst uz datu plāksnītes norādītajiem **Skat. 6. att.**

6.4.1 Pagarinātāju lietošana

Pagarinātāja vada šķērsgriezumam ir jābūt proporcionālam tā garumam; jo garāks tas ir, jo lielākam jābūt šķērsgriezumam.

6.5 Elektroinstrumentu ligzda

Pievienojiet šļūteni (B3) elektroinstrumentu iesūkšanas ligzdai. Ja savienošana nav iespējama, izmantojiet elektroinstrumentu adapteri (B4), nogriežot pārpalikumu.

Lietojiet elektroinstrumentu, izmantojot papildu ligzdu (C1).

Skat. 7. att.

7. INFORMĀCIJA PAR IERĪCES LIETOŠANU (6. LPP.)

7.1 Vadības ierīces

- Palaišanas ierīce (A1). Skat. 8. att.

Iestatiet palaišanas ierīces slēdzi ieslēgtā pozīcijā (ON/I).
Ja uz palaišanas ierīces ir gaismas indikators, tam ir jāizgaismojas.
Iestatiet palaišanas ierīces slēdzi (OFF/0) pozīcijā, lai apturētu ierīci.
Ja uz palaišanas ierīces ir gaismas indikators, tam ir jānodziest.

⚠ Brīdinājums - briesmas!

Lietošanas laikā ierīcei ir jābūt novietotai, kā parādīts, uz cietas, stabilas virsmas. **Skat. 8. att.**

7.2 Palaišana

7.2.1 Sausā sūkšana. Skat. 9. att.

Ar filtriem (B2-B10) drīkst veikt tikai sauso uzkopšanu.
Pirms to lietošanas pārbaudiet, vai tiem nav radušies bojājumi, un pēc nepieciešamības nomainiet tos. Lai uzkoptu sausus gružus, pēc nepieciešamības pielāgojiet grīdas birsti un piestipriniet atbilstošos piederumus (izmantojiet birsti B6).
Norādījumi par filtra maisu:
- Līmenis, līdz kādam var uzpildīt filtra maisu, ir atkarīgs no uzkopjamo gružu veida.
- Ja tie ir smalki putekļi, smiltis utt., filtra maiss ir jānomaina bieži.
- Lietots filtra maiss var saplīst, tāpēc tas ir savlaicīgi jānomaina.

7.2.2. Šķidrumu uzkopšana. Skatīt 10. att.

⚠ Brīdinājums - briesmas!

Ar filtru (B2) veikt tikai uzkopšanu. Ja rodas putas vai pārplūst šķidrums, nekavējoties izslēdziet ierīci vai atvienojiet strāvas padevi. Neizmantojiet filtra maisu (B10)!

⚠ Brīdinājums

Kad tvertne ir pilna, peldslēdzis atslēdz iesūkšanas ieplūdi un motors sāk darboties ar augstiem apgriezieniem. Nekavējoties izslēdziet ierīci un iztukšojiet tvertni.

7.2.3 Darbs ar elektroinstrumentiem. Skat. 11. att.

Montāžas secība ir attēlota 11. att.
Ieslēdziet ierīci (automātiskās sūkšanas slēdzis pagriezts pa kreisi uz vai 2, pogas slēdzis uz II) un sāciet sūkšanu.
Brīdinājums: Tiklīdz elektroinstruments ieslēdzas, ar 0,5 sekundes aizkavi ieslēdzas sūkšanas ventilators.
Kad elektroinstruments ir izslēgts, sūkšanas ventilators turpina darboties vēl aptuveni 6 sekundes, lai iesūktu gružus, kas palikuši iesūkšanas šļūtenē.

7.2.4 Pūšanas funkcija. Skat. 12. att.

Uzkopšanai grūti aizsniedzamās vietās vai vietās, kur sūkšana nav iespējama, piemēram, aizpūšot lapas no grants seguma.
Iesūkšanas šļūteni iestipriniet tai paredzētajā ligzdā (A3). Pūšanas funkcija ir aktīva.
Lai panāktu efektīvāku pūšanu, ieteicams izmantot stūru uzgali (B8).

7.3 Darbības apturēšana (pauzes)

Izslēdziet ierīci. **Skat. 8. att.**
Nostipriniet grīdas birsti tai paredzētajā vietā.

7.4 Darba pabeigšana

Izslēdziet ierīci. **Skat. 8. att.**
Atvienojiet kontaktdakšu.

7.5 Tvertnes iztukšošana

Sausiem gružiem un putekļiem: noņemiet uzgali no ierīces un iztukšojiet tvertni. **Skat. 13. att.**
Šķidrumiem: izmantojiet drenēšanas skrūvi, ja tāda ir uzstādīta **(skat. 14. att.)**, vai turpiniet, kā aprakstīts iepriekš.

8. APKOPE (7. LPP.)

⚠ Brīdinājums - briesmas!

Visas uzstādīšanas un montāžas darbības ir jāveic, ierīcei esot atvienotai no strāvas padeves.
Montāžas secība ir attēlota 4.-5. lappusē.
Pirms jebkādu uzturēšanas vai apkopes darbu veikšanas ierīce ir jāizslēdz un jāatvieno no strāvas padeves. Elektrosistēmu labošanas un citus darbus drīkst veikt tikai autorizēts servisa centrs.

⚠ Brīdinājums - briesmas!

Nedrīkst izmantot abrazīvus tīrīšanas līdzekļus, stikla tīrīšanas līdzekļus vai universālus tīrīšanas līdzekļus. Nedrīkst pārsegu un motoru (A10) iegremdēt ūdenī. Ierīce un plastmasas piederumi jākopj ar standarta sintētisku materiālu tīrīšanas līdzekli. Ja nepieciešams, tvertni un piederumus noskalojiet ar ūdeni un pirms atkārtotas lietošanas nosusiniet tos.

8.1 Kasetnes filtra (B2) tīrīšana. Skat. 15. att.

Atveriet putekļsūcēju, attaisot fiksatorus (A6). Apgrieziet pārsegu ar motoru (A10) otrādi un izņemiet kasetnes filtru (B2). Rūpīgi izskalojiet to ar tekošu ūdeni un atstājiet, lai izžūst. Neievietot, pirms filtrs nav izžuvis.

8.2 Auduma filtra maisa kopšana (B10). Skat. 16. att.

Atveriet putekļsūcēju, attaisot fiksatorus (A6). Izņemiet filtra maisu (B10). Iztukšojiet filtra maisu, rūpīgi izskalojiet to ar tekošu ūdeni un atstājiet, lai tas izžūst. Neievietot, pirms filtrs nav izžuvis.

9. UZGLABĀŠANA PĒC SEZONAS DARBA BEIGĀM (7. LPP.)

⚠ Brīdinājums - briesmas!

Visas uzstādīšanas un montāžas darbības ir jāveic, ierīcei esot atvienotai no strāvas padeves.
Pēc darba pabeigšanas ierīce ir jānotīra, tad ierīce un piederumi ir jānovieto uzglabāšanai, kā parādīts **17. att.**
Uzglabājiet ierīci sausā vietā.

10. TRAUCĒJUMMEKLĒŠANA

Problēmas	Iespējamie iemesli	Risinājumi
Ierīce neieslēdzas	Nav strāvas padeves	Pārbaudiet, vai kontaktdakša ir kārtīgi iesprausta kontaktligzdā un vai kontaktligzdā ir spriegums (*)
	Problēmas ar elektrisko-elektronisko ķēdi	Sazinieties ar servisa centru
Ierīce neiesūc vai slikti sūc gružus	Netīri piederumi	Pārbaudiet un iztīriet visus uzgaļus, pagarinājumus vai šļūtenes
	Netīri filtri	Iztīriet filtrus
	Pilni maisi	Iztukšojiet/nomainiet maisus
	Pilna tvertne	Iztukšojiet tvertni
Elektroierīce neuzsāk darbību (ja aprīkota ar elektroierīces ligzdu)	Elektroierīces spraudnis nav pareizi ievietots putekļsūcēja ligzdā	Ievietojiet spraudni pareizi
	Izslēdziet vai pagrieziet uz I	Pagrieziet slēdzi elektroierīces/II pozīcijā
No ierīces izkļūst putekļi	Nav ievietots filtrs	Ievietojiet filtru
	Bojāts filtrs	Nomainiet nolietoto filtru pret jaunu
	Bojāta šļūtene vai savienojumi	Nomainiet bojātās detaļas
Darbinot ierīci, rodas nepatīkamas smakas	Netīri filtri	Nomainiet filtrus

(*) Ja motors apstājas un lietošanas laikā darbību neatsāk, sazinieties ar autorizētu servisa centru.

EK atbilstības deklarācija

Mēs, Annovi Reverberi S.p.A, kas atrodas Modena, Itālijā, paziņojam, ka šāda(s) Stanley ierīce(s):

Ierīces nosaukums: Mitrās un sausās uzkopšanas putekļsūcējs

Modeļa Nr.:	**SXFVC20P**	**SXFVC20PT**	**SXFVC20XTD**	**SXFVC25PTD**	**SXFVC30XTD**	**SXFVC35PTD**	**SXFVC50XTD**
Nominālā jauda:	**1,2 kW**	**1,4 kW**	**1,6 kW**	**1,4 kW**	**1,6 kW**	**1,6 kW**	**1,6 kW**

atbilst šādām Eiropas direktīvām:
2014/35/ES, 2014/30/ES, 2011/65/ES, 2015/863/ES, 2009/125/EK, 2012/19/ES
un tika ražota(s) saskaņā ar šādām normām vai standartizētiem dokumentiem:
EN 60335-1; EN 60335-2-2; EN 55014-1; EN 55014-2; EN 61000-3-2; EN 61000-3-3; EN 62233; EN IEC 63000.
Par tehniskās datnes sagatavošanu atbildīgās personas vārds, uzvārds un adrese: Stefano Reverberi / AR rīkotājdirektors
Via ML King, 3 - 41122 Modena, Itālija

Datums: 02.08.2024
MODENA (I)
Stefano Reverberi

Izpilddirektors

STANLEY FATMAX

Lietotāja rokasgrāmata

GARANTIJA

Garantijas spēkā esamība ir noteikta atbilstoši tās valsts likumdošanai, kurā izstrādājums tiek pārdots (ja vien ražotājs nav noteicis citādi).

Garantija attiecas uz materiālu, konstrukcijas un atbilstības defektiem garantijas periodā, kura ietvaros ražotājs nomainīs bojātās detaļas un saremontēs produktu, ja tas nav pārmērīgi nolietots, vai nomainīs to.

Garantijā neietilpst komponentes, kas pakļautas normālam nolietojumam (filtri, maisi vai piederumi, piemēram, šļūtene, birstes, riteņi utt.);

Garantijā neietilpst defekti, kurus izraisa vai kuru rašanos veicina:

- neatbilstoša lietošana, nepareiza lietošana, nolaidība,
- lietošana vai izīrēšana profesionāliem mērķiem, ja izstrādājums ir pārdots lietošanai mājsaimniecībās,
- šajā rokasgrāmatā sniegto apkopes norādījumu neievērošana,
- remonts, ko veic nepilnvarots personāls vai serviss,
- neoriģinālo detaļu vai aksesuāru lietošana,
- transportēšanas, netīrumu vai svešķermeņu radīti bojājumi, negadījumi,
- uzglabāšanas problēmas.

Lai saņemtu garantijas apkalpošanu, ir jāuzrāda pirkumu apliecinošs dokuments.

LV

Tehniskie dati	Mērvienība	SXFVC20P	SXFVC20PT	SXFVC20XTD	SXFVC25PTD	SXFVC30XTD	SXFVC35PTD	SXFVC50XTD
Spriegums	V/Hz	220-240 V ~ 50/60 Hz	220-240 V ~ 50/60 Hz	220-240 V ~ 50/60 Hz	220-240 V ~ 50/60 Hz	220-240 V ~ 50/60 Hz	220-240 V ~ 50/60 Hz	220-240 V ~ 50/60 Hz
Jauda	kW	1,2	1,4	1,6	1,4	1,6	1,6	1,6
Tvertnes ietilpība	l	20	20	20	25	30	35	50
Maksimālais sūkšanas spiediens	kPa	17	18	19	18	19	20	20
Maksimālais vakuums	mbar	170	180	190	180	190	200	200
Maksimālā gaisa plūsma	l/s	28	33	36,5	33	36.5	39	41
Motoru skaits	-	1	1	1	1	1	1	1
Piederuma Ø	mm	35	35	35	35	35	35	35
Strāvas kabelis	m	2,5	2,5	4	4	4	5	5
Aizsardzības klase	-	⧈	⏚	⏚	⏚	⏚	⏚	⏚
Motora izolācija	Klase	F	F	F	F	F	F	F
Motora aizsardzība	-	IPX4	IPX4	IPX4	IPX4	IPX4	IPX4	IPX4
Tīrsvars	kg	6,0	6,7	7,6	7,0	8,0	10,5	13,8
Bruto svars	kg	7,0	7,8	9,6	8,5	10,2	12,1	17,0

Var tikt ieviesti tehniskie grozījumi.

Szanowny Kliencie,
prosimy o zapoznanie się z niniejszą instrukcją przed przystąpieniem do korzystania z urządzenia po raz pierwszy, a także o stosowanie się do zawartych w niej wskazań i przechowywanie jej w bezpiecznym miejscu, tak aby można było skorzystać z niej w przyszłości lub przekazać ją kolejnemu właścicielowi urządzenia.

1 INSTRUKCJE BEZPIECZEŃSTWA

1.1 Zakupione urządzenie jest zaawansowanym technologicznie produktem zaprojektowanym przez jednego z czołowych europejskich producentów. Urządzenie jest przeznaczone do stosowania jako odkurzacz uniwersalny, zgodnie z zawartymi w niniejszej instrukcji opisami i zasadami bezpieczeństwa. Celem zawartych informacji jest umożliwienie jak najlepszego wykorzystania urządzenia, zatem należy się z nimi dokładnie zapoznać i przestrzegać podanych zaleceń. Podczas użytkowania i konserwacji urządzenia oraz podłączania jego elementów należy zachować wszelkie możliwe środki ostrożności zapewniające bezpieczeństwo własne, jak i osób znajdujących się w bezpośrednim otoczeniu urządzenia. Należy dokładnie zapoznać się ze wszystkimi zasadami bezpieczeństwa i bezwzględnie ich przestrzegać. Niezastosowanie się do zaleceń może być przyczyną urazów lub poważnego uszkodzenia sprzętu.

2 OZNACZENIA BEZPIECZEŃSTWA

2.1 Należy przestrzegać zaleceń wskazanych przez oznaczenia bezpieczeństwa umieszczone na urządzeniu oraz zawarte w niniejszej instrukcji.
W instrukcji oraz na urządzeniu znajdują się wyłącznie symbole dotyczące zakupionego modelu urządzenia. Należy zawsze sprawdzać, czy symbole i oznaczenia, którymi opatrzono urządzenie, znajdują się we właściwych miejscach i są czytelne. W przeciwnym wypadku należy umieścić symbole zastępcze w pierwotnym położeniu. (Skontaktować się z centrum serwisowym).

⚠ Ostrzeżenie przed niebezpieczeństwem!

Przed użyciem należy uważnie przeczytać niniejszą instrukcję obsługi.

Symbol E3 oznacza, że urządzenie zostało zaprojektowane wyłącznie do użytku domowego i nie wolno z niego korzystać w celach przemysłowych lub komercyjnych.

0 **Przełącznik w położeniu „wyłączony”**
I **Przełącznik w położeniu „włączony”**
Automatyczne ustawienie odkurzacza
II **Automatyczne ustawienie odkurzacza**

Produkt jest oznaczony II klasą izolacji. Oznacza to, że izolacja jest wzmocniona lub podwójna (dotyczy wyłącznie urządzeń opatrzonych symbolem).

Produkt jest oznaczony I klasą izolacji. Oznacza to, że jest wyposażony w ochronny przewód uziemiający (dotyczy wyłącznie urządzeń opatrzonych symbolem).

CE Omawiany produkt jest zgodny z wymaganiami odnośnych dyrektyw europejskich.

Symbol E1 - Recykling urządzenia. Stare urządzenie należy doprowadzić do stanu uniemożliwiającego użytkowanie.

Odłączyć urządzenie od zasilania.

Przeciąć przewód zasilający.

Nie utylizować urządzeń elektrycznych wraz z odpadami domowymi. Zgodnie z przepisami dyrektywy 2012/19/WE w sprawie zużytego sprzętu elektrycznego i elektronicznego (WEEE) element elektryczny musi być zebrany selektywnie i utylizowany w sposób przyjazny dla środowiska. Aby uzyskać więcej informacji, należy skontaktować się z odpowiednim organem władz lokalnych lub dystrybutorem.

Stosować środki ochrony słuchu.

Stosować maskę ochronną.

Stosować środki ochrony dróg oddechowych.

Stosować rękawice ochronne.

Stosować obuwie ochronne.

Stosować odzież ochronną.

3 ZASADY BEZPIECZEŃSTWA / RYZYKO RESZTKOWE

3.1 ZAKAZY DOTYCZĄCE BEZPIECZEŃSTWA

3.1.1 Ostrzeżenie. NIE dopuścić do korzystania z urządzenia przez dzieci w wieku poniżej lat 8 lub osoby o obniżonych możliwościach fizycznych, sensorycznych i umysłowych, a także przez osoby bez niezbędnego doświadczenia i wiedzy, chyba że pracują one pod nadzorem lub zostały poinstruowane co do bezpiecznego użytkowania urządzenia i zagrożeń z tym związanych.

3.1.2 Ostrzeżenie. Dzieci NIE MOGĄ traktować urządzenia jak zabawki. Aby do tego nie doszło, dzieci powinny pozostawać pod nadzorem osób dorosłych.

3.1.3 Dzieci i osoby niekompetentne NIE MOGĄ przeprowadzać czyszczenia ani konserwacji urządzenia bez właściwego nadzoru.

3.1.4 Trzymać folię opakowaniową w miejscu niedostępnym dla dzieci. Ryzyko uduszenia!

3.1.5 Ostrzeżenie. Nie wolno POZWALAĆ używać urządzenia dzieciom ani jakimkolwiek innym osobom, które nie zapoznały się z niniejszą instrukcją.

3.1.6 Ostrzeżenie. Nigdy NIE WOLNO używać urządzenia do zasysania palnych lub toksycznych cieczy ani cieczy, których charakterystyka nie jest kompatybilna z parametrami właściwej eksploatacji urządzenia. Wykorzystywanie urządzenia w obszarze zagrożonym pożarem lub wybuchem jest zabronione.

3.1.7 Ostrzeżenie. Niektóre substancje mogą się łączyć z zasysanym powietrzem i tworzyć wybuchowe pary lub mieszaniny. NIGDY nie zasysać następujących substancji:
- wybuchowych albo palnych gazów, cieczy lub pyłów (pyłów reaktywnych);
- sproszkowanych metali reaktywnych (np. aluminium, magnezu lub cynku) wraz z silnymi detergentami alkalicznymi lub kwasowymi;
- czystego kwasu lub roztworów alkalicznych;
- substancji organicznych (np. benzyny, rozcieńczalników do farb, acetonu lub oleju napędowego).

Substancje te mogą powodować korozję materiałów, z których zbudowane jest urządzenie.

3.1.8 Wyłączyć urządzenie po każdym użyciu, a także każdorazowo przed przystąpieniem do jego czyszczenia/konserwacji.

3.1.9 Zagrożenie pożarowe. NIGDY nie zasysać płonących ani żarzących się materiałów.

3.1.10 Ostrzeżenie. NIGDY nie używać urządzenia na zewnątrz budynków w trakcie deszczu.

3.1.11 Ostrzeżenie. NIE dotykać wtyku ani gniazda mokrymi dłońmi.

3.1.12 Ostrzeżenie. NIGDY nie używać urządzenia, jeżeli przewód zasilający jest uszkodzony. Aby można było uniknąć zagrożenia bezpieczeństwa, uszkodzony przewód zasilający powinien zostać wymieniony przez producenta, pracownika autoryzowanego centrum serwisowego lub osobę o podobnych kwalifikacjach.

3.1.13 Ostrzeżenie. Sprawdzić, czy urządzenie jest opatrzone tabliczką znamionową. Jeżeli nie, skontaktować się z dystrybutorem. NIE wolno używać urządzeń bez tabliczki znamionowej, ponieważ nie można poprawnie określić ich modelu, w związku z czym korzystanie z nich może stanowić potencjalne zagrożenie.

3.1.14 Ostrzeżenie. NIGDY NIE przemieszczać urządzenia, ciągnąc za PRZEWÓD ZASILAJĄCY.

3.1.15 Ostrzeżenie. Stosowanie nieoryginalnych akcesoriów oraz akcesoriów nieprzeznaczonych do używania z danym modelem jest zabronione. Zabrania się wszelkich modyfikacji urządzenia. Jakiekolwiek modyfikacja urządzenia spowoduje unieważnienie deklaracji zgodności i zwolnienie producenta z odpowiedzialności cywilnej i karnej.

PL

3.2 NAKAZY DOTYCZĄCE BEZPIECZEŃSTWA

3.2.1 Ostrzeżenie. CHRONIĆ wszystkie przewody elektryczne przed narażeniem na działanie strumienia lub rozbryzgów wody.

3.2.2 Ostrzeżenie. Połączenie ze źródłem zasilania powinno być wykonane przez wykwalifikowanego elektryka i zgodne z normą IEC 60364-1. Należy zastosować wyłącznik różnicowoprądowy, który odetnie zasilanie w przypadku, gdy upływ prądu do uziemienia przekroczy 30 mA w czasie 30 ms, lub zabezpieczenie ziemnozwarciowe.

3.2.3 Ostrzeżenie. PODCZAS uruchamiania urządzenie może powodować zakłócenia pracy instalacji elektrycznej.

3.2.4 Ostrzeżenie. Należy korzystać wyłącznie z atestowanych przedłużaczy elektrycznych o odpowiednim przekroju przewodu.

3.2.5 Ostrzeżenie. Przed pozostawieniem urządzenia bez dozoru należy każdorazowo wyłączać je wyłącznikiem głównym.

3.2.6

Ostrzeżenie. Przepływ powietrza może powodować odbijanie się zasysanych materiałów. Należy korzystać ze wszelkich środków ochrony indywidualnej, w tym odzieży ochronnej, które są potrzebne do zapewnienia bezpieczeństwa użytkownika.

3.2.7 Ostrzeżenie. Przed przystąpieniem do jakichkolwiek czynności związanych z montażem, konserwacją, przechowywaniem lub transportem urządzenia wyłączyć je i odłączyć od źródła zasilania.

3.2.8 Ostrzeżenie. Konserwację i/lub naprawę elementów elektryczną POWINNI przeprowadzać wykwalifikowani specjaliści.

3.2.9 Ostrzeżenie. Przed każdym użyciem oraz okresowo SPRAWDZAĆ, czy wszystkie śruby są dobrze dokręcone, a wszelkie elementy urządzenia pozostają w dobrym stanie technicznym. Sprawdzać urządzenie pod kątem zepsutych lub zużytych części.

3.2.10 Ostrzeżenie. Aby zapewnić bezpieczną pracę urządzenia, należy stosować wyłącznie oryginalne części pochodzące od producenta lub części dopuszczone przez niego do użytku.

3.2.11 Ostrzeżenie. Jeżeli używany jest przedłużacz, wtyczka i gniazdko muszą być wodoszczelne.

3.2.12 Ostrzeżenie. Korzystanie z nieodpowiednich przedłużaczy może być niebezpieczne. Wykorzystywane przedłużacze powinny być przeznaczone do użytku na wolnym powietrzu, a złącza powinny być zawsze suche i nie znajdować się na podłożu. Zaleca się zastosowanie wytrzymałego bębna kablowego, który utrzymuje wtyk co najmniej 60 mm nad ziemią.

STANLEY FATMAX

Instrukcja obsługi

4 INFORMACJE OGÓLNE (STRONA 3)

4.1 Korzystanie z instrukcji obsługi

Niniejsza instrukcja obsługi stanowi integralną część urządzenia i należy ją zachować na przyszłość. Należy wnikliwie zapoznać się z nią przed przystąpieniem do montażu i użytkowania urządzenia. Przy sprzedaży osoba sprzedająca musi przekazać instrukcję nowemu właścicielowi wraz z urządzeniem.

4.2 Dostawa

Urządzenie jest dostarczane częściowo zmontowane w kartonowym opakowaniu.

Opakowanie przedstawiono na rys. 1.

4.2.1 Dokumentacja dostarczana wraz z urządzeniem

D1 Instrukcja obsługi i konserwacji
D2 Instrukcja bezpieczeństwa
D3 Deklaracja zgodności
D4 Warunki gwarancji

PL

4.3 Usuwanie opakowania

Materiały opakowaniowe nie stanowią zagrożenia dla środowiska, ale powinny być poddawane ponownemu przetworzeniu lub usuwane zgodnie z prawem obowiązującym w kraju użytkowania.

5 INFORMACJE TECHNICZNE (STRONA 3)

5.1 Zamierzone stosowanie

Omawiane urządzenie jest przeznaczone do stosowania jako odkurzacz uniwersalny, zgodnie z zawartymi w niniejszej instrukcji opisami i zasadami bezpieczeństwa.

Urządzenie zostało zaprojektowane wyłącznie do użytku domowego i nie wolno z niego korzystać w celach przemysłowych lub komercyjnych.

Urządzenie jest zgodne z wymogami norm IEC 60335-1 oraz IEC 60335-2-2.

5.2 Użytkownik

Symbol przedstawiony na rys. 1 wskazuje użytkownika, dla którego przeznaczone jest urządzenie (specjalista lub amator).

5.3 Główne elementy:

A1 Starter
A2 Złącze ssawne
A3 Złącze dmuchawy
A4a Uchwyt
A4b Metalowy uchwyt
A5 Haczyk do przewieszania przewodu zasilającego
A6 Zatrzaski
A7 Przewód zasilający z wtykiem
A8a Przednie kółka samonastawne
A8b Tylne kółka
A9 Zbiornik odkurzacza
A10 Pokrywa z silnikiem
A11 Uchwyt na akcesoria
A12 Korek odpływu cieczy
A13 Oś kółek tylnych
C1 Gniazdo do elektronarzędzi

5.3.1 Akcesoria (szczegóły modeli, patrz rys. 1 - pakiet przedstawiono na kartonowym opakowaniu)

B1	**Oprawa filtra**	**B6**	**Szczotka do podłogi**
B2	**Filtr kartridżowy**	**B8**	**Końcówka szczelinowa**
B3	**Wąż**	**B10**	**Materiałowa torebka filtracyjn**
B4	**Złącze pośrednie do elektronarzędzi**	**B12**	**Zaczep rury**
B5	**Rura**	**B15**	**Adapter**

5.4 Zabezpieczenia

- Starter **(A1)**
  Zapobiega przypadkowemu uruchomieniu urządzenia.

6 INSTALACJA (STRONA 4-5)

⚠ Ostrzeżenie przed niebezpieczeństwem!

Wszystkie czynności związane z instalacją lub montażem urządzenia należy wykonywać po odłączeniu urządzenia od źródła zasilania.
Sekwencję montażu przedstawiono na str. 4-5.

6.1 Montaż

Podczas odpakowywania sprawdzić, czy nie brakuje akcesoriów oraz czy zawartość nie jest uszkodzona. W razie wykrycia uszkodzenia powstałego w trakcie transportu należy niezwłocznie poinformować o tym dystrybutora.

Po zwolnieniu zatrzasków (A6) unieść pokrywę z silnikiem (A10) i wyjąć dostarczone akcesoria, sprawdzając, czy filtr (B2) jest prawidłowo zamontowany.

Patrz rys. 2.

Sekwencję montażu przedstawiono na str. 4–5.

6.2 Montaż kółek tylnych i przednich kółek samonastawnych

Po zdjęciu pokrywy obrócić zbiornik (A9) odkurzacza do góry dnem i ustawić na go twardej, poziomej powierzchni. Wsunąć piasty kółek nastawnych (A8a) w przygotowane otwory i docisnąć je do końca w dół, tak aby kółka zatrzasnęły się we właściwym położeniu.

Zamocować oś (A13) w prawidłowy sposób, obracając do momentu wyrównania otworów z wtykami. Nałożyć elementy ustalające znajdujące się w torebce (B17) i przykręcić je śrubami dołączonymi do zestawu. Zamocować kółko (A8b) i podkładkę, a następnie zabezpieczyć zawleczką. Pamiętać, aby włożyć ją całkowicie i rozewrzeć, tak aby nie wystawała poza oś w przekroju poprzecznym. Następnie nałożyć osłonę kółka i powtórzyć czynności dla drugiego kółka (A8b).

Zamontować metalowy uchwyt (A4b) w sposób przedstawiony na rysunku.

Patrz rys. 3

6.3 Montaż akcesoriów

Podłączyć wąż (B3) do gniazda ssawnego (A2) lub złącza dmuchawy (A3) w zależności od żądanej funkcji.

Patrz rys. 4

Następnie dokończyć składanie, montując akcesoria wymagane do przeprowadzenia planowanego rodzaju czyszczenia. Używać rur (B5) i szczotek (B6-B8) w zależności od typu czyszczenia oraz rodzaju czyszczonej powierzchni. Szczotki (B6-B8) można zamontować bezpośrednio na wężu (B3).

Patrz rys. 5

6.4 Podłączanie do prądu

⚠ Ostrzeżenie przed niebezpieczeństwem!

Należy sprawdzić, czy napięcie i częstotliwość prądu elektrycznego (V/Hz) odpowiadają wartościom wskazanym na tabliczce znamionowej (**patrz rys. 6**)

6.4.1 Zastosowanie przedłużaczy

Przekrój przedłużacza powinien być proporcjonalny do jego długości. Im dłuższy przedłużacz, tym większy powinien być jego przekrój.

6.5 Gniazdo do elektronarzędzi

Podłączyć wąż (B3) do złącza ssawnego elektronarzędzi. Jeżeli złącza nie są kompatybilne, należy zastosować złącze pośrednie do elektronarzędzi (B4), odcinając nadmiar materiału.

Pracować z elektronarzędziami, korzystając z dodatkowego gniazda (C1). **Patrz rys. 7**

7 INFORMACJE DOTYCZĄCE UŻYTKOWANIA URZĄDZENIA (STRONA 6)

7.1 Sterowanie

- Starter (A1). Patrz rys. 8.

Ustawić przełącznik startera w położeniu włączonym (ON/I).

Jeżeli na starterze znajduje się lampka kontrolna, powinna się ona zapalić.

Ustawić przełącznik startera w położeniu wyłączonym (OFF/0), aby zatrzymać urządzenie.

Jeżeli na starterze znajduje się lampka kontrolna, powinna zgasnąć.

⚠ Ostrzeżenie przed niebezpieczeństwem!

Podczas pracy urządzenie powinno być ustawione na twardym, stabilnym podłożu, tak jak przedstawiono w instrukcji. **Patrz rys. 8.**

7.2 Uruchamianie

7.2.1 Zasysanie suchych materiałów. Patrz rys. 9.

Pracować wyłącznie z suchymi filtrami (B2 - B10)! Przed użyciem sprawdzić filtry pod kątem uszkodzeń i wymienić je w razie potrzeby Aby zassać suchy pył, należy wyregulować ssawkę podłogową według potrzeby i zamontować odpowiednie akcesoria (używać szczotki B6).

Wskazówki dotyczące torebki filtracyjnej:

- Poziom napełnienia torebki filtracyjnej zależy od rodzaju zasysanego pyłu.
- W przypadku drobnego pyłu, piasku itp. należy często wymieniać torebkę.
- Zużyta torebka filtracyjna może pęknąć, należy ją zatem wymieniać odpowiednio wcześniej.

7.2.2 Zasysanie cieczy. Patrz rys. 10.

⚠ Ostrzeżenie przed niebezpieczeństwem!

Pracować wyłącznie z filtrem (B2)! Jeżeli pojawi się piana lub ciecz zacznie się przelewać, natychmiast wyłączyć urządzenie i wyjąć wtyk z gniazda zasilania! Nie używać torebki filtracyjnej (B10)!

⚠ Ostrzeżenie

Po całkowitym napełnieniu zbiornika przełącznik pływakowy wyłącza zasysanie i następuje nagły wzrost obrotów silnika. Natychmiast wyłączyć urządzenie i opróżnić zbiornik.

7.2.3 Praca z elektronarzędziami. Patrz rys. 11.

Kolejność montażu przedstawiono na rys. 11.

Włączyć urządzenie (automatyczne pokrętło odkurzania przekręcone w lewo do pozycji lub podwójny przełącznik ustawiony w pozycji II) i rozpocząć pracę.

Ostrzeżenie: po włączeniu elektronarzędzia wentylator ssawny uruchomi się z opóźnieniem 0,5 s.

Po wyłączeniu elektronarzędzia wentylator ssawny będzie nadal pracował przez około 6 s, aby zassać wszelkie cząsteczki brudu pozostałe w wężu.

7.2.4 Funkcja dmuchawy. Patrz rys. 12.

Funkcja ta służy do czyszczenia trudno dostępnych miejsc lub miejsc, w których nie można używać metody zasysania, np. w przypadku usuwania liści ze żwiru.

Podłączyć wąż ssawny do odpowiedniego gniazda (A3). Aktywuje to funkcję dmuchawy.

Aby praca dmuchawy była jeszcze skuteczniejsza, zaleca się używanie końcówki szczelinowej (B8).

7.3 Zatrzymywanie pracy (przerwy)

Wyłączyć urządzenie. **Patrz rys. 8.**

Odstawić ssawkę podłogową do położenia spoczynkowego.

7.4 Zakończenie pracy

Wyłączyć urządzenie. **Patrz rys. 8.**

Odłączyć wtyk.

7.5 Opróżnianie zbiornika

W przypadku suchego brudu i pyłu: odłączyć ssawkę od urządzenia i opróżnić zbiornik. **Patrz rys. 13.**

W przypadku cieczy użyć śruby odpływowej, jeżeli jest na wyposażeniu **(patrz rys. 14)** lub postępować zgodnie z powyższym.

8 KONSERWACJA (STRONA 7)

⚠ Ostrzeżenie przed niebezpieczeństwem!

Wszystkie czynności związane z instalacją lub montażem urządzenia należy wykonywać po odłączeniu urządzenia od źródła zasilania.

Sekwencję montażu przedstawiono na str. 4-5.

Przed przystąpieniem do jakichkolwiek czynności serwisowych bądź konserwacyjnych należy zawsze wyłączyć urządzenie i wyjąć wtyk z gniazda zasilania. Wszelkie pracy przy instalacji elektrycznej, w szczególności naprawy, może przeprowadzać wyłącznie autoryzowane centrum serwisowe.

⚠ Ostrzeżenie przed niebezpieczeństwem!

Nigdy nie stosować środków czyszczących o właściwościach ściernych, uniwersalnych środków czyszczących ani płynów do mycia szyb. Nigdy nie zanurzać pokrywy z silnikiem (A10) w wodzie. Czyścić urządzenie i akcesoria plastikowe standardowym środkiem czyszczącym do tworzyw syntetycznych. W razie konieczności przepłukać zbiornik i akcesoria wodą i wyczyścić je przed ponownym użyciem.

8.1 Czyszczenie filtra kartridżowego (B2). Patrz rys. 15.

Zwolnić zatrzaski (A6) i otworzyć odkurzacz. Odwrócić pokrywę z silnikiem (A10) do góry dnem i wyjąć filtr (B2).

Ostrożnie przepłukać je pod bieżącą wodą i zostawić do wyschnięcia. Zamontować elementy ponownie dopiero po wyschnięciu.

8.2 Czyszczenie materiałowej torebki filtracyjnej (B10) Patrz rys. 16.

Zwolnić zatrzaski (A6) i otworzyć odkurzacz. Wyjąć torebkę filtracyjną (B10). Opróżnić torebkę filtracyjną, ostrożnie przepłukać pod bieżącą wodą i pozostawić do wyschnięcia. Zamontować elementy ponownie dopiero po wyschnięciu.

9 PRZECHOWYWANIE PO ZAKOŃCZENIU SEZONU (STRONA 7)

⚠ Ostrzeżenie przed niebezpieczeństwem!

Wszystkie czynności związane z instalacją lub montażem urządzenia należy wykonywać po odłączeniu urządzenia od źródła zasilania.

Po zakończeniu pracy wyczyścić urządzenie i odłożyć je wraz z akcesoriami w sposób przedstawiony na **rys. 17**.

Przechowywać urządzenie w suchym miejscu.

10 USUWANIE PROBLEMÓW

Problemy	Możliwe przyczyny	Środki zaradcze
Urządzenie nie włącza się	Brak zasilania	Upewnić się, że wtyk jest mocno osadzony w gnieździe i że dostępne jest zasilanie sieciowe (*)
	Problemy z instalacją elektryczną/elektroniką	Skontaktować się z centrum serwisowym.
Urządzenie nie zasysa materiału lub zasysa go słabo	Brudne akcesoria	Sprawdzić i wyczyścić ssawki, rozszerzenia i węże
	Zanieczyszczone filtry	Wyczyścić filtry
	Pełne torebki filtracyjne	Opróżnić/wymienić torebki
	Pełny zbiornik	Opróżnić zbiornik
Elektronarzędzie nie włącza się	Wtyk elektronarzędzia włożony do gniazda odkurzacza w sposób nieprawidłowy	Włożyć wtyk w sposób prawidłowy
	Przełącznik w pozycji wyłączonej lub I	Przekręcić przełącznik do pozycji elektronarzędzia lub II
Z urządzenia wydobywa się kurz	Filtr nie jest zamontowany	Zamocować filtr
	Uszkodzony filtr	Wymienić zużyty filtr
	Uszkodzony wąż lub złącza	Wymienić uszkodzone części
Podczas użytkowania urządzenia wydobywają się z niego nieprzyjemne zapachy	Zanieczyszczone filtry	Wymienić filtry

PL

(*) Jeżeli w trakcie pracy doszło do wyłączenia silnika i nie można go ponownie włączyć, należy skontaktować się z autoryzowanym centrum serwisowym.

Deklaracja zgodności WE

Firma Annovi Reverberi S.p.A z siedzibą w Modena we Włoszech niniejszym deklaruje, że poniższe urządzenie/urządzenia marki Stanley:

Oznaczenie urządzenia: odkurzacz do materiałów suchych i mokrych

Nr modelu:	**SXFVC20P**	**SXFVC20PT**	**SXFVC20XTD**	**SXFVC25PTD**	**SXFVC30XTD**	**SXFVC35PTD**	**SXFVC50XTD**
Moc znamionowa:	**1,2 kW**	**1,4 kW**	**1,6 kW**	**1,4 kW**	**1,6 kW**	**1,6 kW**	**1,6 kW**

spełnia/spełniają wymogi następujących dyrektyw europejskich:
2014/35/UE, 2014/30/UE, 2011/65/UE, 2015/863/UE, 2009/125/WE oraz 2012/19/UE.
i zostało/zostały wyprodukowane zgodnie z poniższymi normami i dokumentami normatywnymi:
EN 60335-1; EN 60335-2-2; EN 55014-1; EN 55014-2; EN 61000-3-2; EN 61000-3-3; EN 62233; EN IEC 63000.
Nazwisko i adres osoby odpowiedzialnej za kwestie dotyczące dokumentacji technicznej: Stefano Reverberi / Dyrektor zarządzający AR
Via ML King, 3 – 41122 Modena, Włochy

Data: 02.08.2024
MODENA (I)
Stefano Reverberi

Dyrektor zarządzający

GWARANCJA

Okres obowiązywania gwarancji jest zgodny z obowiązującym prawem w kraju sprzedaży (chyba że producent zastrzega inaczej).

Gwarancja obejmuje wady materiału, wyrobu i zgodności w okresie obowiązywania gwarancji, w którym to czasie producent zobowiązuje się do wymiany uszkodzonych części i naprawy lub wymiany produktu, o ile nie jest on nadmiernie zużyty.

Gwarancja nie obejmuje elementów podlegających normalnemu zużyciu (filtry, torebki lub akcesoria, takie jak węże, szczotki, kółka itp.).

Gwarancja nie dotyczy wad produktu spowodowanych przez:

- nieprawidłowe użytkowanie, użytkowanie niezgodne z przeznaczeniem, zaniedbanie;
- użytek przemysłowy lub komercyjny wynajem produktu przeznaczonego do użytku domowego;
- nieprzestrzeganie wytycznych w zakresie konserwacji zawartych w niniejszej instrukcji;
- naprawy wykonywane przez nieautoryzowane centrum bądź nieautoryzowane osoby;
- korzystanie z nieoryginalnych części lub akcesoriów;
- uszkodzenia powstałe w transporcie albo w wyniku zabrudzenia, wpływu ciał obcych lub wypadku;
- problemy związane z przechowywaniem i magazynowaniem.

W celu zrealizowania gwarancji należy dostarczyć dowód sprzedaży.

Dane techniczne	Jednostka	SXFVC20P	SXFVC20PT	SXFVC20XTD	SXFVC25PTD	SXFVC30XTD	SXFVC35PTD	SXFVC50XTD
Napięcie	V/Hz	220-240 V ~ 50/60 Hz	220-240 V ~ 50/60 Hz	220-240 V ~ 50/60 Hz	220-240 V ~ 50/60 Hz	220-240 V ~ 50/60 Hz	220-240 V ~ 50/60 Hz	220-240 V ~ 50/60 Hz
Moc	kW	1,2	1,4	1,6	1,4	1,6	1,6	1,6
Pojemność zbiornika	l	20	20	20	25	30	35	50
Maksymalne ciśnienie zasysania	kPa	17	18	19	18	19	20	20
Ciśnienie podciśnienie	mbar	170	180	190	180	190	200	200
Maksymalny przepływ powietrza	l/s	28	33	36,5	33	36.5	39	41
Liczba silników	-	1	1	1	1	1	1	1
Ø akcesoriów	mm	35	35	35	35	35	35	35
Przewód zasilający	m	2,5	2,5	4	4	4	5	5
Klasa ochronności	-	⧈	⏚	⏚	⏚	⏚	⏚	⏚
Izolacja silnika	Klasa	F	F	F	F	F	F	F
Ochrona silnika	-	IPX4	IPX4	IPX4	IPX4	IPX4	IPX4	IPX4
Masa netto	kg	6,0	6,7	7,6	7,0	8,0	10,5	13,8
Masa brutto	kg	7,0	7,8	9,6	8,5	10,2	12,1	17,0

Dane mogą ulec zmianie w wyniku modyfikacji technicznych!

STANLEY FATMAX

Manual do utilizador

Prezado cliente,

Antes de utilizar o aparelho pela primeira vez, leia estas instruções, respeite-as e conserve-as para utilização futura ou em caso de revenda do aparelho.

1 INSTRUÇÕES PARA A SEGURANÇA

1.1 O aparelho que adquiriu é um produto de elevado conteúdo tecnológico realizado por uma das mais experientes empresas europeias. Este aparelho destina-se a ser utilizado, em conformidade com as descrições e advertências de segurança fornecidas nestas instruções de uso, como aspirador multiuso. Para obter o máximo em termos de desempenho, fornecemos aqui algumas instruções que devem ser lidas atentamente e respeitadas sempre que o aparelho for utilizado. Durante as operações de ligação, uso e manutenção do aparelho, adote todas as precauções possíveis para salvaguardar a integridade física sua e das pessoas que se encontram nas proximidades imediatas da máquina. Leia atentamente e respeite as prescrições de segurança porque, se descuradas, podem colocar em risco a saúde e a segurança das pessoas ou provocar danos económicos.

PT

2 AVISOS DE INFORMAÇÃO

2.1 Respeite os avisos das placas e dos símbolos aplicados no aparelho e reproduzidos nestas instruções.
No aparelho e no manual estão presentes apenas os símbolos aplicáveis ao aparelho adquirido. Verifique se os símbolos e placas aplicados no aparelho estão sempre íntegros e legíveis; caso contrário, substitua-os aplicando-os na posição original (Procure o Centro de Assistência).

⚠ **Atenção - Perigo**

Leia atentamente estas instruções antes de utilizar o aparelho.

Ícone E3 - Indica que este aparelho foi concebido exclusivamente para utilização doméstica e não deve ser destinado a uso comercial ou industrial.

0 **Posição de interruptor desligado**

I **Posição de interruptor ligado**

Posição de interruptor automático

II **Posição de interruptor automático**

Este produto pertence à classe de isolamento II. Isso significa que possui um isolamento reforçado ou um isolamento duplo (somente se o símbolo estiver presente no aparelho).

Este produto pertence à classe de isolamento I. Isso significa que está equipado com um condutor de proteção de ligação à terra (somente se o símbolo estiver presente no aparelho).

CE Este produto cumpre os requisitos das diretivas europeias aplicáveis em matéria.

Ícone E1 - Reciclagem do aparelho. Torne o aparelho imediatamente inutilizável assim que ele atingir o fim da sua vida útil.

Tire a ficha da alimentação elétrica.

Corte o cabo elétrico.

Não elimine os equipamentos elétricos junto com os resíduos domésticos. De acordo com o especificado na diretiva REEE 2012/19/CE relativa ao fim da vida útil de equipamentos elétricos e eletrónicos, os componentes elétricos devem ser recolhidos separadamente e reciclados de forma ecológica. Para mais informações, entre em contacto com as repartições competentes ou com o revendedor da sua zona.

Utilizar protetores auriculares.

Utilizar máscara de proteção.

Utilizar equipamentos de proteção das vias respiratórias.

Utilizar luvas de proteção.

Utilizar calçados de segurança.

Utilizar vestuário de proteção.

3 PRESCRIÇÕES DE SEGURANÇA/RISCOS RESIDUAIS

3.1 ADVERTÊNCIAS: O QUE NÃO FAZER

3.1.1 Atenção. NÃO permita que o aparelho seja usado por crianças com idade inferior a 8 anos e por pessoas com capacidades físicas, sensoriais ou mentais limitadas ou com pouca experiência e/ou conhecimento, a não ser que o façam sob a devida vigilância e tenham recebido instruções sobre como utilizar o aparelho em condições de segurança e indicação relativas aos perigos que podem ser provocados por ele..

3.1.2 Atenção. As crianças NÃO devem utilizar o aparelho como brinquedo. Mantenha as crianças sob vigilância para ter a certeza de que isso não aconteça.

3.1.3 As operações de limpeza e manutenção NÃO devem ser efetuadas por crianças ou por pessoas incapazes sem vigilância.

3.1.4 Mantenha as películas fora do alcance das crianças. Risco de asfixia!

3.1.5 Atenção. O aparelho NÃO pode ser acionado por quem não tiver lido e compreendido as instruções.

PT

3.1.6 Atenção. NÃO utilize o aparelho com fluidos inflamáveis, tóxicos ou com características não compatíveis com o funcionamento correto do próprio aparelho. É proibido utilizar o aparelho em atmosfera potencialmente inflamável ou explosiva.

3.1.7 Atenção. Determinadas substâncias, se entrarem em contacto com o ar de aspiração, podem formar vapores e misturas explosivas. NUNCA aspire as seguintes substâncias:

– Gases explosivos ou inflamáveis, líquidos e poeiras (poeiras reativas).

– Poeiras de metal reativas (por exemplo alumínio, magnésio, zinco) junto com detergentes fortemente alcalinos ou ácidos.

– Ácidos e soluções alcalinas no estado puro.

– Soluções orgânicas (por exemplo, gasolina, diluentes para tintas, acetona ou gasóleo).

Estas substâncias também podem corroer os materiais de construção do aparelho.

3.1.8 Desative o aparelho depois de cada utilização e antes de efetuar cada operação de limpeza/manutenção.

3.1.9 Perigo de incêndio. Não aspire objetos a queimar ou ardentes.

3.1.10 Atenção. NÃO utilize o aparelho ao ar livre em caso de chuva.

3.1.11 Atenção. NÃO toque na ficha e/ou na tomada com as mãos molhadas.

3.1.12 Atenção. NÃO utilize o aparelho com o cabo elétrico avariado. Se o cabo elétrico estiver danificado, deverá ser substituído pelo fabricante, por um seu Centro de Assistência autorizado ou por uma pessoa com as mesmas qualificações, para evitar perigos para a segurança.

3.1.13 Atenção. Verifique se o aparelho está provido da placa de características. Em caso negativo, avise o revendedor. Os aparelhos sem a placa de características NÃO devem ser utilizados porque são anónimos e potencialmente perigosos.

3.1.14 Atenção. NÃO desloque o aparelho puxando-o pelo CABO ELÉTRICO.

3.1.15 Atenção. É proibido utilizar acessórios não originais e não específicos para o modelo. É proibido efetuar modificações no aparelho; a execução de modificações anula os termos da Declaração de Conformidade e exonera o fabricante de toda e qualquer responsabilidade civil e penal.

3.2 ADVERTÊNCIAS: O QUE FAZER

3.2.1 Atenção. Todas as partes condutoras de corrente DEVEM SER PROTEGIDAS contra jatos ou respingos de água.

3.2.2 Atenção. A ligação elétrica deverá ser executada por um eletricista qualificado em conformidade com a norma IEC 60364-1. Recomendamos prever um interruptor diferencial que interrompa a alimentação elétrica para esta máquina se a corrente de dispersão para a terra ultrapassar o valor de 30 mA durante 30 ms, ou então um dispositivo de controlo do circuito de terra.

3.2.3 Atenção. DURANTE o arranque, o aparelho pode gerar perturbações na rede.

3.2.4 Atenção. Utilize unicamente extensões elétricas autorizadas e com secção de condução apropriada.

3.2.5 Atenção. Desligue sempre o interruptor ao deixar o aparelho sem vigilância.

3.2.6

Atenção. O fluxo de ar pode causar o ricochete de peças; por este motivo, utilize vestuário e equipamentos de proteção (EPI) que permitam garantir a sua segurança e integridade física.

3.2.7 Atenção. Desligue o aparelho e isole-o da fonte de alimentação antes de efetuar operações de montagem, limpeza, regulação, manutenção, estocagem e transporte.

3.2.8 Atenção. A manutenção e/ou a reparação dos componentes elétricos DEVE ser feita por pessoal qualificado.

3.2.9 Atenção. VERIFIQUE, antes de cada utilização e periodicamente, o aperto dos parafusos e o bom estado das partes que compõem o aparelho. Observe com atenção se há peças partidas ou desgastadas.

3.2.10 Atenção. Para garantir a segurança do aparelho, utilize apenas peças sobressalentes genuínas do fabricante ou aprovadas por ele.

3.2.11 Atenção. Se um cabo de extensão for utilizado, a ficha e a tomada devem possuir uma construção estanque à água.

3.2.12 Atenção. Os cabos de extensão inadequados podem ser perigosos. Se tiver de utilizar um cabo de extensão, escolha um cabo de tipo adequado para a utilização ao ar livre e assegure-se de que a conexão permaneça seca e afastada do terreno. Para o efeito, recomendamos utilizar um enrolador de cabo que mantenha a tomada a pelo menos 60 mm de distância do terreno.

STANLEY FATMAX

Manual do utilizador

4 INFORMAÇÕES GERAIS (PÁGINA 3)

4.1 Uso do manual

Este manual faz parte integrante do aparelho e deve ser guardado para toda futura consulta. Leia-o atentamente antes de instalar/usar o aparelho. Em caso de venda do aparelho, é obrigatório entregar o manual ao novo proprietário.

4.2 Entrega

O aparelho é entregue parcialmente desmontado dentro de uma embalagem de cartão.

Para a composição do fornecimento, ver a fig.1.

4.2.1 Documentos fornecidos com a máquina

D1 Manual de uso e manutenção
D2 Instruções para a segurança
D3 Declaração de conformidade
D4 Regras de garantia

4.3 Eliminação das embalagens

Os materiais que constituem a embalagem não são poluentes para o ambiente, todavia devem ser reciclados ou eliminados de acordo com as normas vigentes no país onde a máquina for utilizada.

PT

5 INFORMAÇÕES TÉCNICAS (PÁGINA 3)

5.1 Uso previsto

O aparelho destina-se a ser utilizado, em conformidade com as descrições e advertências de segurança fornecidas nestas instruções de uso, como aspirador multiuso.

Este aparelho foi concebido exclusivamente para utilização doméstica e não deve ser destinado a uso comercial ou industrial.

O aparelho cumpre os requisitos das normas IEC 60335-1 e IEC 60335-2-2.

5.2 Operador

Para identificar o operador encarregado do uso do aparelho (profissional ou não profissional), **observe o ícone representado na fig. 1.**

5.3 Partes principais:

A1 Dispositivo de arranque
A2 Conexão de aspiração
A3 Conexão de sopro
A4a Alça
A4b Alça metálica
A5 Gancho porta-cabo
A6 Ganchos de fecho
A7 Cabo elétrico com ficha
A8a Rodízios giratórios dianteiros
A8b Rodas traseiras
A9 Depósito do aspirador
A10 Tampa com motor
A11 Porta-acessórios
A12 Tampão de descarga de líquidos
A13 Eixo para rodas traseiras
C1 Tomada adicional para ferramenta elétrica

5.3.1 Acessórios (ver a fig. 1 com indicações dos modelos; o fornecimento prevê o que estiver ilustrado na embalagem de cartão)

B1 Porta-filtro
B2 Cartucho filtrante
B3 Mangueira
B4 Adaptador para ferramenta elétrica
B5 Tubo rígido
B6 Escova para pavimentos
B8 Bocal para fendas
B10 Saco filtrante de tecido
B12 Gancho de retenção de tubo
B15 Adaptador

5.4 Dispositivos de segurança

- Dispositivo de arranque **(A1)**
  O dispositivo de arranque evita o uso acidental do aparelho.

6 INSTALAÇÃO (PÁGINA 4-5)

⚠ Atenção - perigo!

Todas as operações de instalação e montagem devem ser feitas com o aparelho desligado da rede elétrica.

Para a sequência de montagem ver a pág.4-5.

6.1 Montagem

Ao remover o aparelho da embalagem, certifique-se de que não falta nenhum acessório ou da ausência de danos no conteúdo. Se encontrar danos causados pelo transporte, informe imediatamente o revendedor de quem comprou o aparelho.

Levante a tampa com motor (A10) do aparelho, abrindo os ganchos de fecho (A6), e extraia os acessórios fornecidos, verificando se o filtro (B2) está montado corretamente.

Ver a fig.2

Para a sequência de montagem ver a pág.4-5.

6.2 Montagem das rodas traseiras e dos rodízios giratórios dianteiros

Vire o depósito do aspirador (A9) sem tampa de cabeça para baixo sobre uma superfície horizontal sólida. Introduza os cubos dos rodízios giratórios (A8a) nos furos específicos e carregue até ao fundo para obter o posicionamento correto e a fixação dos rodízios.

Coloque o eixo (A13) na posição correta rodando-o até obter o acoplamento entre os furos de centragem. Coloque corretamente os freios contidos no envelope (B17) e fixe-os com os parafusos correspondentes. Instale a roda (A8b) e a anilha. Fixe o conjunto com a chaveta, tendo o cuidado de a introduzir até ao fim e abri-la para que fique perfeitamente aderente à secção do eixo. Em seguida, aplique o protetor de roda e repita a operação com a outra roda (A8b).

Monte a alça de metal (A4b) conforme mostrado na figura.

Ver a fig.3

6.3 Montagem dos acessórios

Introduza a mangueira (B3) na conexão de aspiração (A2) ou de sopro (A3), dependendo do tipo de operação que pretende executar.

Ver a fig.4

Finalize a sequência montando os acessórios necessários para o tipo de limpeza a efetuar. Utilize os tubos rígidos (B5) e as escovas (B6-B8) em função do tipo de limpeza e de superfície a limpar. É possível montar as escovas (B6-B8) diretamente na mangueira (B3).

Ver a fig.5

6.4 Ligação elétrica

⚠ Atenção - perigo!

Verifique se os valores de tensão e frequência (V/Hz) da rede elétrica coincidem com os valores indicados na placa de identificação. **Ver a fig.6**

6.4.1 Utilização de cabos de extensão

A secção dos cabos de extensão deve ser proporcionada ao seu comprimento, isto é, quanto mais comprida for a extensão, maior deverá ser a secção.

6.5 Tomada adicional para ferramenta elétrica

Introduza a mangueira (B3) na conexão de aspiração da ferramenta

elétrica. Se elas não forem compatíveis, utilize o adaptador específico para ferramenta elétrica (B4), cortando as partes em excesso dele.
Forneça alimentação à ferramenta elétrica utilizando a tomada adicional (C1).
Ver a fig.7

7 INFORMAÇÕES SOBRE O USO (PÁGINA 6)

7.1 Comandos

- Dispositivo de arranque (A1). Ver a fig.8

Ponha o dispositivo de arranque na pos. (ON/I).
Se o dispositivo de arranque tiver a lâmpada piloto, ela deve acender.
Ponha o dispositivo de arranque na pos. (OFF/0) para interromper o funcionamento do aparelho.
Se o dispositivo de arranque tiver a lâmpada piloto, ela deve apagar.

Atenção - perigo!

O aparelho deve trabalhar apoiado num plano seguro e estável, na posição indicada. **Ver a fig.8**

7.2 Arranque

7.2.1 Aspiração de sujidade seca. Ver a fig.9

Trabalhe somente com filtros (B2 - B10) secos! Antes de os utilizar, assegure-se de que os filtros não apresentam danos e substitua-os se for necessário. Para aspirar a sujidade seca, respeite a regulação correta da escova para pavimentos e ligue os acessórios correspondentes (use a escova B6).
Indicações referentes ao saco filtrante:
– O nível de enchimento do saco filtrante depende da sujidade que é aspirada.
– No caso de poeiras finas, areia, etc. substitua o saco filtrante com maior frequência.
– O saco filtrante desgastado pode arrebentar e por isso deve ser substituído em tempo útil!

7.2.2 Aspiração de líquidos. Ver a fig.10

Atenção - perigo!

Trabalhe somente com o filtro (B2)! Se houver a formação de espuma ou se o líquido derramar, desligue imediatamente o aparelho ou tire a ficha da tomada de corrente! Não utilize o saco filtrante (B10)!

Atenção

Se o depósito estiver cheio, um flutuador fecha a abertura de aspiração e o motor do aparelho gira com velocidade mais alta. Desligue imediatamente o aparelho e esvazie o depósito.

7.2.3 Trabalhos com ferramentas elétricas. Ver a fig.11

Para a sequência de montagem ver a fig.11.
Ligue o aparelho (interruptor rotativo à esquerda na posição ou interruptor de 2 botões na posição II) e execute o trabalho.
Aviso: Assim que a ferramenta elétrica for ligada, a turbina de aspiração começa a funcionar com um atraso de 0,5 segundos. Quando a ferramenta elétrica for desligada, a turbina de aspiração continua a funcionar durante mais 6 segundos, aproximadamente, para permitir aspirar a sujidade resídua contida na mangueira de aspiração.

7.2.4 Função de sopro. Ver a fig.12

Limpeza de pontos de difícil acesso ou nos quais a aspiração não seja possível, por exemplo a remoção de folhas de uma camada de seixos.
Introduza a mangueira de aspiração na conexão própria (A3). Desta forma, a função de sopro é ativada.
Para obter uma maior eficácia do efeito de sopro, aconselhamos a usar o bocal para fendas (B8).

7.3 Interromper o funcionamento (pausa)

Desligue o aparelho. **Ver a fig.8**
Coloque a escova para pavimentos na posição de estacionamento.

7.4 Fim do trabalho

Desligue o aparelho. **Ver a fig.8**
Tire a ficha da tomada de corrente.

7.5 Esvaziar o depósito

Para sujidade seca e poeira: remova a tampa do aparelho e esvazie o depósito. **Ver a fig.13**
Para líquidos: utilize o tampão de descarga quando presente (**ver a fig.14**), ou então proceda seguindo as instruções fornecidas anteriormente.

8 MANUTENÇÃO (PÁGINA 7)

Atenção - perigo!

Todas as operações de instalação e montagem devem ser feitas com o aparelho desligado da rede elétrica.
Para a sequência de montagem ver a pág.4-5.
Antes de efetuar qualquer serviço de cuidados e manutenção, desligue o aparelho e tire a ficha da tomada de corrente. Serviços de reparação e operações nos sistemas elétricos podem ser efetuados exclusivamente pelo serviço de assistência aos clientes autorizado.

Atenção - perigo!

Não use detergentes abrasivos, detergentes para vidro ou detergentes universais! Nunca mergulhe a tampa com motor (A10) na água. Limpe o aparelho e os acessórios de plástico com um detergente comum para material sintético. Se necessário, lave com água o depósito e os acessórios e seque-os bem antes de os reutilizar.

8.1 Limpeza do cartucho filtrante (B2). Ver a fig.15

Abra o aspirador desbloqueando os ganchos (A6). Vire a tampa com motor (A10) de cabeça para baixo e desmonte o cartucho filtrante (B2).
Lave bem sob água a correr e deixe secar. Reinstale-o quando estiver seco.

8.2 Limpeza do saco filtrante de tecido (B10). Ver a fig.16

Abra o aspirador desbloqueando os ganchos (A6). Desmonte o saco filtrante (B10). Esvazie o saco filtrante, lave bem sob água a correr e deixe secar. Reinstale-o quando estiver seco.

9 ARMAZENAGEM (PÁGINA 7)

Atenção - perigo!

Todas as operações de instalação e montagem devem ser feitas com o aparelho desligado da rede elétrica.
Ao concluir as operações, depois de limpar o aparelho, guarde o mesmo e os acessórios conforme indicado na **fig.17.**
Conserve o aparelho em local seco.

10 INFORMAÇÕES SOBRE AS AVARIAS

Problemas	Causas prováveis	Soluções
O aparelho não liga	Falta tensão	Verificar se há tensão na rede e se a ficha está bem inserida na tomada (*)
	Problemas no circuito elétrico-eletrónico	Procurar o Centro de Assistência
O aparelho não aspira ou a aspiração é fraca	Acessórios entupidos	Verificar e limpar os bocais, extensões ou tubos
	Filtros sujos	Limpar os filtros
	Sacos cheios	Esvaziar/substituir os sacos
	Depósito cheio	Esvaziar o depósito
A ferramenta elétrica não funciona	Introdução incorreta da ficha da ferramenta elétrica na tomada presente no aspirador	Introduzir a ficha corretamente
	O interruptor está desligado ou na posição I	Colocar o interruptor na posição correspondente à ferramenta/II
Saída de poeira	O filtro não foi montado	Montar o filtro
	O filtro está danificado	Substituir o filtro usado por um novo
	O tubo ou suas conexões estão danificados	Substituir as peças danificadas
Durante o funcionamento, o aparelho produz cheiros desagradáveis	Filtros/sacos sujos	Substituir os filtros/sacos

(*) Se, durante o funcionamento, o motor parar e não voltar a funcionar, contacte o Serviço de Assistência Técnica.

PT

Declaração de conformidade CE

Nós da Annovi Reverberi S.p.A., Modena, Itália, declaramos que a(s) seguinte(s) máquina(s) Stanley:

Denominação do aparelho: Aspirador de sólidos e líquidos

N.º do modelo:	**SXFVC20P**	**SXFVC20PT**	**SXFVC20XTD**	**SXFVC25PTD**	**SXFVC30XTD**	**SXFVC35PTD**	**SXFVC50XTD**
Potência consumida:	**1,2 kW**	**1,4 kW**	**1,6 kW**	**1,4 kW**	**1,6 kW**	**1,6 kW**	**1,6 kW**

está(ão) em conformidade com as seguintes diretivas europeias:
2014/35/UE, 2014/30/UE, 2011/65/UE, 2015/863/UE, 2009/125/CE, 2012/19/EU.
e é(são) produzida(s) respeitando as seguintes normas ou os seguintes documentos normalizados:
EN 60335-1; EN 60335-2-2; EN 55014-1; EN 55014-2; EN 61000-3-2; EN 61000-3-3; EN 62233; EN IEC 63000.
Nome e endereço da pessoa encarregada da compilação do processo técnico: Stefano Reverberi / AR Managing Director
Via ML King, 3 - 41122 Modena, Itália

Data : 02.08.2024
MODENA (I)
Stefano Reverberi

Managing Director

GARANTIA

A validade da garantia é regulamentada pelas normas vigentes no país em que o produto é comercializado (salvo indicações diferentes do fabricante).
Se, durante o período de validade da garantia, o produto apresentar defeitos por qualidade do material, de fabrico ou por não conformidade, o fabricante garante a substituição das peças defeituosas, procede à reparação dos produtos se estiverem razoavelmente desgastados ou à sua substituição.
A garantia não cobre componentes sujeitos a desgaste normal (filtros, sacos, acessórios tais como tubos rígidos, mangueira, escovas, rodas, etc.);
A garantia não cobre defeitos causados por ou derivantes de:

- uso incorreto, uso não admitido, negligência;
- aluguel ou uso profissional se o produto tiver sido vendido para uso doméstico;
- não cumprimento das normas de manutenção previstas no manual de instruções;
- reparações feitas por pessoal ou centros não autorizados;
- emprego de sobressalentes ou acessórios não genuínos;
- danos provocados pelo transporte, por objetos ou substâncias estranhas, sinistro;
- problemas de armazenagem ou estocagem.

Para ativar a garantia, é necessário exibir o documento que comprova a compra.

Dados técnicos	Unidade	SXFVC20P	SXFVC20PT	SXFVC20XTD	SXFVC25PTD	SXFVC30XTD	SXFVC35PTD	SXFVC50XTD
Tensão	V/Hz	220-240 V ~ 50/60 Hz	220-240 V ~ 50/60 Hz	220-240 V ~ 50/60 Hz	220-240 V ~ 50/60 Hz	220-240 V ~ 50/60 Hz	220-240 V ~ 50/60 Hz	220-240 V ~ 50/60 Hz
Potência	kW	1,2	1,4	1,6	1,4	1,6	1,6	1,6
Capacidade do depósito	l	20	20	20	25	30	35	50
Pressão máxima de aspiração	kPa	17	18	19	18	19	20	20
Depressão máxima	mbar	170	180	190	180	190	200	200
Ar aspirado máximo	l/s	28	33	36,5	33	36.5	39	41
Número de motores	-	1	1	1	1	1	1	1
Ø dos acessórios	mm	35	35	35	35	35	35	35
Cabo de alimentação	m	2,5	2,5	4	4	4	5	5
Classe de proteção	-	⧈	⏚	⏚	⏚	⏚	⏚	⏚
Isolamento do motor	Classe	F	F	F	F	F	F	F
Proteção do motor	-	IPX4	IPX4	IPX4	IPX4	IPX4	IPX4	IPX4
Peso líquido	kg	6,0	6,7	7,6	7,0	8,0	10,5	13,8
Peso bruto	kg	7,0	7,8	9,6	8,5	10,2	12,1	17,0

Reservados os direitos a alterações técnicas!

STANLEY FATMAX

Manual de utilizare

Stimate client,

Vă rugăm să citiţi aceste instrucţiuni originale înainte de a utiliza aparatul pentru prima oară, respectaţi informaţiile pe care acestea le oferă şi păstraţi-le într-un loc sigur pentru utilizarea pe viitor, sau pentru a fi înmânate eventualilor noi proprietari.

1 INSTRUCŢIUNI DE SIGURANŢĂ

1.1 Aparatul pe care l-aţi achiziţionat este un produs avansat tehnologic, proiectat de unul dintre producătorii de vârf din Europa. Acest aparat este destinat a fi utilizat ca aspirator multifuncţional, în conformitate cu descrierile şi precauţiile de siguranţă incluse în aceste instrucţiuni. Scopul acestor informaţii este de a vă permite să obţineţi cele mai bune rezultate de la aparatul dvs.; vă rugăm să le citiţi cu atenţie şi să ţineţi cont întotdeauna de recomandările prezentate. Pe durata racordării, utilizării şi întreţinerii aparatului, luaţi toate măsurile de precauţie posibile pentru a proteja siguranţa dvs. şi a persoanelor din imediata apropiere. Citiţi cu atenţie instrucţiunile privind siguranţa şi respectaţi-le de fiecare dată; în caz contrar puteţi risca sănătatea şi siguranţa sau puteţi cauza daune costisitoare.

RO

2 SIMBOLURI DE SIGURANŢĂ

2.1 Respectaţi instrucţiunile furnizate prin intermediul semnelor de siguranţă ataşate de aparat, precum şi a celor incluse în acest manual.
Aparatul şi manualul prezintă numai simbolurile relevante pentru modelul achiziţionat. Verificaţi dacă simbolurile şi semnele ataşate de aparat sunt întotdeauna prezente şi lizibile; în caz contrar, ataşaţi unele de schimb în poziţiile originale. (Contactaţi centrul de service).

⚠ **Avertizare - pericol!**

Vă rugăm să citiţi cu atenţie aceste instrucţiuni înainte de utilizare.

Simbolul E3 - Indică faptul că acest aparat este destinat numai pentru uz casnic şi nu trebuie utilizat în scopuri industriale sau comerciale.

0 **Poziţia „oprit”**

I **Poziţia „pornit”**

Setare de aspirare automată

II **Setare de aspirare automată**

Acest produs este evaluat în clasa de izolaţie II. Aceasta înseamnă că are izolaţie îmbunătăţită sau dublă (numai dacă simbolul există pe aparat).

Acest produs este evaluat în clasa de izolaţie I. Aceasta înseamnă că este echipat cu un conductor de împământare de protecţie (numai dacă simbolul există pe aparat).

CE Produsul este în conformitate cu directivele europene relevante.

Simbolul E1 - Reciclarea aparatului. Faceţi aparatul vechi inutilizabil imediat.

Scoateţi aparatul din priză.

Tăiaţi cablul de alimentare.

Nu eliminaţi echipamentele electrice împreună cu deşeurile casnice. În conformitate cu prevederile din Directiva 2012/19/CE cu privire la deşeurile de echipamente electrice şi electronice (WEEE), componentele electrice trebuie colectate separat şi reciclate în mod ecologic. Pentru informaţii suplimentare, contactaţi departamentul corespunzător al autorităţii locale sau distribuitorul dvs.

Purtaţi apărători pentru urechi.

Purtaţi o mască de protecţie.

Purtaţi protecţie respiratorie.

Purtaţi mănuşi de protecţie.

Purtaţi încălţăminte de protecţie.

Purtaţi îmbrăcăminte de protecţie.

3 REGULI DE SIGURANŢĂ/RISCURI REZIDUALE

3.1 OPERAŢII INTERZISE

3.1.1 AVERTIZARE. NU permiteţi ca aparatul să fie utilizat de copii mai mici de 8 ani sau de persoane cu deficienţe ale capacităţilor fizice, senzoriale sau mentale, sau care nu au experienţa şi cunoştinţele necesare, decât dacă acestea sunt supravegheate în mod corespunzător şi au fost instruite cu privire la utilizarea în siguranţă a aparatului şi riscurile care pot apărea..

3.1.2 AVERTIZARE. Copiii NU TREBUIE să se joace cu aparatul. Supravegheaţi copiii pentru a vă asigura că acest lucru nu are loc.

3.1.3 Lucrările de curăţare şi întreţinere care revin utilizatorului NU trebuie efectuate de copii sau persoane incompetente, decât dacă sunt supravegheate în mod corespunzător.

3.1.4 Nu lăsaţi folia de ambalare la îndemâna copiilor. Pericol de sufocare!

3.1.5 AVERTIZARE. Aparatul NU TREBUIE utilizat de copii sau persoane care nu au citit şi înţeles instrucţiunile.

3.1.6 AVERTIZARE. NICIODATĂ NU utilizaţi aparatul cu lichide inflamabile sau toxice, sau lichide cu caracteristici incompatibile cu funcţionarea sa corespunzătoare. Utilizarea aparatului într-o atmosferă potenţial inflamabilă sau explozivă este interzisă.

RO

3.1.7 AVERTIZARE. Unele substanţe se pot combina cu aerul aspirat înăuntru, formând vapori şi amestecuri explozive. NICIODATĂ NU aspiraţi următoarele substanţe:

- Praf, lichide sau gaze explozive sau inflamabile (praf reactiv).
- Metale reactive sub formă de pulbere (de exemplu aluminiu, magneziu sau zinc) împreună cu detergenţi puternici alcalini sau acizi.
- Acid pur şi soluţii alcaline.
- Substanţe organice (de exemplu benzină, diluanţi de vopsea, acetonă sau motorină).

Aceste substanţe pot coroda, de asemenea, materialele din care este fabricat aparatul.

3.1.8 Opriţi aparatul după fiecare utilizare şi înainte de toate operaţiile de curăţare/întreţinere.

3.1.9 Pericol de incendiu. NICIODATĂ nu aspiraţi materiale fierbinţi sau incandescente.

3.1.10 AVERTIZARE. NICIODATĂ NU utilizaţi aparatul afară în ploaie.

3.1.11 AVERTIZARE. NU atingeţi ştecherul şi/sau priza cu mâinile ude.

3.1.12 AVERTIZARE. NICIODATĂ NU utilizaţi aparatul în cazul în care cablul de alimentare este deteriorat. În cazul deteriorării cablului de alimentare, acesta trebuie înlocuit de producător, unul din centrele sale de service autorizate sau persoane calificate în mod similar, pentru a evita pericolele care pot afecta siguranţa.

3.1.13 AVERTIZARE. Verificaţi dacă aparatul este echipat cu plăcuţa sa cu datele de identificare; contactaţi distribuitorul dacă aceasta lipseşte. Aparatele fără plăcuţă cu date de identificare NU trebuie utilizate, deoarece acestea nu pot fi identificate şi sunt potenţial periculoase.

3.1.14 AVERTIZARE. NICIODATĂ nu mutaţi aparatul prin tragere de CABLUL DE ALIMENTARE.

3.1.15 AVERTIZARE. Este interzisă utilizarea de accesorii neoriginale şi orice alt tip de accesorii care nu sunt destinate în mod special pentru acest model. Se interzice orice fel de modificare la aparat. Orice fel de modificare a aparatului va face Declaraţia de conformitate nulă şi neavenită şi va elibera producătorul de orice fel de răspundere în temeiul dreptului civil şi penal.

3.2 MĂSURI DE SIGURANŢĂ OBLIGATORII

3.2.1 AVERTIZARE. Toţi conductorii electrici TREBUIE PROTEJAŢI împotriva jeturilor sau stropilor de apă.

3.2.2 AVERTIZARE. Racordarea la sursa de alimentare cu curent electric trebuie efectuată de un electrician calificat în conformitate cu IEC 60364-1. Trebuie să se instaleze fie un dispozitiv pentru curent rezidual care va întrerupe alimentarea cu energie în cazul în care curentul de scurgere la pământ depăşeşte 30 mA timp de 30 ms, fie un dispozitiv de întrerupere în caz de defecţiune la împământare.

3.2.3 AVERTIZARE. PE DURATA pornirii, este posibil ca aparatul să genereze interferenţă asupra sistemului electric.

3.2.4 AVERTIZARE. Utilizaţi numai cabluri electrice de legătură aprobate cu secţiune transversală corespunzătoare a conductorului.

3.2.5 AVERTIZARE. Opriţi întotdeauna comutatorul atunci când lăsaţi aparatul nesupravegheat.

3.2.6

AVERTIZARE. Fluxul de aer poate cauza reculul componentelor: purtaţi toată îmbrăcămintea şi echipamentul de protecţie personală necesare pentru asigurarea siguranţei operatorului.

3.2.7 AVERTIZARE. Opriţi aparatul şi deconectaţi-l de la sursa de alimentare cu energie înainte de orice fel de operaţii de asamblare, întreţinere, depozitare şi transport.

3.2.8 AVERTIZARE. Întreţinerea şi/sau repararea componentelor electrice TREBUIE efectuată de personal calificat.

3.2.9 AVERTIZARE. Înainte de fiecare utilizare, VERIFICAŢI dacă şuruburile sunt strânse şi dacă toate componentele aparatului sunt în stare bună; inspectaţi să nu existe piese defecte sau uzate.

3.2.10 AVERTIZARE. Pentru a asigura siguranţa aparatului, utilizaţi numai piese de schimb originale ale producătorului, sau alte piese de schimb aprobate de acesta.

3.2.11 AVERTIZARE. În cazul utilizării unui cablu prelungitor, ștecherul și priza trebuie să fie etanșe.

3.2.12 AVERTIZARE. Cablurile de extensie prelungitoare nepotrivite pot fi periculoase. În cazul utilizării unui cablu prelungitor, acesta trebuie să fie de tipul potrivit pentru utilizare de exterior şi conexiunea trebuie păstrată uscată şi deasupra solului. Se recomandă utilizarea unui tambur pentru cablul de alimentare care să ţină priza la cel puţin 60 mm deasupra solului.

4 INFORMAŢII GENERALE (PAGINA 3)

4.1 Utilizarea manualului

Acest manual este parte integrantă a aparatului şi trebuie păstrat pentru consultarea pe viitor. Vă rugăm să îl citiţi cu atenţie înainte de instalarea/utilizarea unităţii. Dacă aparatul este vândut, vânzătorul trebuie să înmâneze acest manual noului proprietar împreună cu aparatul.

4.2 Livrarea

Aparatul este livrat parţial asamblat într-o cutie de carton.
Pachetul livrat este ilustrat în fig.1.

4.2.1 Documentaţia livrată împreună cu aparatul

- **D1 Manualul de utilizare şi de întreţinere**
- **D2 Instrucţiuni de siguranţă**
- **D3 Declaraţia de conformitate**
- **D4 Reglementări privind garanţia**

4.3 Eliminarea ambalajului

Materialele de ambalare nu poluează mediul, dar cu toate acestea trebuie reciclate sau eliminate în conformitate cu legislaţia în vigoare din ţara de utilizare.

5 INFORMAŢII TEHNICE (PAGINA 3)

5.1 Utilizarea prevăzută

Aparatul este destinat a fi utilizat ca aspirator multifuncţional, în conformitate cu descrierile şi precauţiile de siguranţă incluse în aceste instrucţiuni.

Acest aparat este destinat numai pentru uz casnic şi nu trebuie utilizat în scopuri industriale sau comerciale.

Aparatul este conform cu standardele IEC 60335-1 şi IEC 60335-2-2.

5.2 Operatorul

Simbolul prezentat în figura 1 identifică operatorul destinat aparatului (profesionist sau neprofesionist)

5.3 Componentele principale:

- **A1 Dispozitiv de pornire**
- **A2 Racord de aspirare**
- **A3 Racord pentru suflantă**
- **A4a Mâner**
- **A4b Mâner metalic**
- **A5 Cârlig pentru păstrarea cablului de alimentare**
- **A6 Zăvoare de siguranţă**
- **A7 Cablu de alimentare cu ştecher**
- **A8a Roţi cu role faţă**
- **A8b Roţi spate**
- **A9 Rezervor al aspiratorului**
- **A10 Capac cu motor**
- **A11 Suport pentru accesorii**
- **A12 Dop pentru evacuarea lichidului**
- **A13 Axul roţii spate**
- **C1 Priză pentru unelte electrice**

5.3.1 Accesorii (vedeţi fig. 1 pentru detalii cu privire la modele - pachetul de livrare este cel prezentat pe cutia de carton)

B1	**Suport pentru filtru**	**B6**	**Perie pentru podea**
B2	**Filtru pentru cartuş**	**B8**	**Duză pentru spaţii înguste**
B3	**Furtun**	**B10**	**Sac filtrant textil**
B4	**Adaptor pentru unelte electrice**	**B12**	**Cârlig pentru tub**
B5	**Tub**	**B15**	**Adaptor**

5.4 Dispozitive de siguranţă

- Dispozitiv de pornire **(A1)**
  Dispozitivul de pornire previne utilizarea accidentală a aparatului.

6 INSTALAREA (PAGINA 4-5)

⚠ Avertizare - pericol!

Toate operaţiile de instalare şi asamblare trebuie efectuate cu aparatul deconectat de la sursa de alimentare cu energie.
Secvenţa de asamblare este prezentată la pagina 4-5.

6.1 Asamblarea

La despachetare, verificaţi dacă lipsesc accesorii sau dacă conţinutul este deteriorat. În cazul în care constataţi existenţa unor deteriorări cauzate de transport, informaţi imediat distribuitorul dvs.

Ridicaţi capacul cu motorul (A10) de la aparat, eliberând zăvoarele de siguranţă (A6) şi scoateţi accesoriile furnizate, verificând dacă filtrul (B2) este montat corect.

Vedeţi figura 2

Secvenţa de asamblare este prezentată la paginile 4-5.

6.2 Montarea roţilor faţă şi a roţilor cu role faţă

Întoarceţi rezervorul aspiratorului (A9), având capacul scos, cu susul în jos, pe o suprafaţă orizontală fermă. Montaţi butucii de roată cu role (A8a) în orificiile prevăzute şi apăsaţi la maxim în jos pentru a fixa roţile în poziţia corectă.

Montaţi axul (A13) în mod corect, rotindu-l până când orificiile dispozitivului de aliniere se potrivesc cu ştifturile de fixare. Montaţi opritoarele furnizate în punga (B17) şi fixaţi-le în poziţie cu şuruburile furnizate. Montaţi roata (A8b) şi piuliţa şi fixaţi cu şplintul, având grijă să o introduceţi şi să o scoateţi astfel încât să se încadreze la acelaşi nivel cu secţiunea transversală a axului. Apoi montaţi apărătoarea roţii şi repetaţi procedura pentru cealaltă roată (A8b).

Montaţi mânerul metalic (A4b) aşa cum se prezintă în diagramă.

Vedeţi figura 3

6.3 Montarea accesoriilor

Racordaţi furtunul (B3) la admisia (A2) sau la racordul suflantei (A3), în funcţie de tipul de operaţie necesară.

Vedeţi figura 4

Apoi finalizaţi secvenţa cu accesoriile necesare pentru tipul de lucrare de curăţare planificată. Utilizaţi tuburile (B5) şi periile (B6-B8) în funcţie de tipul de curăţare şi de suprafaţa care trebuie curăţată. Periile (B6-B8) pot fi montate direct la furtunul (B3).

Vedeţi figura 5

6.4 Conexiunea electrică

⚠ Avertizare - pericol!

Verificaţi dacă tensiunea şi frecvenţa sursei de alimentare cu energie (V/Hz) corespund cu cele specificate pe plăcuţa cu datele de identificare **Vedeţi figura 6**

6.4.1 Utilizarea cablurilor de extensie

Secţiunea transversală a cablului de extensie trebuie să fie proporţională cu lungimea sa; cu cât acesta este mai lung, cu atât mai mare trebuie să fie secţiunea sa transversală.

6.5 Priză pentru unelte electrice

Racordaţi furtunul (B3) la racordul de aspirare al uneltei electrice. Dacă cele două racorduri nu sunt compatibile, utilizaţi adaptorul pentru unelte electrice (B4) şi tăiaţi partea în plus.

Folosiţi unealta electrică cu ajutorul prizei suplimentare (C1).

Vedeţi figura 7

STANLEY FATMAX

Manual de utilizare

7 INFORMAŢII CU PRIVIRE LA UTILIZAREA APARATULUI (PAGINA 6)

7.1 Comenzi

- Dispozitiv de pornire (A1). Vedeţi figura 8.

Puneţi dispozitivul de pornire pe (ON/I).

Dacă există o lumină pilot la dispozitivul de pornire, aceasta ar trebui să se aprindă.

Puneţi comutatorul dispozitivului de pornire pe (OFF/0) pentru a opri aparatul. Dacă există o lumină pilot la dispozitivul de pornire, aceasta ar trebui să se stingă.

Avertizare - pericol!

Pe durata funcţionării, aparatul trebuie poziţionat aşa cum se prezintă, pe o suprafaţă fermă, stabilă. **Vedeţi figura 8.**

7.2 Pornirea

7.2.1 Aspirarea uscată. Vedeţi figura 9.

Lucraţi numai cu filtrele (B2 - B10) uscate! Înainte de a le utiliza, verificaţi filtrele să nu fie deteriorate şi înlocuiţi-le dacă este necesar. Pentru a aspira murdărie uscată, reglaţi peria pentru podea în mod corespunzător şi montaţi accesoriile potrivite (utilizaţi peria B6).

Recomandări cu privire la sacii filtranţi:

- Nivelul până la care se umple sacul filtrant depinde de tipul de murdărie care se colectează.
- În cazul prafului fin, nisipului etc., înlocuiţi mai des sacul filtrant.
- Un sac filtrant uzat poate exploda, de aceea trebuie înlocuit în timp util!

7.2.2 Aspirarea de lichide Vedeţi fig.10.

Avertizare - pericol!

Lucraţi numai cu filtrul (B2)! Dacă se formează spumă sau se revarsă lichid, opriţi aparatul imediat sau scoateţi ştecherul din priză! Nu utilizaţi un sac filtrant (B10)!

Avertizare

În momentul în care rezervorul este plin, un întrerupător cu flotor închide admisia şi motorul începe să se ambaleze. Opriţi aparatul imediat şi goliţi rezervorul.

7.2.3 Lucrul cu unelte electrice. Vedeţi figura 11.

Secvenţa de asamblare este ilustrată în fig.11.

Porniţi aparatul (întrerupătorul de aspirare automată rotit la stânga pe poziţia sau 2 butonul întrerupător pe II) şi începeţi lucrul.

Avertizare: Imediat ce unealta electrică porneşte, ventilatorul de aspirare începe după o întârziere de aproximativ 0,5 secunde.

Atunci când unealta electrică este oprită, ventilatorul de aspirare continuă să funcţioneze încă aproximativ 6 secunde pentru a aspira murdăria lăsată în furtunul de aspirare.

7.2.4 Funcţia de suflantă. Vedeţi figura 12.

Pentru curăţarea punctelor inaccesibile sau în care aspirarea nu este posibilă, de genul îndepărtării frunzelor de pe pietriş. Montaţi furtunul de aspirare la racordul prevăzut (A3). Funcţia de suflantă este acum activă.

Pentru o suflare mai eficientă, se recomandă utilizarea duzei pentru spaţii înguste (B8).

7.3 Oprirea funcţionării (întreruperi)

Opriţi aparatul. **Vedeţi figura 8.**

Conectaţi peria pentru podea în poziţia de păstrare.

7.4 Terminarea lucrului

Opriţi aparatul. **Vedeţi figura 8.**

Scoateţi ştecherul din priză.

7.5 Goliţi rezervorul

Pentru murdărie uscată şi praf: scoateţi duza de la aparat şi goliţi rezervorul. **Vedeţi figura 13.**

Pentru lichide: folosiţi şurubul de evacuare, dacă există **(vedeţi fig. 14)**, sau procedaţi ca mai sus.

8 ÎNTREŢINEREA (PAGINA 7)

Avertizare - pericol!

Toate operaţiile de instalare şi asamblare trebuie efectuate cu aparatul deconectat de la sursa de alimentare cu energie.

Secvenţa de asamblare este prezentată la pagina 4-5.

Întotdeauna opriţi aparatul şi scoateţi ştecherul înainte de a efectua orice fel de lucrări de service sau de întreţinere. Reparaţiile şi lucrul la sistemele electrice pot fi efectuate numai de centrul de service.

Avertizare - pericol!

Niciodată nu utilizaţi detergenţi abrazivi, detergenţi pentru sticlă sau detergenţi universali! Niciodată nu scufundaţi capacul cu motor (A10) în apă. Curăţaţi aparatul şi accesoriile din plastic cu un detergent standard pentru materiale sintetice. Clătiţi rezervorul şi accesoriile cu apă dacă este necesar şi uscaţi-le înainte de reutilizare.

8.1 Curăţarea filtrului pentru cartuş (B2). Vedeţi figura 15.

Deschideţi aspiratorul prin eliberarea zăvoarelor de siguranţă (A6). Întoarceţi capacul cu motor (A10) cu susul în jos şi scoateţi filtrul cartuşului (B2).

Curăţaţi cu grijă cu apă curentă şi lăsaţi să se usuce. Nu reasamblaţi decât după uscare.

8.2 Curăţarea sacului filtrant textil (B10). Vedeţi figura 16.

Deschideţi aspiratorul prin eliberarea zăvoarelor de siguranţă (A6). Scoateţi sacul filtrant (B10). Goliţi sacul filtrant, clătiţi cu grijă cu apă curentă şi lăsaţi să se usuce. Nu reasamblaţi decât după uscare.

9 DEPOZITAREA LA SFÂRŞITUL SEZONULUI DE LUCRU (PAGINA 7)

Avertizare - pericol!

Toate operaţiile de instalare şi asamblare trebuie efectuate cu aparatul deconectat de la sursa de alimentare cu energie.

După terminarea lucrului, curăţaţi aparatul şi puneţi-l deoparte împreună cu accesoriile, aşa cum se prezintă în **fig.17.**

Păstraţi aparatul într-un loc uscat.

RO

10 DEPANAREA

Probleme	Cauze probabile	Rezolvări
Aparatul nu porneşte	Nu există alimentare electrică	Verificaţi dacă ştecherul este bine introdus în priză şi dacă există tensiune la reţeaua de alimentare (*)
	Probleme la circuitul electric-electronic	Contactaţi centrul de service
Aparatul nu aspiră material, sau aspirarea este slabă	Accesorii în stare necorespunzătoare	Verificaţi şi curăţaţi duzele, extensiile sau furtunurile
	Filtre murdare	Curăţaţi filtrele
	Saci plini	Goliţi / schimbaţi sacii
	Rezervor plin	Goliţi rezervorul
Unealta electrică nu porneşte	Ştecherul uneltei electrice nu este bine introdus în priza aspiratorului	Introduceţi ştecherul în mod corespunzător
	Întrerupător oprit sau rotit pe I	Rotiţi întrerupătorul pe poziţia unealtă electrică/II
Din aparat iese praf	Filtru nemontat	Montaţi filtrul
	Filtru deteriorat	Înlocuiţi filtrul uzat cu unul nou
	Furtun sau racorduri deteriorate	Înlocuiţi piesele deteriorate
Mirosuri neplăcute de la aparat pe durata funcţionării	Filtre/saci murdari	Înlocuiţi filtrele/sacii

(*) Dacă motorul se opreşte şi nu reporneşte pe durata funcţionării, contactaţi centrul de service.

Declaraţie de conformitate CE

Noi, Annovi Reverberi S.p.A, cu sediul în Modena, Italia, declarăm faptul că următorul (următoarele) aparat (aparate) Stanley:

Destinaţia aparatului: Aspirator de produse umede şi uscate

Nr. model:	**SXFVC20P**	**SXFVC20PT**	**SXFVC20XTD**	**SXFVC25PTD**	**SXFVC30XTD**	**SXFVC35PTD**	**SXFVC50XTD**
Puterea nominală:	**1,2 kW**	**1,4 kW**	**1,6 kW**	**1,4 kW**	**1,6 kW**	**1,6 kW**	**1,6 kW**

este (sunt) conform (conforme) cu următoarele directive europene:
2014/35/UE, 2014/30/UE, 2011/65/UE, 2015/863/UE, 2009/125/CE şi 2012/19/UE.
şi a fost fabricat (au fost fabricate) în conformitate cu următoarele norme sau documente standardizate:
EN 60335-1; EN 60335-2-2; EN 55014-1; EN 55014-2; EN 61000-3-2; EN 61000-3-3; EN 62233; EN IEC 63000.
Numele şi adresa persoanei responsabile de întocmirea dosarului tehnic: Stefano Reverberi / AR Managing Director
Via ML King, 3 - 41122 Modena, Italia

Data: 02.08.2024
MODENA (I)
Stefano Reverberi

Director General

GARANŢIA

Valabilitatea garanţiei este în conformitate cu legislaţia relevantă din ţara în care este vândut produsul (cu excepţia cazului în care se specifică altceva de către producător).

Garanţia acoperă defecte de material, construcţie şi conformitate pe durata perioadei de garanţie, perioadă în care producătorul va înlocui subansamblele defecte şi va repara produsul în cazul în care nu este excesiv de uzat, sau îl va înlocui.

Garanţia nu acoperă componentele supuse la uzură normală (filtre, saci sau accesorii de genul furtun, perii, roţi etc.);

Garanţia nu acoperă defecte cauzate de:

- utilizarea necorespunzătoare, greşită, neglijenţă,
- utilizarea profesională sau închiriere, dacă produsul a fost vândut pentru uz casnic,
- nerespectarea instrucţiunilor de întreţinere prezentate în acest manual,
- reparaţii efectuate de personal sau centre neautorizate,
- utilizarea de piese sau accesorii neoriginale,
- deteriorarea cauzată de transport, murdărie sau corpuri străine, accidente,
- probleme legate de depozitare.

Pentru a beneficia de garanţie, trebuie făcută dovada achiziţionării.

RO

Date tehnice	Unitate	SXFVC20P	SXFVC20PT	SXFVC20XTD	SXFVC25PTD	SXFVC30XTD	SXFVC35PTD	SXFVC50XTD
Tensiunea	V/Hz	220-240 V ~ 50/60 Hz	220-240 V ~ 50/60 Hz	220-240 V ~ 50/60 Hz	220-240 V ~ 50/60 Hz	220-240 V ~ 50/60 Hz	220-240 V ~ 50/60 Hz	220-240 V ~ 50/60 Hz
Puterea	kW	1,2	1,4	1,6	1,4	1,6	1,6	1,6
Capacitatea rezervorului	l	20	20	20	25	30	35	50
Presiunea de aspirare maximă	kPa	17	18	19	18	19	20	20
Vacuum maxim	mbar	170	180	190	180	190	200	200
Fluxul de aer maxim	l/s	28	33	36,5	33	36.5	39	41
Nr. de motoare	-	1	1	1	1	1	1	1
Ø accesorii	mm	35	35	35	35	35	35	35
Cablu de alimentare	m	2,5	2,5	4	4	4	5	5
Clasa de protecţie	-	⧈	⏚	⏚	⏚	⏚	⏚	⏚
Izolaţia motorului	Clasa	F	F	F	F	F	F	F
Protecţia motorului	-	IPX4	IPX4	IPX4	IPX4	IPX4	IPX4	IPX4
Greutatea netă	kg	6,0	6,7	7,6	7,0	8,0	10,5	13,8
Greutatea brută	kg	7,0	7,8	9,6	8,5	10,2	12,1	17,0

Sub rezerva modificărilor tehnice!

Bästa kund

Läs igenom bruksanvisningen före användning av maskinen. Följ bruksanvisningens instruktioner och förvara den för framtida konsultation eller ägarbyte.

1 SÄKERHETSBESTÄMMELSER

1.1 Maskinen som du har införskaffat är en högteknologisk produkt som är konstruerad av en av Europas ledande tillverkare. Maskinen är i överensstämmelse med beskrivningarna och varningsmeddelandena i bruksanvisningen avsedd att användas som universaldammsugare. För att få den bästa nyttan av din maskin, läs noggrant dessa rader som vi har sammanställt och följ dem alltid vid varje användningstillfälle. Vidta alla de försiktighetsåtgärder som erfordras för att värna om din egen och andras säkerhet i maskinens omedelbara närhet i samband med anslutning, användning och underhåll. Läs och iaktta säkerhetsanvisningarna noggrant eftersom försummelse av dessa kan äventyra människors hälsa och säkerhet eller orsaka ekonomiska skador.

2 INFORMATIONSSKYLTAR OCH SYMBOLER

2.1 Iaktta informationsskyltar och symboler på maskinen och i bruksanvisningen.
Endast de symboler som berör den införskaffade maskinen återfinns på maskinen och i bruksanvisningen. Kontrollera att maskinens symboler och informationsskyltar alltid är på plats och att de går att läsa. Byt ut dem om det behövs och se till att placera de nya skyltarna där de gamla satt (kontakta serviceverkstaden).

⚠ **Varning - fara!**

Läs bruksanvisningen noggrant före användning.

Symbol - anger att maskinen endast är avsedd för hushållsbruk och inte får användas för kommersiell eller industriell användning.

0 **Frånslagen strömbrytare**

I **Tillslagen strömbrytare**

Automatisk strömbrytare

II **Automatisk strömbrytare**

Maskinen tillhör isolationsklass II. Det betyder att den är försedd med en förstärkt eller dubbel isolering (endast om symbolen finns på maskinen).

Maskinen tillhör isolationsklass I. Det betyder att den är försedd med en jordledare (endast om symbolen finns på maskinen).

CE Maskinen är i överensstämmelse med gällande EU-direktiv.

SV

Symbol E1 - Återvinning av maskinen. Gör den uttjänta maskinen obrukbar omedelbart.

Dra ut stickkontakten från eluttaget.

Kapa elkabeln.

Kasta inte elkomponenter tillsammans med hushållsavfallet. Enligt WEEE-direktivet 2012/19/EU om avfall som utgörs av eller innehåller elektrisk och elektronisk utrustning ska uttjänt utrustning insamlas separat och återvinnas på ett miljövänligt sätt. För ytterligare information, kontakta behöriga myndigheter eller återförsäljaren.

Använd hörselskydd.

Använd skyddsmask.

Använd andningsskydd.

Använd skyddshandskar.

Använd skyddsskor.

Använd skyddskläder.

3 SÄKERHETSANVISNINGAR/KVARSTÅENDE RISKER

3.1 VARNINGSFÖRESKRIFTER: VAD DU INTE FÅR GÖRA

3.1.1 VARNING! Maskinen får INTE användas av barn under 8 år eller personer med nedsatt fysisk, sensorisk eller mental funktionsförmåga, eller som saknar erfarenhet och kunskap, om de inte är under uppsikt eller har blivit informerade om säker användning av maskinen och förstår vilka risker denna användning medför..

3.1.2 VARNING! Låt INTE barn leka med maskinen. Övervaka barnen så att detta inte händer..

3.1.3 Rengöring och underhåll får INTE utföras av barn eller okunniga utan uppsikt.

3.1.4 Förvara förpackningsfilmerna utom räckhåll för barn. Kvävningsrisk!

3.1.5 VARNING! Maskinen får INTE användas av någon som inte har läst och förstått bruksanvisningen.

3.1.6 VARNING! Använd INTE maskinen tillsammans med vätskor som är lättantändliga, giftiga eller vilkas egenskaper är oförenliga med en korrekt funktion av maskinen. Det är förbjudet att använda maskinen i potentiellt lättantändliga eller explosiva utrymmen.

3.1.7 VARNING! Vissa ämnen kan tillsammans med sugluften bilda explosiva ångor och blandningar. Sug ALDRIG upp följande ämnen:

– Lättantändliga eller explosiva gaser, vätskor eller damm (reaktivt damm).

– Reaktivt metalldamm (t.ex. aluminium, magnesium, zink) tillsammans med starkt alkaliska och sura rengöringsmedel.

– Outspädda syror och alkaliska lösningar.

– Organiska lösningsmedel (t.ex. bensin, förtunningsmedel för färg, aceton eller diesel).

Dessutom kan dessa ämnen angripa materialet i maskinen.

3.1.8 Stäng av maskinen efter varje användning och före all form av rengöring/underhåll.

3.1.9 Brandrisk. Sug INTE upp brännande eller glödande föremål.

3.1.10 VARNING! Använd INTE maskinen utomhus vid regn.

3.1.11 VARNING! Ta INTE i stickkontakten och/eller eluttaget med våta händer.

3.1.12 VARNING! Använd INTE maskinen om elkabeln är skadad. En skadad elkabel ska bytas ut av tillverkaren, en serviceverkstad eller behörig personal för att undvika fara för säkerheten.

3.1.13 VARNING! Kontrollera att maskinen är utrustad med typskylt. I annat fall måste du kontakta återförsäljaren. Maskiner som saknar typskylt får INTE användas eftersom de inte är godkända och därmed potentiellt farliga.

3.1.14 VARNING! Flytta INTE maskinen genom att dra i ELKABELN.

3.1.15 VARNING! Det är förbjudet att använda piratreservdelar eller reservdelar som inte är avsedda för modellen. Det är förbjudet att göra ändringar på maskinen. Vid ändringar bortfaller EG-försäkran om överensstämmelse och tillverkaren befrias från civil- och straffrättsligt ansvar.

3.2 VARNINGSFÖRESKRIFTER: VAD DU SKA GÖRA

3.2.1 VARNING! Samtliga strömförande delar SKA SKYDDAS mot vattenstrålar.

3.2.2 VARNING! Elanslutningen ska utföras av en behörig elektriker i överensstämmelse med standard IEC 60364-1. Det ska finnas en jordfelsbrytare som bryter eltillförseln till maskinen om läckströmmen mot jord överskrider 30 mA i 30 ms. Installera alternativt en anordning för kontroll av jordningskretsen.

3.2.3 VARNING! Maskinen kan orsaka nätstörningar I SAMBAND med start.

3.2.4 VARNING! Använd endast godkända förlängningssladdar med lämplig tvärsnittsarea.

3.2.5 VARNING! Slå alltid från strömbrytaren när maskinen lämnas utan uppsikt.

3.2.6

VARNING! Luftströmmen kan lossa delar som slungas iväg. Använd därför alltid skyddskläder och personlig skyddsutrustning.

SV

3.2.7 VARNING! Stäng av maskinen och frånkoppla den från elnätet före montering, rengöring, inställning, underhåll, förvaring och transport.

3.2.8 VARNING! Underhåll och/eller reparation av elkomponenter får ENDAST göras av behörig personal.

3.2.9 VARNING! KONTROLLERA före varje användning av maskinen och med jämna mellanrum att samtliga skruvar är ordentligt åtdragna och att det inte finns slitna eller skadade komponenter.

3.2.10 VARNING! Garantera maskinens säkra funktion genom att endast använda originalreservdelar som levereras av tillverkaren eller har godkänts av tillverkaren.

3.2.11 VARNING! Om en förlängningssladd används måste uttaget och uttaget vara vattentäta.

3.2.12 VARNING! Olämpliga förlängningssladdar kan vara farliga. Välj en förlängningssladd som lämpar sig för utomhusbruk. Försäkra dig om att anslutningen förblir torr och på avstånd från marken. Det rekommenderas att använda en kabelvinda för detta ändamål som håller uttaget på minst 60 mm avstånd från marken.

4 ALLMÄN INFORMATION (SID. 3)

4.1 Användning av bruksanvisningen

Bruksanvisningen är en viktig del av maskinen och ska sparas för framtida bruk. Läs igenom bruksanvisningen före installation och användning av maskinen. Bruksanvisningen ska alltid medfölja vid ev. ägarbyte.

4.2 Leverans

Maskinen levereras delvis nedmonterad i en kartong.

I fig. 1 visas vilka delar som medföljer vid leveransen.

4.2.1 Dokumentation som medföljer

D1 Bruks- och underhållsanvisning
D2 Säkerhetsbestämmelser
D3 Försäkran om överensstämmelse
D4 Garantivillkor

4.3 Bortskaffande av emballage

Emballaget är miljövänligt och återvinningsbart. Bortskaffa det enligt installationslandets gällande miljölagstiftning.

5 TEKNISK INFORMATION (SID. 3)

5.1 Avsedd användning

Maskinen är i överensstämmelse med beskrivningarna och varningsmeddelandena i bruksanvisningen avsedd att användas som universaldammsugare.

Maskinen är endast avsedd för hushållsbruk och får inte användas för kommersiell eller industriell användning.

Maskinen är i överensstämmelse med standard IEC 60335-1 och IEC 60335-2-2.

5.2 Användare

Symbolen i fig. 1 anger om maskinen är avsedd för professionellt bruk eller hushållsbruk.

5.3 Huvuddelar:

A1 Startanordning
A2 Sugkoppling
A3 Blåskoppling
A4a Handtag
A4b Metallhandtag
A5 Krok för elkabel
A6 Stängningskrokar
A7 Elkabel med stickkontakt
A8a Främre svängbara hjul
A8b Bakre hjul
A9 Behållare
A10 Kåpa med motor
A11 Hållare för tillbehör
A12 Plugg för tömning av vätskor
A13 Axel för bakre hjul
C1 Extra eluttag för elverktyg

5.3.1 Tillbehör (se fig. 1 med modellindikationer - leveransen omfattar det som visas på kartongen)

B1	**Filterhållare**	**B6**	**Golvmunstycke**
B2	**Patronfilter**	**B8**	**Fogmunstycke**
B3	**Slang**	**B10**	**Filterpåse av tyg**
B4	**Adapter till elverktyg**	**B12**	**Krok för rör**
B5	**Rör**	**B15**	**Adapter**

5.4 Säkerhetsanordningar

- Startanordning **(A1)**
  Startanordningen förhindrar oavsiktlig användning av maskinen.

6 INSTALLATION (SID. 4 - 5)

⚠ Varning - fara!

Maskinen ska vara kopplad från elnätet vid all form av installation och montering.

Se sid. 4-5 för monteringssekvensen.

6.1 Montering

Kontrollera vid uppackningen om tillbehör saknas eller innehållet uppvisar skador. Kontakta återförsäljaren omedelbart om transportskador påträffas.

Lyft upp kåpan med motor (A10) på maskinen genom att öppna stängningskrokarna (A6). Ta ut de levererade tillbehören och kontrollera att filtret (B2) är korrekt monterat.

Se fig. 2.

Se sid. 4 - 5 för monteringssekvensen.

6.2 Montering av bakre och främre svängbara hjul

Vänd behållaren (A9) upp och ned utan kåpa på ett fast horisontellt underlag. Tryck in de svängbara hjulens (A8a) nav helt i hålen så att hjulen placeras och fästs korrekt.

Placera axeln (A13) i korrekt läge genom att vrida den tills centreringshålen sammanfaller med centreringspiggarna. Placera spärrarna som finns i påsen (B17) korrekt och fäst dem med skruvarna. Trä på hjulet (A8b) och brickan. Spärra allt med saxsprinten som ska föras in helt. Öppna saxsprinten så att den sitter tätt fast vid axelns tvärsnitt. Placera sedan hjulets täckskiva och upprepa momentet för det andra hjulet (A8b).

Montera metallhandtaget (A4b) enligt figuren.

Se fig. 3.

6.3 Montering av tillbehör

För in slangen (B3) i sugkopplingen (A2) eller blåskopplingen (A3) beroende på önskat moment.

Se fig. 4.

Installera sedan de tillbehör som är nödvändiga för typen av rengöring som ska utföras. Välj rör (B5) och munstycken (B6-B8) beroende på typen av rengöring och ytan som ska rengöras. Munstyckena (B6-B8) kan installeras direkt på slangen (B3).

Se fig. 5.

6.4 Elanslutning

⚠ Varning - fara!

Kontrollera att nätspänningen i ditt hem överensstämmer med spänningen och frekvensen (V/Hz) på typskylten. **Se fig. 6.**

6.4.1 Vid bruk av förlängningssladdar

Tvärsnittsarean på förlängningssladden ska vara proportionell mot längden, d.v.s. ju längre förlängningssladd desto större tvärsnittsarea.

6.5 Extra eluttag för elverktyg

För in slangen (B3) i elverktygets sugkoppling. Om dessa delar inte är kompatibla ska du använda elverktygets adapter (B4) och kapa adapterns överflödiga delar.

Använd det extra eluttaget (C1) för att mata elverktyget.

Se fig. 7.

STANLEY FATMAX

Bruksanvisning

7 INFORMATION OM ANVÄNDNING (SID. 6)

7.1 Reglage

- Startanordning (A1). Se fig. 8.

Sätt startanordningen i läge (ON/I).
Om startanordningen är försedd med lysdiod ska denna tändas.
Sätt startanordningen i läge (OFF/0) för att stänga av maskinen.
Om startanordningen är försedd med lysdiod ska denna släckas.

⚠ Varning - fara!

Maskinen ska placeras på ett säkert och stadigt underlag enligt anvisningarna. **Se fig. 8.**

7.2 Start

7.2.1 Torrsugning. Se fig. 9.

Arbeta endast med torra filter (B2 - B10)! Före användningen av filtren ska du kontrollera att de inte är skadade. Byt ut dem vid behov. Vid uppsugning av torr smuts ska du kontrollera att golvmunstycket är korrekt justerat och ansluta motsvarande tillbehör (använd munstycke B6).

Anmärkningar för filterpåse:

– Filterpåsens påfyllningsnivå beror på den smuts som sugs upp.

– Vid uppsugning av fint damm, sand o.s.v. ska filterpåsen bytas ut oftare.

– Den utslitna filterpåsen kan spricka och ska därmed bytas ut i tid!

7.2.2 Våtsugning. Se fig. 10

⚠ Varning - fara!

Arbeta endast med filtret (B2)! Stäng omedelbart av maskinen eller dra ut stickkontakten om skum bildas eller om vätska läcker ut! Använd inte filterpåsen (B10)!

⚠ Varning

Om behållaren är full stängs sugöppningen av en flottör och maskinen går med högre varvtal. Stäng genast av maskinen och töm behållaren.

7.2.3 Arbete med elverktyg. Se fig. 11.

Se fig. 11 för monteringssekvensen.

Slå på maskinen (väljare till vänster i läge eller brytaren med två knappar i läge II) och påbörja arbetet.

OBS: När elverktyget slås på startar sugturbinen med en fördröjning på 0,5 sekunder.

När elverktyget stängs av fortsätter sugturbinen att vara i drift ca 6 sekunder så att kvarvarande smuts i sugslangen sugs upp.

7.2.4 Blåsfunktion. Se fig. 12.

Rengöring av svåråtkomliga punkter eller där uppsugning inte är möjlig, t.ex. löv på grusunderlag.

För in sugslangen i kopplingen (A3). På så sätt är blåsfunktionen aktiverad.

Det rekommenderas att använda fogmunstycket (B8) för en högre blåseffekt.

7.3 Avbryta funktion (stopp)

Stäng av maskinen. **Se fig. 8.**
Haka fast golvmunstycket i parkeringsläget.

7.4 Avslutat arbete

Stäng av maskinen. **Se fig. 8.**
Dra ut stickkontakten.

7.5 Töm behållaren.

Torr smuts och damm: Ta bort maskinens kåpa och töm behållaren. **Se fig. 13.**

Vätskor: Använd tömningsskruven (beroende på modell) (**se fig. 14.**) eller utför momentet ovan.

8 UNDERHÅLL (SID. 7)

⚠ Varning - fara!

Maskinen ska vara kopplad från elnätet vid all form av installation och montering.
Se sid. 4-5 för monteringssekvensen.
Stäng av maskinen och dra ut stickkontakten före all form av rengöring och underhåll. Reparationer och arbeten på elsystemet får endast utföras av en auktoriserad serviceverkstad.

⚠ Varning - fara!

Använd inte slipande rengöringsmedel, fönsterputs eller allrengöringsmedel! Sänk aldrig ned kåpan med motor (A10) i vatten. Rengör maskinen och plasttillbehören med ett vanligt rengöringsmedel för syntetmaterial. Skölj av behållaren och tillbehören med vatten och torka dem före användningen.

8.1 Rengöring av patronfilter (B2). Se fig. 15.

Öppna dammsugaren med krokarna (A6). Vänd kåpan med motor (A10) upp och ned, och nedmontera patronfiltret (B2). Skölj noggrant under rinnande vatten och låt torka. Återmontera efter torkningen.

8.2 Rengöring av filterpåse av tyg (B10). Se fig. 16.

Öppna dammsugaren med krokarna (A6). Nedmontera filterpåsen (B10). Töm filterpåsen, skölj noggrant under rinnande vatten och låt torka. Återmontera efter torkningen.

9 FÖRVARING (SID. 7)

⚠ Varning - fara!

Maskinen ska vara kopplad från elnätet vid all form av installation och montering.
Efter avslutat arbete och rengöring av maskinen ska den och tillbehören förvaras enligt **fig. 17.**
Förvara maskinen på en torr plats.

SV

10 INFORMATION OM FELSÖKNING

Fel	Orsak	Åtgärd
Maskinen slås inte på.	Spänning saknas.	Kontrollera att nätspänning finns och att stickkontakten är ordentligt isatt i eluttaget (*).
	Problem i den elektriska/elektroniska kretsen	Kontakta serviceverkstaden.
Maskinen suger inte upp eller suger upp svagt.	Igensatta tillbehör	Kontrollera och rengör munstycken, förlängningsdelar och rör.
	Smutsiga filter	Rengör filtren.
	Fulla filterpåsar	Töm/byt ut filterpåsarna.
	Full behållare	Töm behållaren.
Elverktyget fungerar inte	Elverktygets stickkontakt har inte satts i korrekt i eluttaget på dammsugaren	Sätt i stickkontakten korrekt.
	Brytaren är avstängd eller i läge I.	Placera brytaren i läge verktyg eller läge II.
Det kommer ut damm	Filtret har inte monterats	Montera filtret.
	Filtret är skadat	Byt ut det uttjänta filtret mot ett nytt.
	Röret och dess kopplingar är skadade.	Byt ut de skadade delarna.
Maskinen släpper ut otrevlig lukt under driften	Filtren/filterpåsarna är smutsiga	Byt ut filtren/filterpåsarna.

(*) Kontakta serviceverkstaden om motorn stannar under driften och inte startar igen.

EG-försäkran om överensstämmelse

Annovi Reverberi S.p.A., Modena, Italien, försäkrar att följande maskin/maskiner Stanley:

Maskinens benämning Dammsugare för damm och vätskor

Modell nr:	**SXFVC20P**	**SXFVC20PT**	**SXFVC20XTD**	**SXFVC25PTD**	**SXFVC30XTD**	**SXFVC35PTD**	**SXFVC50XTD**
Effektförbrukning:	**1,2 kW**	**1,4 kW**	**1,6 kW**	**1,4 kW**	**1,6 kW**	**1,6 kW**	**1,6 kW**

överensstämmer med följande EU-direktiv:
2014/35/EU, 2014/30/EU, 2011/65/EU, 2015/863/EU, 2009/125/EG, 2012/19/EU
och att den/de är tillverkad/tillverkade enligt följande standarder eller standardiserade dokument:
EN 60335-1, EN 60335-2-2, EN 55014-1, EN 55014-2, EN 61000-3-2, EN 61000-3-3, EN 62233, EN IEC 63000.
Namn på och adress till den person som är behörig att ställa samman den tekniska dokumentationen: Stefano Reverberi / AR Verkställande direktör
Via M.L. King 3 - IT-41122 Modena, Italien

Datum: 2024-08-02
MODENA (I)
Stefano Reverberi

Verkställande direktör

STANLEY FATMAX

Bruksanvisning

GARANTI

Garantins giltighet regleras av gällande bestämmelser i det land där produkten marknadsförs, om inte annat anges av tillverkaren.
Om produkten uppvisar material- eller tillverkningsfel samt fel som orsakas av bristande överensstämmelse med kraven under garantitiden, åtar sig tillverkaren att byta ut defekta delar och reparera eller byta ut rimligt slitna produkter.
Garantin omfattar inte förbrukningsmaterial (filter, påsar, tillbehör såsom rör, slang, munstycken, hjul o.s.v.).
Garantin omfattar inte fel som orsakas av eller uppstår vid:

- felaktig, otillåten eller vårdslös användning,
- uthyrning eller professionellt bruk när maskinen har sålts för hushållsbruk,
- försummelse av underhållsanvisningarna i bruksanvisningen,
- reparationer utförda av icke auktoriserad personal eller serviceverkstäder,
- användning av reservdelar eller tillbehör som inte är original,
- transportskador, skador som orsakas av främmande föremål eller ämnen, olyckor,
- problem med magasinering eller förvaring.

För garantianspråk måste inköpskvittot uppvisas.

SV

Tekniska specifikationer	Måttenhet	SXFVC20P	SXFVC20PT	SXFVC20XTD	SXFVC25PTD	SXFVC30XTD	SXFVC35PTD	SXFVC50XTD
Spänning	V/Hz	220-240 V ~ 50/60 Hz	220-240 V ~ 50/60 Hz	220-240 V ~ 50/60 Hz	220-240 V ~ 50/60 Hz	220-240 V ~ 50/60 Hz	220-240 V ~ 50/60 Hz	220-240 V ~ 50/60 Hz
Effekt	kW	1,2	1,4	1,6	1,4	1,6	1,6	1,6
Behållarens volym	l	20	20	20	25	30	35	50
Max. sugtryck	kPa	17	18	19	18	19	20	20
Max. undertryck	mbar	170	180	190	180	190	200	200
Max. insugen luft	l/s	28	33	36,5	33	36.5	39	41
Antal motorer	-	1	1	1	1	1	1	1
Ø tillbehör	mm	35	35	35	35	35	35	35
Elkabel	m	2,5	2,5	4	4	4	5	5
Skyddsklass	-	⧈	⏚	⏚	⏚	⏚	⏚	⏚
Motorns isolation	Klass	F	F	F	F	F	F	F
Motorns kapslingsklass	-	IPX4	IPX4	IPX4	IPX4	IPX4	IPX4	IPX4
Nettovikt	kg	6,0	6,7	7,6	7,0	8,0	10,5	13,8
Bruttovikt	kg	7,0	7,8	9,6	8,5	10,2	12,1	17,0

Med förbehåll för tekniska ändringar!

STANLEY Service Addresses & Contact Details

Belgique et Luxemburg België en Luxembourg	E. Walschaertstraat 14 2800 Mechelen Belgium	www.stanleyworks.be Enduser.be@SBDinc.com BE-NL= +32 15 47 37 63 BE-FR = +32 15 47 37 64 BE Fax: +32 15 47 37 100
Deutschland	Richard Klinger Str. 11 65510 Idstein	www.stanleyworks.de info@sbdinc.de Tel: 06126-21-1 Fax: 06126-21-2770
Ελλάς	Ημερος Τόπος 2 - Χάνι Αδάμ Ασπρόπυργος -19300 -Αττική	www.stanley.gr Greece.Service@sbdinc.com Τηλ: +30 210 8985208 Φαξ: +30 210 5597598
España	Parque de Negocios "Mas Blau" Edificio Muntadas, c/Bergadá, 1, Of. A6 08820 El Prat de Llobregat (Barcelona)	www.stanleyworks.es respuesta.postventa@sbdinc.com Tel: 934 797 400 Fax: 934 797 419
France	5, allée des hêtres BP 30084, 69579 Limonest Cedex	www.stanleyoutillage.fr scufr@sbdinc.com Tel: 04 72 20 39 77 Fax: 04 72 20 39 00
Schweiz Suisse Svizzera	In der Luberzen 42 8902 Urdorf	www.stanleyworks.ch verkaufch.sbd@sbdinc.com Tel: 044 - 755 60 70 Fax: 044 - 730 70 67
Ireland	270 Bath Road; Slough, Berks SL1 4DX UK	www.stanleytools.co.uk service.uk@sbdinc.com Tel: +44 (0)1753 511234 Fax: +44 (0)1753 512365
Italia	Energypark–Building 03 sud, Via Energy Park 6 20871 Vimercate (MB)	www.stanley.it Tel. 039-9590-200 Fax 039-9590-313
Österreich	Oberlaaerstrasse 248 A-1230 Wien	www.stanleyworks.de service.austria@sbdinc.com Tel: 01 - 66116 - 0 Fax: 01 - 66116 - 14
Portugal	Quinta da Fonte - Edifício Q55 D. Diniz Rua dos Malhões, 2 e 2A - Piso 2 Esquerdo 2770 - 071 Paço de Arcos	www.stanleyworks.pt resposta.posvenda@sbdinc.com Tel: 214 66 75 00 Fax: 214 66 75 75
Sverige	Box 94 431 22 Mölndal	www.stanleyworks.se kundservice.se@sbdinc.com Fax: 31 68 60 08

United Kingdom	270 Bath Road; Slough, Berks SL1 4DX	www.stanleytools.co.uk service.uk@sbdinc.com Tel: +44 (0)1753 511234 Fax: +44 (0)1753 512365
Hungary	Rotel Kft. 1163 Budapest,Thököly út 17.	www.stanleyworks.hu service@rotelkft.hu Tel +36 1 404-0014 Fax+36 1 403-2260
Poland	Erpatech ul. Bakaliowa 26 05-080 Mościska	www.stanleyworks.pl Tel.: +48 22 431 05 00 Fax.: +48 22 468 87 35
Cyprus	IOANNOU J. 14A Ath.Diakou street 1046- Nicosia -Cyprus	ioannou.ioannis@cytanet.com.cy Tel : +357 22344302 Fax : +357 22348098

STANLEY®
FATMAX®

is a registred trademark of The Stanley Black & Decker Corporation used under license.
The product is manufactured and distributed by:
Annovi Reverberi S.p.A. Via M.L. King, 3 - 41122 Modena (Italy).
All the rights reserved.
© 2024 Stanley Black & Decker Corporation